Projektiranje Sudić d.o.o.
za projektiranje, nadzor i savjetovanje
www.projektiranje-sudic.com

Adresa | Stara cesta 20a, Mala Rakovica, 10430 Samobor
Kontakt | +385(0)1/888-9621
OIB | 95112538705

Investitor | **APITAL d.o.o.**

Adresa | **Ulica Vladimira Nazora 33, 10340 Vrbovec, Hrvatska**

OIB | **99450787884**

Građevina | **PROIZVODNA HALA**

Lokacija | **VRBOVEC, Radnička ulica**
k.č.br.3295/24
k.o. Vrbovec_1

Razina | **IZVEDBENI PROJEKT – RADIONIČKA DOKUMENTACIJA**

Mapa 2 | **GRAĐEVINSKI PROJEKT – PROJEKT KONSTRUKCIJE**

T.D. | **772/2021-IZ**

Projektant radioničke dokumentacije | **Danijel Ivanušević, dipl. ing. građ (G5686)**

Danijel Ivanušević
Digitally signed by Danijel Ivanušević
DN: c=HR, o=HKIG, 2.5.4.97=VATHR-65080653676, ou=Signature, sn=Ivanušević, givenName=Danijel, serialNumber=PNOHR-55115767726, cn=Danijel Ivanušević
Date: 2022.03.03 09:06:45 +01'00'

Projektant konstrukcije | **Danijel Ivanušević, dipl. ing. građ (G5686)**

Danijel Ivanušević
Digitally signed by Danijel Ivanušević
DN: c=HR, o=HKIG, 2.5.4.97=VATHR-65080653676, ou=Signature, sn=Ivanušević, givenName=Danijel, serialNumber=PNOHR-55115767726, cn=Danijel Ivanušević
Date: 2022.03.03 09:07:18 +01'00'

Samobor, ožujak 2022.

OZREN SUDIĆ
Digitally signed by OZREN SUDIĆ
DN: c=HR, o=HRIDCA, ou=Signature, sn=SUDIĆ, givenName=OZREN, serialNumber=PNOHR-56484876886, cn=OZREN SUDIĆ
Date: 2022.03.03 10:54:23 +01'00'

Projektiranje Sudić d.o.o.

Ozren Sudić, dipl.ing.građ.

STRANICA ZA OVJERU REVIDENTA KONSTRUKCIJE:

ŽELIMIR FRANČIŠKOVIĆ

Digitalno potpisao:
ŽELIMIR FRANČIŠKOVIĆ
Datum: 2022.04.04
16:46:05 +02'00'

SADRŽAJ

1. OPĆI DIO 4
1.1. Preslika rješenja o registraciji poduzeća 4
1.2. Rješenje u upisu u imenik ovlaštenih inženjera 7

2. TEHNIČKI DIO 10
2.1 Dodatni proračun elemenata stabilizacije 10
2.2 Proračun karakterističnih detalja 17
2.3 Program kontrole i osiguranja kvalitete 45
2.3.1 Čelična konstrukcija 45

3. GRAFIČKI DIO 48
3.1. Popis dispozicijskih nacrta 48
3.2. Popis nacrta sklopova 48
3.3. Popis nacrta elemenata 49
3.4. Specifikacija sklopova 51
3.5. Specifikacija vijaka 71
GRAFIČKI PRILOZI 73

1. OPĆI DIO

1.1. Preslika rješenja o registraciji poduzeća

REPUBLIKA HRVATSKA
TRGOVAČKI SUD U ZAGREBU

IZVADAK IZ SUDSKOG REGISTRA

SUBJEKT UPISA

MBS:
080714866

OIB:
95112538705

EUID:
HRSR.080714866

TVRTKA:
1 PROJEKTIRANJE SUDIĆ d.o.o. za projektiranje, nadzor i savjetovanje

1 PROJEKTIRANJE SUDIĆ d.o.o.

SJEDIŠTE/ADRESA:
4 Mala Rakovica (Grad Samobor)
Stara cesta 20/A

ADRESA ELEKTRONIČKE POŠTE:
4 ozren.sudic@projektiranje-sudic.com

PRAVNI OBLIK:
1 društvo s ograničenom odgovornošću

PREDMET POSLOVANJA:
1 * - Kupnja i prodaja robe
1 * - Obavljane trgovačkog posredovanja na domaćem i inozemnom tržištu
1 * - Djelatnost javnog cestovnog prijevoza putnika i tereta u domaćem i međunarodnom prometu
1 * - Poslovanje nekretninama
1 * - Poslovi upravljanja nekretninom i održavanje nekretnina
1 * - Posredovanje u prometu nekretninama
1 * - Zastupanje inozemnih tvrtki
1 * - Promidžba (reklama i propaganda)
1 * - Projektiranje, građenje, uporaba i uklanjanje građevina
1 * - Nadzor nad gradnjom
1 * - Upravljanje i održavanje zgrada
1 * - Stručni poslovi prostornog uređenja
1 * - Savjetovanje u vezi sa poslovanjem i upravljanjem
1 * - Tehničko ispitivanje i analiza
1 * - Iznajmljivanje strojeva i opreme, bez rukovatelja i predmeta za osobnu uporabu i kućanstvo
1 * - Turističke usluge u nautičkom turizmu
1 * - Turističke usluge u ostalim oblicima turističke ponude

REPUBLIKA HRVATSKA - TRGOVAČKI SUD U ZAGREBU

D004, 2020-08-26 11:35:09 Strani[illegible]

REPUBLIKA HRVATSKA
TRGOVAČKI SUD U ZAGREBU

IZVADAK IZ SUDSKOG REGISTRA

SUBJEKT UPISA

PREDMET POSLOVANJA:

1 * - Ostale turističke usluge
1 * - Pripremanje hrane i pružanje usluga prehrane
1 * - Pripremanje i usluživanje pića i napitaka
1 * - Pružanje usluga smještaja
1 * - Pripremanje hrane za potrošnju na drugom mjestu sa ili bez usluživanja (u prijevoznom sredstvu, na priredbama i sl.) i opskrba tom hranom (catering)
1 * - Grafički dizajn, industrijski dizajn i dizajn interijera
1 * - Tiskanje časopisa i drugih periodičkih publikacija, knjiga i brošura, glazbenih djela i glazbenih rukopisa, karata i atlasa, plakata, igraćih karata, reklamnih kataloga, prospekata i drugih tiskanih oglasa, djelovodnika, albuma, dnevnika, kalendara, poslovnih obrazaca i drugih tiskanih komercijalnih publikacija, papirne robe za osobne potrebe i drugih tiskanih publikacija, pomoću knjigotiska, ofseta, fotogravure, fleksografije, sitotiska i drugih tiskarskih strojeva, strojeva za umnožavanje, računalnih pisača, fotokopiranja i termokopiranja
1 * - Izrada reklama,natpisa i štambilja
1 * - Izrada i montaža svjetlećih reklama i reklamnih panoa

OSNIVAČI/ČLANOVI DRUŠTVA:

3 OZREN SUDIĆ, OIB: 56484876886
Mala Rakovica, STARA CESTA 20/A
1 - jedini osnivač d.o.o.

OSOBE OVLAŠTENE ZA ZASTUPANJE:

3 OZREN SUDIĆ, OIB: 56484876886
Mala Rakovica, STARA CESTA 20/A
1 - član uprave
1 - zastupa društvo pojedinačno i samostalno

TEMELJNI KAPITAL:
1 20.000,00 kuna

PRAVNI ODNOSI:
Osnivački akt:
1 Izjava o osnivanju od 30.11.2009.
4 Odlukom člana društva od 10.06.2020. godine izmijenjena je Izjava o osnivanju od 30.11.2009. godine u cijelosti Izjavom od 10.06.2020. godine koja se u potpunom tekstu dostavlja sudu u zbirku isprava.

REPUBLIKA HRVATSKA - TRGOVAČKI SUD U ZAGREBU - ZAGREB

D004, 2020-08-26 11:35:09 Stranica: 2 od 3

REPUBLIKA HRVATSKA
TRGOVAČKI SUD U ZAGREBU

IZVADAK IZ SUDSKOG REGISTRA

SUBJEKT UPISA

FINANCIJSKA IZVJEŠĆA:

	Predano	God.	Za razdoblje	Vrsta izvještaja
eu	12.06.20	2019	01.01.19 - 31.12.19	GFI-POD izvještaj

EVIDENCIJSKE DJELATNOSTI:

4 * - stručni poslovi zaštite okoliša
4 * - stručni poslovi zaštite od buke

Upise u glavnu knjigu proveli su:

RBU	Tt	Datum	Naziv suda
0001	Tt-09/13485-2	08.12.2009	Trgovački sud u Zagrebu
0002	Tt-09/13485-6	01.02.2010	Trgovački sud u Zagrebu
0003	Tt-17/30016-1	26.07.2017	Trgovački sud u Zagrebu
0004	Tt-20/13446-2	18.06.2020	Trgovački sud u Zagrebu
eu	/	15.10.2010	elektronički upis
eu	/	07.04.2011	elektronički upis
eu	/	16.05.2012	elektronički upis
eu	/	27.03.2013	elektronički upis
eu	/	23.05.2014	elektronički upis
eu	/	31.03.2015	elektronički upis
eu	/	30.03.2016	elektronički upis
eu	/	25.04.2017	elektronički upis
eu	/	23.04.2018	elektronički upis
eu	/	18.04.2019	elektronički upis
eu	/	12.06.2020	elektronički upis

U Zagrebu, 26. kolovoza 2020.

Ovlaštena osoba

REPUBLIKA HRVATSKA 33 ZAGREB TRGOVAČKI SUD U ZAGREBU

1.2. Rješenje u upisu u imenik ovlaštenih inženjera

REPUBLIKA HRVATSKA

HRVATSKA KOMORA
INŽENJERA GRAĐEVINARSTVA
10000 Zagreb, Ulica grada Vukovara 271

KLASA: UP/I-360-01/17-01/24
URBROJ: 500-03-17-2
Zagreb, 31. siječnja 2017. godine

Hrvatska komora inženjera građevinarstva na temelju članka 26. stavka 5. i članka 27. Zakona o komori arhitekata i komorama inženjera u graditeljstvu i prostornom uređenju ("Narodne novine", broj 78/15.) odlučujući o zahtjevu koji je podnio **Danijel Ivanušević, Zagreb, Milana Rešetara 25,** donosi slijedeće

RJEŠENJE

1. U Imenik ovlaštenih inženjera građevinarstva upisuje se **Danijel Ivanušević, dipl.ing.građ., Zagreb, Milana Rešetara 25, OIB 55115767726,** pod rednim brojem **5686**, s danom upisa **31.01.2017**. godine.

2. Upisom u Imenik ovlaštenih inženjera građevinarstva **Danijel Ivanušević, dipl.ing.građ.**, stječe pravo na uporabu strukovnog naziva **"ovlašteni inženjer građevinarstva"** i pravo na obavljanje stručnih poslova temeljem članka 48., 50., 53. stavak 1. i 2., 55. Zakona o poslovima i djelatnostima prostornog uređenja i gradnje ("Narodne novine", broj 78/15.), te ostala prava i dužnosti sukladno ovom Zakonu, posebnim zakonima i propisima donesenim temeljem tih zakona, te općim aktima Komore.

3. Ovlaštenom inženjeru građevinarstva Hrvatska komora inženjera građevinarstva izdaje **"pečat i iskaznicu ovlaštenog inženjera građevinarstva"**, koje su vlasništvo Komore.

Obrazloženje

Dana 24.01.2017. godine Danijel Ivanušević, dipl.ing.građ., podnio je zahtjev za upis u Imenik ovlaštenih inženjera građevinarstva.

U prilogu zahtjeva, podnositelj zahtjeva je podnio slijedeću dokumentaciju:
- presliku važećeg osobnog dokumenta,
- presliku diplome,
- presliku Uvjerenja o položenom stručnom ispitu za obavljanje poslova prostornog uređenja i graditeljstva,
- dokaz o radnom stažu (Elektronički zapis o podacima evidentiranim u matičnoj evidenciji Hrvatskog zavoda za mirovinsko osiguranje),
- popis poslova osobno potpisan,
- preslike gotovih naslovnica projekata potpisane i ovjerene od odgovornih projektanata na kojima se navode suradnici u projektiranju ili preslike rješenja o imenovanju za suradnika nadzornom inženjeru,

- dokaz o uplati upisnine u iznosu od 1.000,00 kn,
- 70,00 kn Upravne pristojbe (biljezi RH),
- jednu fotografiju veličine 35x45 mm.

Prema odredbi članka 27. Zakona o komori arhitekata i komorama inženjera u graditeljstvu i prostornom uređenju pravo na upis u imenik ovlaštenih arhitekata, ovlaštenih arhitekata urbanista, odnosno ovlaštenih inženjera Komore ima fizička osoba koja kumulativno ispunjava sljedeće uvjete:

1. da je završila odgovarajući preddiplomski i diplomski sveučilišni studij ili integrirani preddiplomski i diplomski sveučilišni studij i stekla akademski naziv magistar inženjer, ili da je završila

2. odgovarajući specijalistički diplomski stručni studij i stekla stručni naziv stručni specijalist inženjer ako je tijekom cijelog svog studija stekla najmanje 300 ECTS bodova, odnosno da je na drugi način propisan posebnim propisom stekla odgovarajući stupanj obrazovanja odgovarajuće struke,

3. da je po završetku odgovarajućeg diplomskog sveučilišnog studija ili po završetku odgovarajućeg specijalističkog diplomskog stručnog studija provela na odgovarajućim poslovima u struci najmanje dvije godine, da je po završetku odgovarajućeg diplomskog sveučilišnog studija ili odgovarajućeg specijalističkog diplomskog stručnog studija provela na odgovarajućim poslovima u struci najmanje jednu godinu, ako je uz navedeno iskustvo po završetku odgovarajućeg preddiplomskog sveučilišnog ili po završetku odgovarajućeg preddiplomskog stručnog studija stekla odgovarajuće iskustvo u struci u trajanju od najmanje tri godine, odnosno bila zaposlena na stručnim poslovima graditeljstva i/ili prostornoga uređenja u tijelima državne uprave ili jedinica lokalne i područne (regionalne) samouprave, te zavodima za prostorno uređenje županije, odnosno Grada Zagreba najmanje deset godina,

4. da je ispunila uvjete sukladno posebnim propisima kojima se propisuje polaganje stručnog ispita.

U postupku koji je prethodio donošenju ovog rješenja izvršen je uvid u priloženu dokumentaciju i utvrđeno je da je zahtjev podnositelja osnovan, te da podnositelj udovoljava kumulativno svim uvjetima za upis u Imenik ovlaštenih inženjera građevinarstva koji su propisani člankom 27. Zakona o komori arhitekata i komorama inženjera u graditeljstvu i prostornom uređenju.

Podnositelj zahtjeva stekao je pravo na uporabu strukovnog naziva „ovlašteni inženjer građevinarstva" i pravo na obavljanje stručnih poslova temeljem članka 48., 50., 53 stavak 1. i 2., 55. Zakona o poslovima i djelatnostima prostornog uređenja i gradnje, te ostala prava i dužnosti sukladno ovom Zakonu, posebnim zakonima i propisima donesenim temeljem tih zakona, te općim aktima Komore.

Ovlašteni inženjer građevinarstva dužan je izvršavati navedene stručne poslove sukladno zakonu te temeljnim načelima i pravilima struke koje treba poštovati ovlašteni inženjer građevinarstva.

Pravo na obavljanje navedenih stručnih poslova prestaje s prestankom članstva u Komori, u skladu s člankom 34. i 35. Zakona o komori arhitekata i komorama inženjera u graditeljstvu i prostornom uređenju.

Ovlaštenom inženjeru građevinarstva Hrvatska komora inženjera građevinarstva izdaje "pečat i iskaznicu ovlaštenog inženjera građevinarstva", sukladno članku 26. stavku 5. Zakona o komori arhitekata i komorama inženjera u graditeljstvu i prostornom uređenju.

Ovlašteni inženjer građevinarstva dužan je plaćati Hrvatskoj komori inženjera građevinarstva članarinu i ostala davanja koja utvrde tijela Komore, osim u slučaju mirovanja članstva i privremenog prekida obavljanja djelatnosti, a pri prestanku članstva u Komori dužan je podmiriti sve dospjele financijske obveze prema Komori, sve sukladno članku 13. stavku 1. točki 5. Statuta Hrvatske komore inženjera građevinarstva.

Ovlašteni inženjer građevinarstva dobiva putem Hrvatske komore inženjera građevinarstva Potvrdu o polici osiguranja od profesionalne odgovornosti kod odabranog osiguravatelja. Polica se izdaje na razdoblje od godine dana i obnavlja svake godine. Premija osiguranja plaća se sa članarinom, odnosno uračunava se u iznos članarine, sve u skladu s člankom 55. Stavcima 1. i 2. Zakona o komori arhitekata i komorama inženjera u graditeljstvu i prostornom uređenju.

Ovlašteni inženjer građevinarstva uplatio je za upis Hrvatskoj komori inženjera građevinarstva upisninu u iznosu od 1.000,00 kn sukladno članku 13. stavku 1. točki 4. Statuta Hrvatske komore inženjera građevinarstva.

Upravna pristojba plaćena je upravnim biljegom emisije Republike Hrvatske koji je zalijepljen na podnesak i poništen, u vrijednosti 20,00 kn (slovima: dvadeset kuna) prema tarifnom br. 1 i u vrijednosti od 50,00 kn (slovima: pedeset kuna), prema tar.br. 2. Zakona o upravnim pristojbama („Narodne novine" broj 8/96, 77/96, 95/97, 131/97, 68/98, 66/99, 145/99, 30/00- Odluka Ustavnog suda, 116/00, 163/03, 17/04, 110/04, 141/04, 150/05, 153/05, 129/06, 117/07, 25/08, 60/08, 20/10, 69/10, 126/11, 112/12, 19/13, 80/13, 40/14, 69/14, 87/14, 94/14).

Slijedom navedenog, na temelju članaka 26. i 27. Zakona o komori arhitekata i komorama inženjera u graditeljstvu i prostornom uređenju, odlučeno je kao u izreci.

Uputa o pravnom lijeku:

Protiv ovog rješenja dopuštena je žalba koja se podnosi Ministarstvu graditeljstva i prostornoga uređenja u roku 15 dana od dana dostave rješenja. Žalba se predaje neposredno ili šalje poštom u pisanom obliku, u tri primjerka, putem tijela koje je izdalo rješenje.

Na žalbu se plaća pristojba u iznosu od 50,00 kuna državnih biljega prema Tar.br. 3. Tarife upravnih pristojbi Zakona o upravnim pristojbama.

Predsjednik
Hrvatske komore inženjera građevinarstva

Zvonimir Sever, dipl.ing.građ.

Dostaviti:
1. **Danijel Ivanušević**,
   10090 Zagreb, Milana Rešetara 25
2. U Zbirku isprava Komore

2. TEHNIČKI DIO

2.1 Dodatni proračun elemenata stabilizacije

U radioničkoj dokumentaciji je promijenjena kvalitteta čelika cijevnih profila stabilizacije sa S355J0 na S275JR. U nastavku je sažetak ispisa iz statičkog modela sa promijenjenom kvalitetom čelika.

Prikaz iskorištenosti profila stabilizacije:

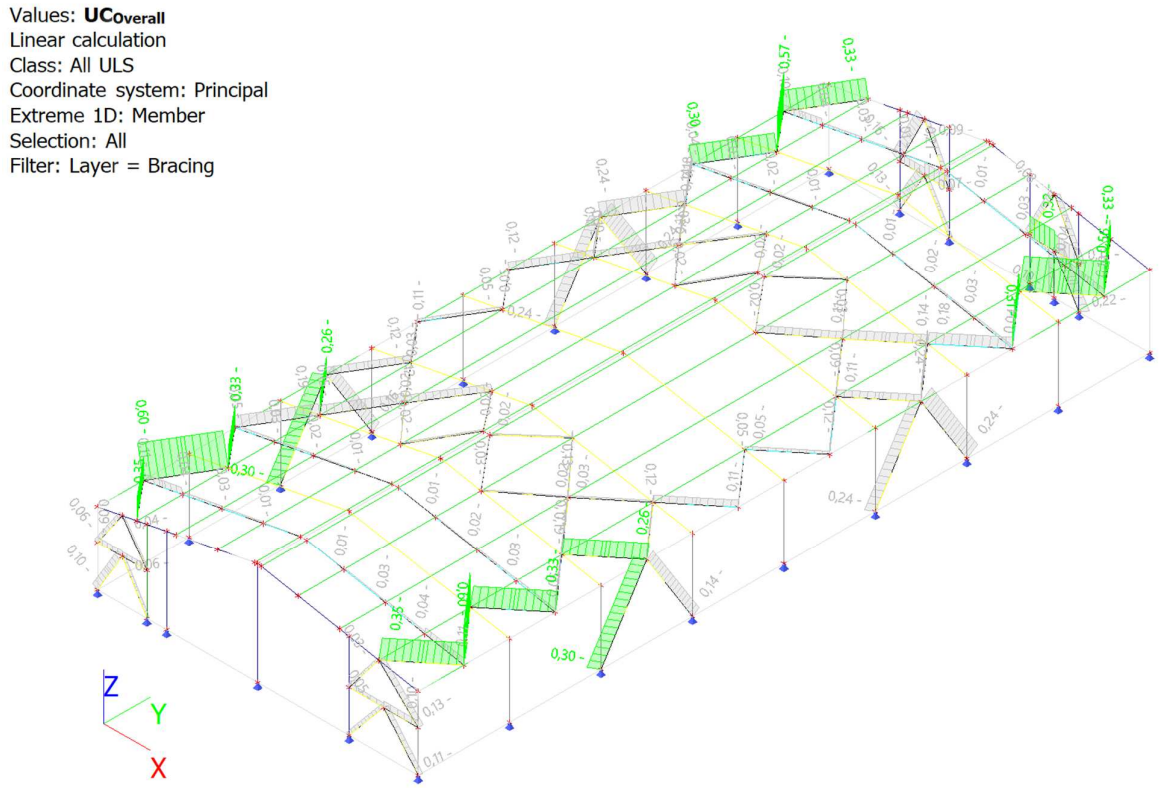

Detaljan dokaz profila stabilizacije:

EN 1993-1-1 Code Check
National annex: Standard EN

Member B66	0,000 / 3,693 m	CFRHS80X80X3	S 275	ULS_1	0,33 -

Note: EN 1993-1-3 article 1.1(3) specifies that this part does not apply to cold formed CHS and RHS sections.
The default EN 1993-1-1 code check is executed instead of the EN 1993-1-3 code check.

Combination key
ULS_1 / 1.35*LC1 + 1.35*LC2 + 1.50*LC3 + 0.90*LC7

Partial safety factors	
γ_{M0} for resistance of cross-sections	1,00
γ_{M1} for resistance to instability	1,10
γ_{M2} for resistance of net sections	1,25

Material		
Yield strength f_y	275,0	MPa
Ultimate strength f_u	430,0	MPa
Fabrication	Cold formed	

Warning: The selected steel grade does not provide any thickness reduction.
The default yield strength is used independent of the thickness.
Please review the thickness reduction in the Material Library.

...::SECTION CHECK::...

The critical check is on position 0,000 m

Internal forces	Calculated	Unit
N_{Ed}	-27,23	kN
$V_{y,Ed}$	0,00	kN
$V_{z,Ed}$	0,00	kN
T_{Ed}	0,00	kNm
$M_{y,Ed}$	0,00	kNm
$M_{z,Ed}$	0,00	kNm

Classification for cross-section design
Classification according to EN 1993-1-1 article 5.5.2
Classification of Internal and Outstand parts according to EN 1993-1-1 Table 5.2 Sheet 1 & 2

Id	Type	c [mm]	t [mm]	σ_1 [kN/m^2]	σ_2 [kN/m^2]	Ψ [-]	k_σ [-]	α [-]	c/t [-]	Class 1 Limit [-]	Class 2 Limit [-]	Class 3 Limit [-]	Class
1	I	71,0	3,0	30227,813	30227,813	1,0		1,0	23,7	30,5	35,1	38,8	1
3	I	71,0	3,0	30227,813	30227,813	1,0		1,0	23,7	30,5	35,1	38,8	1
5	I	71,0	3,0	30227,813	30227,813	1,0		1,0	23,7	30,5	35,1	38,8	1
7	I	71,0	3,0	30227,813	30227,813	1,0		1,0	23,7	30,5	35,1	38,8	1

The cross-section is classified as Class 1

Compression check
According to EN 1993-1-1 article 6.2.4 and formula (6.9)

A	9,0100e-04	m^2
$N_{c,Rd}$	247,78	kN
Unity check	0,11	-

The member satisfies the section check.

...::STABILITY CHECK::...

Classification for member buckling design
Decisive position for stability classification: 0,000 m

Classification according to EN 1993-1-1 article 5.5.2
Classification of Internal and Outstand parts according to EN 1993-1-1 Table 5.2 Sheet 1 & 2

Id	Type	c [mm]	t [mm]	σ_1 [kN/m²]	σ_2 [kN/m²]	Ψ [-]	k_σ [-]	α [-]	c/t [-]	Class 1 Limit [-]	Class 2 Limit [-]	Class 3 Limit [-]	Class
1	I	71,0	3,0	30227,813	30227,813	1,0		1,0	23,7	30,5	35,1	38,8	1
3	I	71,0	3,0	30227,813	30227,813	1,0		1,0	23,7	30,5	35,1	38,8	1
5	I	71,0	3,0	30227,813	30227,813	1,0		1,0	23,7	30,5	35,1	38,8	1
7	I	71,0	3,0	30227,813	30227,813	1,0		1,0	23,7	30,5	35,1	38,8	1

The cross-section is classified as Class 1

Flexural Buckling check
According to EN 1993-1-1 article 6.3.1.1 and formula (6.46)

Buckling parameters	yy	zz	
Sway type	sway	non-sway	
System length L	3,693	3,693	m
Buckling factor k	1,00	1,00	
Buckling length l_{cr}	3,693	3,693	m
Critical Euler load N_{cr}	133,51	133,52	kN
Slenderness λ	118,27	118,26	
Relative slenderness λ_{rel}	1,36	1,36	
Limit slenderness $\lambda_{rel,0}$	0,20	0,20	
Buckling curve	c	c	
Imperfection α	0,49	0,49	
Reduction factor χ	0,36	0,36	
Buckling resistance $N_{b,Rd}$	81,89	81,89	kN

Flexural Buckling verification		
Cross-section area A	9,0100e-04	m^2
Buckling resistance $N_{b,Rd}$	81,89	kN
Unity check	0,33	-

Torsional(-Flexural) Buckling check
According to EN 1993-1-1 article 6.3.1.1 and formula (6.46)
Note: The cross-section concerns a RHS section which is not susceptible to Torsional(-Flexural) Buckling.

The member satisfies the stability check.

EN 1993-1-1 Code Check
National annex: Standard EN

Member B108	0,000 / 3,695 m	CFRHS100X100X3	S 275	ULS_1	0,60 -

Note: EN 1993-1-3 article 1.1(3) specifies that this part does not apply to cold formed CHS and RHS sections.
The default EN 1993-1-1 code check is executed instead of the EN 1993-1-3 code check.

Combination key
ULS_1 / 1.35*LC1 + 1.35*LC2 + 1.50*LC3 + 0.90*LC5

Partial safety factors	
γ_{M0} for resistance of cross-sections	1,00
γ_{M1} for resistance to instability	1,10
γ_{M2} for resistance of net sections	1,25

Material		
Yield strength f_y	275,0	MPa
Ultimate strength f_u	430,0	MPa
Fabrication	Cold formed	

Warning: The selected steel grade does not provide any thickness reduction.
The default yield strength is used independent of the thickness.
Please review the thickness reduction in the Material Library.

...::SECTION CHECK::...

The critical check is on position 0,000 m

Internal forces	Calculated	Unit
N_{Ed}	-85,04	kN
$V_{y,Ed}$	0,00	kN
$V_{z,Ed}$	0,00	kN
T_{Ed}	0,00	kNm
$M_{y,Ed}$	0,00	kNm
$M_{z,Ed}$	0,00	kNm

Classification for cross-section design
Classification according to EN 1993-1-1 article 5.5.2
Classification of Internal and Outstand parts according to EN 1993-1-1 Table 5.2 Sheet 1 & 2

Id	Type	c [mm]	t [mm]	σ_1 [kN/m²]	σ_2 [kN/m²]	Ψ [-]	k_σ [-]	α [-]	c/t [-]	Class 1 Limit [-]	Class 2 Limit [-]	Class 3 Limit [-]	Class
1	I	91,0	3,0	74548,509	74548,509	1,0		1,0	30,3	30,5	35,1	38,8	1
3	I	91,0	3,0	74548,509	74548,509	1,0		1,0	30,3	30,5	35,1	38,8	1
5	I	91,0	3,0	74548,509	74548,509	1,0		1,0	30,3	30,5	35,1	38,8	1
7	I	91,0	3,0	74548,509	74548,509	1,0		1,0	30,3	30,5	35,1	38,8	1

The cross-section is classified as Class 1

Compression check
According to EN 1993-1-1 article 6.2.4 and formula (6.9)

A	1,1410e-03	m^2
$N_{c,Rd}$	313,77	kN
Unity check	0,27	-

The member satisfies the section check.

...::STABILITY CHECK::...

Classification for member buckling design
Decisive position for stability classification: 0,000 m
Classification according to EN 1993-1-1 article 5.5.2
Classification of Internal and Outstand parts according to EN 1993-1-1 Table 5.2 Sheet 1 & 2

Id	Type	c [mm]	t [mm]	σ_1 [kN/m²]	σ_2 [kN/m²]	Ψ [-]	k_σ [-]	α [-]	c/t [-]	Class 1 Limit [-]	Class 2 Limit [-]	Class 3 Limit [-]	Class
1	I	91,0	3,0	74548,509	74548,509	1,0		1,0	30,3	30,5	35,1	38,8	1
3	I	91,0	3,0	74548,509	74548,509	1,0		1,0	30,3	30,5	35,1	38,8	1
5	I	91,0	3,0	74548,509	74548,509	1,0		1,0	30,3	30,5	35,1	38,8	1
7	I	91,0	3,0	74548,509	74548,509	1,0		1,0	30,3	30,5	35,1	38,8	1

The cross-section is classified as Class 1

Flexural Buckling check
According to EN 1993-1-1 article 6.3.1.1 and formula (6.46)

Buckling parameters	yy	zz	
Sway type	sway	non-sway	
System length L	3,695	3,695	m
Buckling factor k	1,00	1,00	
Buckling length l_{cr}	3,695	3,695	m
Critical Euler load N_{cr}	268,83	268,84	kN
Slenderness λ	93,79	93,79	
Relative slenderness λ_{rel}	1,08	1,08	
Limit slenderness $\lambda_{rel,0}$	0,20	0,20	
Buckling curve	c	c	
Imperfection α	0,49	0,49	
Reduction factor χ	0,49	0,49	
Buckling resistance $N_{b,Rd}$	141,14	141,14	kN

Flexural Buckling verification		
Cross-section area A	1,1410e-03	m^2
Buckling resistance $N_{b,Rd}$	141,14	kN
Unity check	0,60	-

Torsional(-Flexural) Buckling check
According to EN 1993-1-1 article 6.3.1.1 and formula (6.46)
Note: The cross-section concerns a RHS section which is not susceptible to Torsional(-Flexural) Buckling.

The member satisfies the stability check.

EN 1993-1-1 Code Check
National annex: Standard EN

Member B128	4,969 / 4,969 m	CFRHS100X100X5	S 275	ULS_1	0,50 -

Note: EN 1993-1-3 article 1.1(3) specifies that this part does not apply to cold formed CHS and RHS sections.
The default EN 1993-1-1 code check is executed instead of the EN 1993-1-3 code check.

Combination key
ULS_1 / LC1 + 1.50*LC6

Partial safety factors	
γ_{M0} for resistance of cross-sections	1,00
γ_{M1} for resistance to instability	1,10
γ_{M2} for resistance of net sections	1,25

Material		
Yield strength f_y	275,0	MPa
Ultimate strength f_u	430,0	MPa
Fabrication	Cold formed	

Warning: The selected steel grade does not provide any thickness reduction.
The default yield strength is used independent of the thickness.
Please review the thickness reduction in the Material Library.

...::SECTION CHECK::...

The critical check is on position 4,969 m

Internal forces	Calculated	Unit
N_{Ed}	-7,14	kN
$V_{y,Ed}$	0,01	kN
$V_{z,Ed}$	5,79	kN
T_{Ed}	0,00	kNm
$M_{y,Ed}$	0,00	kNm
$M_{z,Ed}$	0,00	kNm

Classification for cross-section design
Classification according to EN 1993-1-1 article 5.5.2
Classification of Internal and Outstand parts according to EN 1993-1-1 Table 5.2 Sheet 1 & 2

Id	Type	c [mm]	t [mm]	σ_1 [kN/m²]	σ_2 [kN/m²]	Ψ [-]	k_σ [-]	α [-]	c/t [-]	Class 1 Limit [-]	Class 2 Limit [-]	Class 3 Limit [-]	Class
1	I	85,0	5,0	3889,315	3889,315	1,0		1,0	17,0	30,5	35,1	38,8	1
3	I	85,0	5,0	3889,315	3889,315	1,0		1,0	17,0	30,5	35,1	38,8	1
5	I	85,0	5,0	3889,315	3889,315	1,0		1,0	17,0	30,5	35,1	38,8	1
7	I	85,0	5,0	3889,315	3889,315	1,0		1,0	17,0	30,5	35,1	38,8	1

The cross-section is classified as Class 1

Compression check
According to EN 1993-1-1 article 6.2.4 and formula (6.9)

A	1,8360e-03	m^2
$N_{c,Rd}$	504,90	kN
Unity check	0,01	-

Shear check for V_y
According to EN 1993-1-1 article 6.2.6 and formula (6.17)

η	1,20	
A_v	9,1800e-04	m^2
$V_{pl,y,Rd}$	145,75	kN
Unity check	0,00	-

Shear check for V_z
According to EN 1993-1-1 article 6.2.6 and formula (6.17)

η	1,20	
A_v	9,1800e-04	m^2
$V_{pl,z,Rd}$	145,75	kN
Unity check	0,04	-

The member satisfies the section check.

...::STABILITY CHECK::...

Classification for member buckling design
Decisive position for stability classification: 2,454 m
Classification according to EN 1993-1-1 article 5.5.2
Classification of Internal and Outstand parts according to EN 1993-1-1 Table 5.2 Sheet 1 & 2

Id	Type	c [mm]	t [mm]	σ_1 [kN/m²]	σ_2 [kN/m²]	Ψ [-]	k_σ [-]	α [-]	c/t [-]	Class 1 Limit [-]	Class 2 Limit [-]	Class 3 Limit [-]	Class
1	I	85,0	5,0	136704,004	136260,852	1,0		1,0	17,0	30,5	35,1	38,9	1
3	I	85,0	5,0	122257,215	-115361,458	-0,9		0,5	17,0	64,4	74,1	108,3	1
5	I	85,0	5,0	-129312,959	-128869,806								
7	I	85,0	5,0	-114866,170	122752,503	-0,9		0,5	17,0	64,0	73,7	107,5	1

The cross-section is classified as Class 1

Flexural Buckling check
According to EN 1993-1-1 article 6.3.1.1 and formula (6.46)

Buckling parameters	yy	zz	
Sway type	sway	non-sway	
System length L	4,969	2,516	m
Buckling factor k	1,00	0,74	
Buckling length l_{cr}	4,969	1,858	m
Critical Euler load N_{cr}	227,55	1628,30	kN
Slenderness λ	129,32	48,34	
Relative slenderness λ_{rel}	1,49	0,56	
Limit slenderness $\lambda_{rel,0}$	0,20	0,20	

Note: The slenderness or compression force is such that Flexural Buckling effects may be ignored according to EN 1993-1-1 article 6.3.1.2(4).

Torsional(-Flexural) Buckling check
According to EN 1993-1-1 article 6.3.1.1 and formula (6.46)
Note: The cross-section concerns a RHS section which is not susceptible to Torsional(-Flexural) Buckling.

Bending and axial compression check
According to EN 1993-1-1 article 6.3.3 and formula (6.61),(6.62)

Bending and axial compression check parameters		
Interaction method	alternative method 1	
Cross-section area A	1,8360e-03	m^2
Plastic section modulus $W_{pl,y}$	6,4590e-05	m^3
Plastic section modulus $W_{pl,z}$	6,4590e-05	m^3

Bending and axial compression check parameters		
Design compression force N_{Ed}	7,14	kN
Design bending moment (maximum) $M_{y,Ed}$	-7,56	kNm
Design bending moment (maximum) $M_{z,Ed}$	-0,01	kNm
Characteristic compression resistance N_{Rk}	504,90	kN
Characteristic moment resistance $M_{y,Rk}$	17,76	kNm
Characteristic moment resistance $M_{z,Rk}$	17,76	kNm
Reduction factor χ_y	1,00	
Reduction factor χ_z	1,00	
Reduction factor χ_{LT}	1,00	
Interaction factor k_{yy}	1,04	
Interaction factor k_{yz}	0,48	
Interaction factor k_{zy}	0,64	
Interaction factor k_{zz}	0,80	

Maximum moment $M_{y,Ed}$ is derived from beam B128 position 2,454 m.
Maximum moment $M_{z,Ed}$ is derived from beam B128 position 2,454 m.

Interaction method 1 parameters		
Critical Euler load $N_{cr,y}$	227,55	kN
Critical Euler load $N_{cr,z}$	1628,30	kN
Elastic critical load $N_{cr,T}$	120944,82	kN
Plastic section modulus $W_{pl,y}$	6,4590e-05	m^3
Elastic section modulus $W_{el,y}$	5,4220e-05	m^3
Plastic section modulus $W_{pl,z}$	6,4590e-05	m^3
Elastic section modulus $W_{el,z}$	5,4220e-05	m^3
Second moment of area I_y	2,7110e-06	m^4
Second moment of area I_z	2,7110e-06	m^4
Torsional constant I_t	4,4052e-06	m^4
Method for equivalent moment factor $C_{my,0}$	Table A.2 Line 4 (Line load)	
Equivalent moment factor $C_{my,0}$	1,00	
Method for equivalent moment factor $C_{mz,0}$	Table A.2 Line 1 (Linear)	
Ratio of end moments ψ_z	0,00	
Equivalent moment factor $C_{mz,0}$	0,79	
Factor μ_y	1,00	
Factor μ_z	1,00	
Factor ε_y	35,89	
Factor a_{LT}	0,00	
Critical moment for uniform bending $M_{cr,0}$	563,15	kNm
Relative slenderness $\lambda_{rel,0}$	0,18	
Limit relative slenderness $\lambda_{rel,0,lim}$	0,23	
Equivalent moment factor C_{my}	1,00	
Equivalent moment factor C_{mz}	0,79	
Equivalent moment factor C_{mLT}	1,00	
Factor b_{LT}	0,00	
Factor c_{LT}	0,00	
Factor d_{LT}	0,00	
Factor e_{LT}	0,00	
Factor w_y	1,19	
Factor w_z	1,19	
Factor n_{pl}	0,02	
Maximum relative slenderness $\lambda_{rel,max}$	1,49	
Factor C_{yy}	0,99	
Factor C_{yz}	0,98	
Factor C_{zy}	0,97	
Factor C_{zz}	1,00	

Unity check (6.61) = 0,02 + 0,49 + 0,00 = 0,50 -
Unity check (6.62) = 0,02 + 0,30 + 0,00 = 0,32 -

The member satisfies the stability check.

2.2 Proračun karakterističnih detalja

Shematski prikaz pozicija detalja:

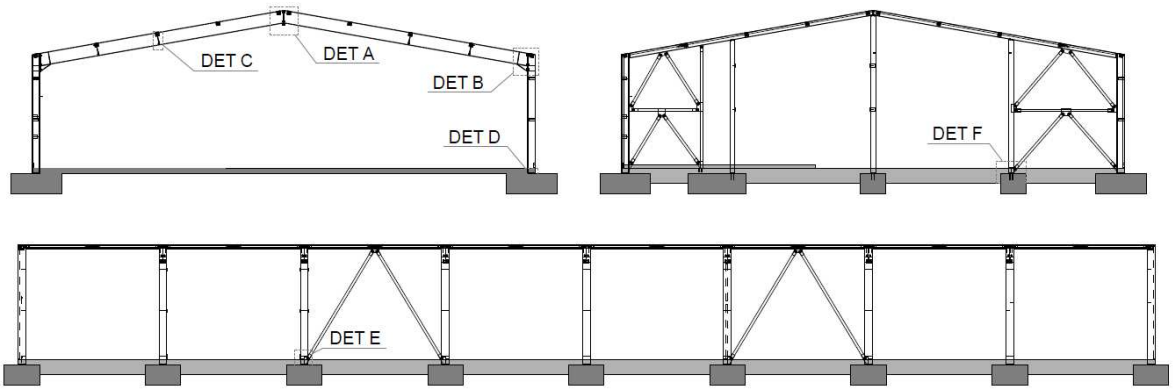

a) DETALJ A - spoj glavnih nosača u sljemenu

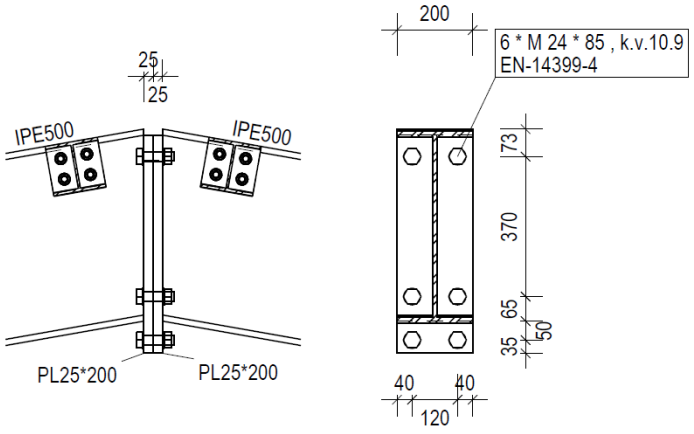

Name	Cross-section	β – Direction [°]	γ - Pitch [°]	α - Rotation [°]	Offset ex [mm]	Offset ey [mm]	Offset ez [mm]	Forces in
B1	1 - IPE500	180,0	10,0	0,0	0	0	0	Position
B2	1 - IPE500	0,0	10,0	0,0	0	0	0	Position

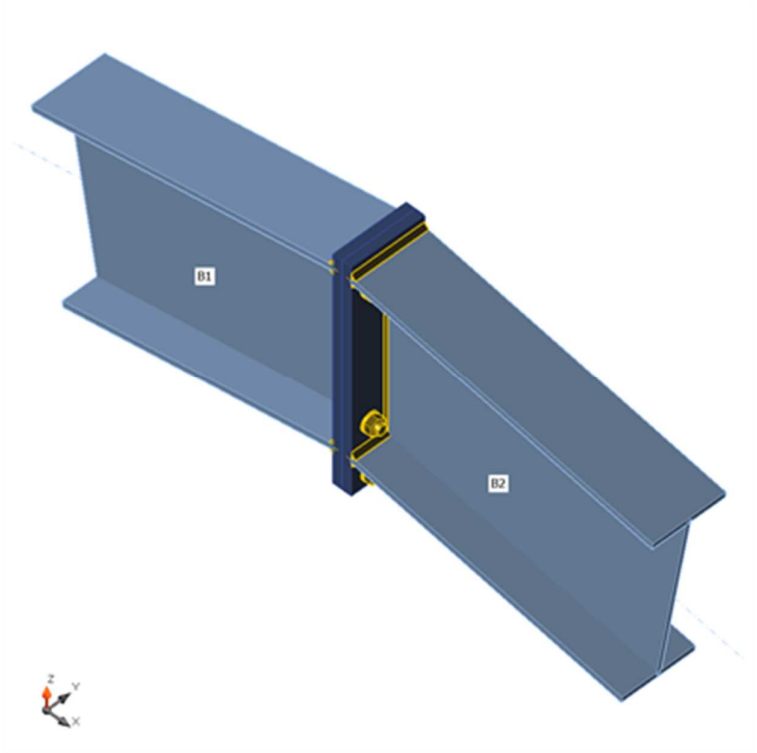

Cross-sections

Name	Material
1 - IPE500	S 355

Bolts

Name	Bolt assembly	Diameter [mm]	fu [MPa]	Gross area [mm²]
M24 10.9	M24 10.9	24	1000,0	452

Load effects (equilibrium not required)

Name	Member	N [kN]	Vy [kN]	Vz [kN]	Mx [kNm]	My [kNm]	Mz [kNm]
LE5	B2	-131,4	-0,6	-38,1	0,0	-165,7	0,0
LE10	B2	-79,5	0,1	7,3	0,0	-283,2	0,0
LE11	B2	-79,5	0,1	-7,3	0,0	-283,2	0,0

Summary

Name	Value	Status
Analysis	100,0%	OK
Plates	0,0 < 5%	OK
Bolts	75,5 < 100%	OK
Welds	98,1 < 100%	OK
Buckling	Not calculated	

Plates

Name	Thickness [mm]	Loads	σ_{Ed} [MPa]	ε_{Pl} [%]	Status
B1-bfl 1	16,0	LE10	173,9	0,0	OK
B1-tfl 1	16,0	LE11	183,2	0,0	OK
B1-w 1	10,2	LE11	154,7	0,0	OK
B2-bfl 1	16,0	LE11	172,1	0,0	OK
B2-tfl 1	16,0	LE11	183,4	0,0	OK
B2-w 1	10,2	LE11	154,7	0,0	OK
PP1a	25,0	LE10	283,2	0,0	OK
PP1b	25,0	LE10	281,1	0,0	OK

Design data

Material	f_y [MPa]	ε_{lim} [%]
S 355	355,0	5,0

Symbol explanation

ε_{Pl} Strain
σ_{Ed} Eq. stress
f_y Yield strength
ε_{lim} Limit of plastic strain

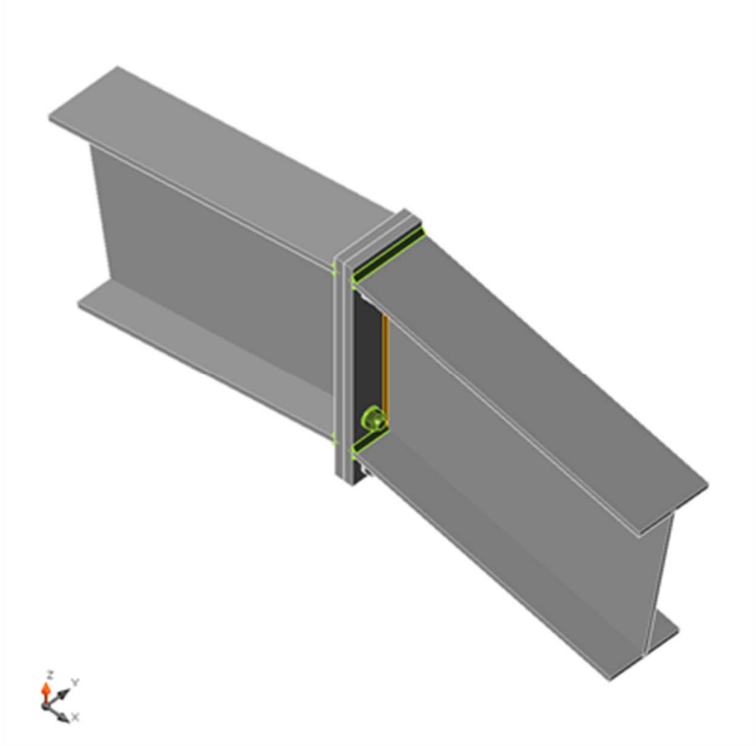

Overall check, LE10 **Pogreška! Knjižna oznaka nije definirana.**

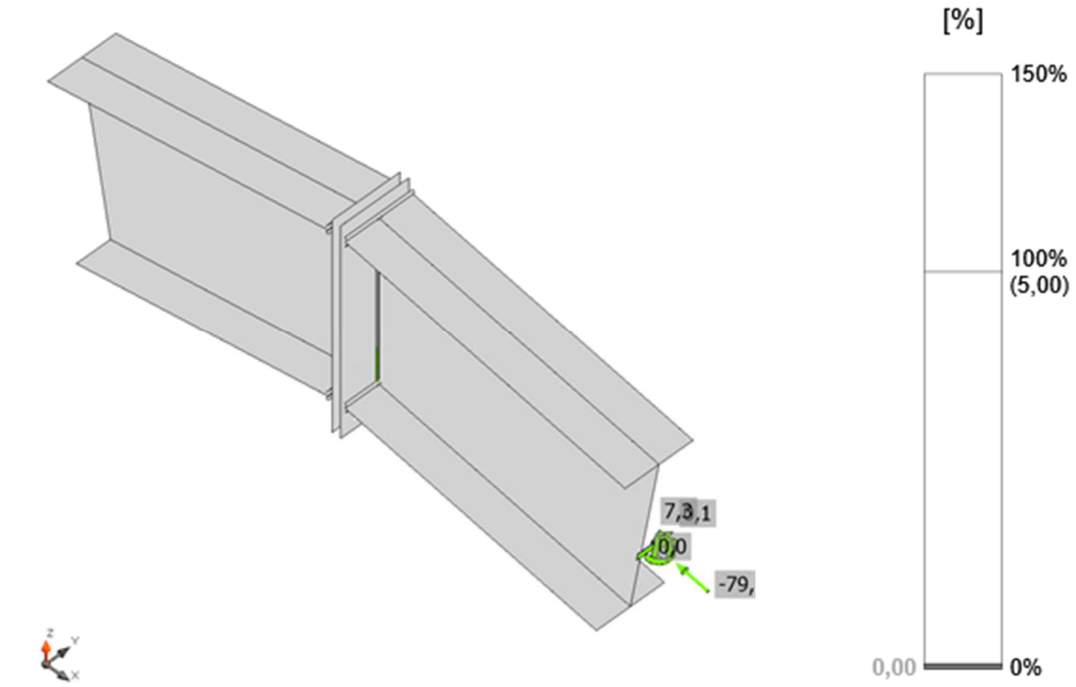

Strain check, LE10 **Pogreška! Knjižna oznaka nije definirana.**

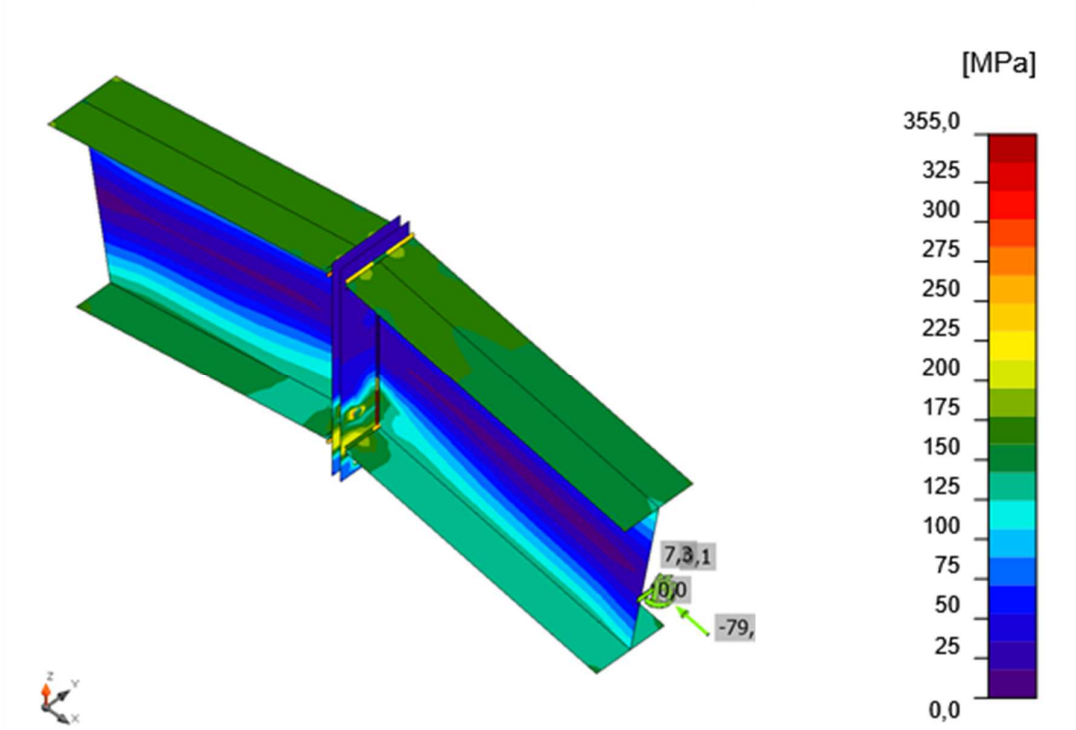

Equivalent stress, LE10 **Pogreška! Knjižna oznaka nije definirana.**

Bolts

	Name	Loads	$F_{t,Ed}$ [kN]	V [kN]	Ut_t [%]	$F_{b,Rd}$ [kN]	Ut_s [%]	Ut_{ts} [%]	Detailing	Status
	B1	LE10	0,0	3,4	0,0	588,0	2,4	2,4	OK	OK

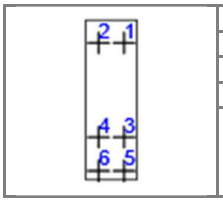	B2	LE10	0,0	3,4	0,0	588,0	2,4	2,4	OK	OK
	B3	LE10	191,0	3,6	75,1	588,0	2,6	56,3	OK	OK
	B4	LE10	192,0	3,6	75,5	588,0	2,6	56,5	OK	OK
	B5	LE10	149,0	3,5	58,6	263,9	2,4	44,3	OK	OK
	B6	LE10	148,1	3,5	58,3	263,9	2,4	44,1	OK	OK

Design data

Name	$F_{t,Rd}$ [kN]	$B_{p,Rd}$ [kN]	$F_{v,Rd}$ [kN]
M24 10.9 - 1	254,2	796,2	141,2

Symbol explanation

$F_{t,Rd}$	Bolt tension resistance EN 1993-1-8 tab. 3.4
$F_{t,Ed}$	Tension force
$B_{p,Rd}$	Punching shear resistance
V	Resultant of shear forces Vy, Vz in bolt
$F_{v,Rd}$	Bolt shear resistance EN_1993-1-8 table 3.4
$F_{b,Rd}$	Plate bearing resistance EN 1993-1-8 tab. 3.4
Ut_t	Utilization in tension
Ut_s	Utilization in shear
Ut_{ts}	Utilization in tension and shear EN 1993-1-8 table 3.4

Welds (Plastic redistribution)

Item	Edge	Throat th. [mm]	Length [mm]	Loads	$\sigma_{w,Ed}$ [MPa]	ε_{Pl} [%]	$\sigma_{\perp}$ [MPa]	$\tau_{\parallel}$ [MPa]	$\tau_{\perp}$ [MPa]	Ut [%]	Ut_c [%]	Status
PP1a	B1-bfl 1	◢8,0◣	200	LE10	239,5	0,0	49,0	0,2	135,3	55,0	41,9	OK
		◢8,0◣	200	LE11	302,9	0,0	233,7	0,8	-111,3	69,6	55,6	OK
PP1a	B1-tfl 1	◢8,0◣	200	LE11	243,3	0,0	-121,0	-62,3	-104,7	55,9	50,4	OK
		◢8,0◣	200	LE10	312,6	0,0	-121,6	-3,8	166,2	71,8	61,8	OK
PP1a	B1-w 1	◢4,0◣	491	LE10	427,2	0,2	182,2	-130,4	181,0	98,1	44,5	OK
		◢4,0◣	491	LE10	427,2	0,2	180,6	130,6	-181,5	98,1	44,5	OK
PP1b	B2-bfl 1	◢8,0◣	200	LE10	239,7	0,0	46,6	0,0	135,8	55,0	41,3	OK
		◢8,0◣	200	LE10	304,4	0,0	236,4	-0,8	-110,7	69,9	55,3	OK
PP1b	B2-tfl 1	◢8,0◣	200	LE11	243,3	0,0	-120,8	-61,4	-105,3	55,9	50,4	OK
		◢8,0◣	200	LE11	312,0	0,0	-121,0	4,1	166,0	71,6	61,6	OK
PP1b	B2-w 1	◢4,0◣	491	LE10	427,2	0,2	186,2	-119,2	187,3	98,1	43,7	OK
		◢4,0◣	491	LE10	427,2	0,2	187,8	119,2	-186,7	98,1	43,7	OK

Design data

	β_w [-]	$\sigma_{w,Rd}$ [MPa]	0.9 σ [MPa]
S 355	0,90	435,6	352,8

Symbol explanation

ε_{Pl}	Strain
$\sigma_{w,Ed}$	Equivalent stress
$\sigma_{w,Rd}$	Equivalent stress resistance
$\sigma_{\perp}$	Perpendicular stress
$\tau_{\parallel}$	Shear stress parallel to weld axis
$\tau_{\perp}$	Shear stress perpendicular to weld axis
0.9 σ	Perpendicular stress resistance - 0.9*fu/γM2
β_w	Corelation factor EN 1993-1-8 tab. 4.1
Ut	Utilization
Utc	Weld capacity utilization

Code settings

Item	Value	Unit	Reference
γ_{M0}	1,00	-	EN 1993-1-1: 6.1
γ_{M1}	1,10	-	EN 1993-1-1: 6.1

γ_{M2}	1,25	-	EN 1993-1-1: 6.1
γ_{M3}	1,25	-	EN 1993-1-8: 2.2
γ_C	1,50	-	EN 1992-1-1: 2.4.2.4
γ_{Inst}	1,20	-	ETAG 001-C: 3.2.1
Joint coefficient βj	0,67	-	EN 1993-1-8: 6.2.5
Effective area - influence of mesh size	0,10	-	
Friction coefficient - concrete	0,25	-	EN 1993-1-8
Friction coefficient in slip-resistance	0,30	-	EN 1993-1-8 tab 3.7
Limit plastic strain	0,05	-	EN 1993-1-5
Weld stress evaluation	Plastic redistribution		
Detailing	Yes		
Distance between bolts [d]	2,20	-	EN 1993-1-8: tab 3.3
Distance between bolts and edge [d]	1,20	-	EN 1993-1-8: tab 3.3
Concrete breakout resistance	Yes		ETAG 001-C
Use calculated αb in bearing check.	Yes		EN 1993-1-8: tab 3.4
Cracked concrete	No		
Local deformation check	No		
Local deformation limit	0,03	-	CIDECT DG 1, 3 - 1.1
Geometrical nonlinearity (GMNA)	Yes		Large deformations for hollow sections

b) DETALJ B - spoj glavnog nosača i stupa

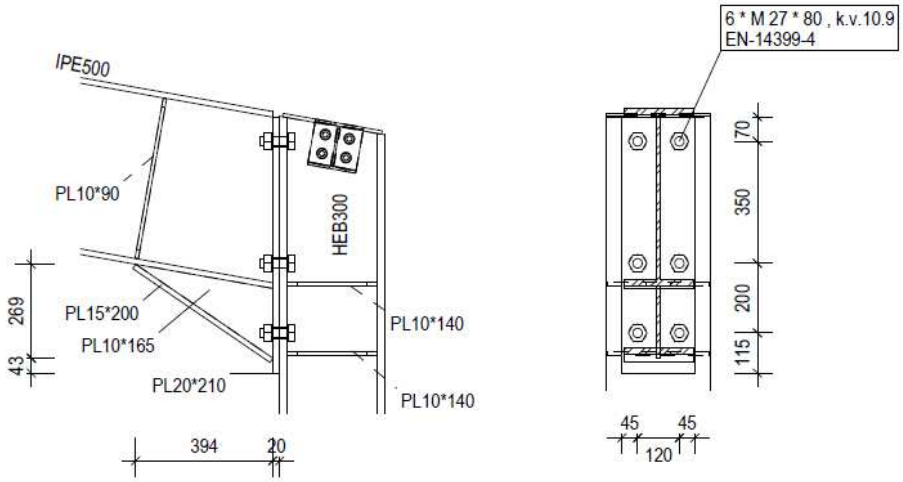

Beams and columns

Name	Cross-section	β – Direction [°]	γ - Pitch [°]	α - Rotation [°]	Offset ex [mm]	Offset ey [mm]	Offset ez [mm]	Forces in
B15	1 - IPE500	180,0	-10,0	0,0	0	0	0	Position
B16	2 - HEB300	0,0	90,0	180,0	0	0	0	Position

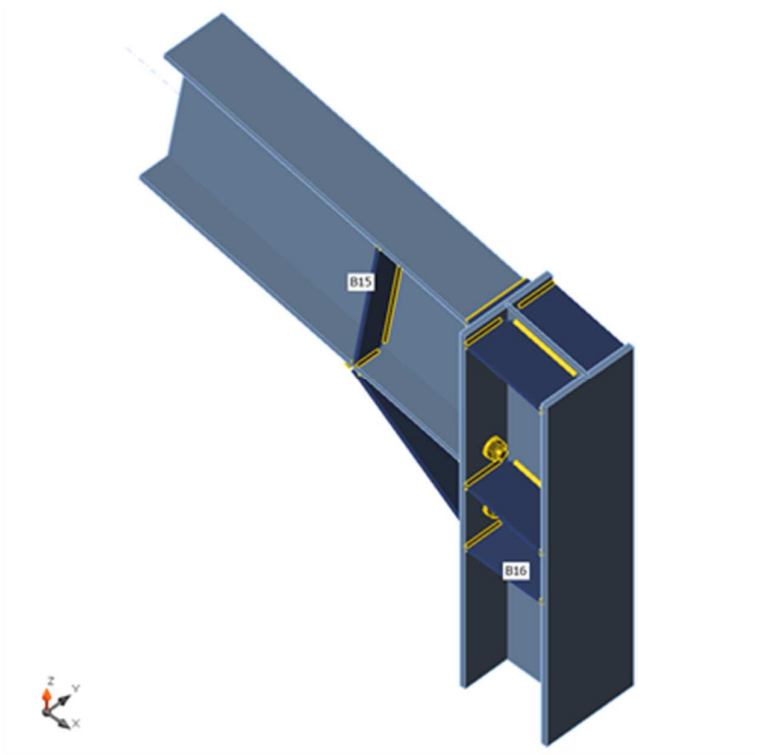

Cross-sections

Name	Material
1 - IPE500	S 355
2 - HEB300	S 355

Bolts

Name	Bolt assembly	Diameter [mm]	fu [MPa]	Gross area [mm²]
M27 10.9	M27 10.9	27	1000,0	573

Load effects (equilibrium not required)

Name	Member	N [kN]	Vy [kN]	Vz [kN]	Mx [kNm]	My [kNm]	Mz [kNm]
LE1	B15	-84,1	2,6	-92,5	0,0	280,2	-0,1
LE6	B15	-114,3	0,7	-129,3	0,0	384,3	-1,0
LE7	B15	-59,5	1,2	-77,2	0,0	214,9	0,1
LE8	B15	-6,7	-0,3	-6,9	0,0	8,0	-0,1
LE9	B15	-114,2	0,9	-128,7	0,0	384,4	-0,2

Check

Summary

Name	Value	Status
Analysis	100,0%	OK
Plates	0,2 < 5%	OK
Bolts	89,9 < 100%	OK
Welds	99,0 < 100%	OK
Buckling	Not calculated	

Plates

Name	Thickness [mm]	Loads	σ_{Ed} [MPa]	ε_{Pl} [%]	Status
B15-bfl 1	16,0	LE6	265,4	0,0	OK
B15-tfl 1	16,0	LE6	288,2	0,0	OK
B15-w 1	10,2	LE6	337,2	0,0	OK
B16-bfl 1	19,0	LE6	277,4	0,0	OK
B16-tfl 1	19,0	LE6	355,4	0,2	OK

B16-w 1	11,0	LE6	328,6	0,0	OK
STIFF1a	10,0	LE9	271,6	0,0	OK
STIFF1b	10,0	LE6	274,5	0,0	OK
EP1	20,0	LE9	355,3	0,2	OK
WID1a	10,0	LE6	221,7	0,0	OK
WID1b	15,0	LE6	278,7	0,0	OK
STIFF2a	10,0	LE9	111,0	0,0	OK
STIFF2b	10,0	LE6	114,7	0,0	OK
STIFF3a	10,0	LE9	122,1	0,0	OK
STIFF3b	10,0	LE6	124,8	0,0	OK
STIFF4a	10,0	LE6	193,4	0,0	OK
STIFF4b	10,0	LE9	187,9	0,0	OK

Design data

Material	f_y [MPa]	ε_{lim} [%]
S 355	355,0	5,0

Symbol explanation

ε_{Pl} Strain
σ_{Ed} Eq. stress
f_y Yield strength
ε_{lim} Limit of plastic strain

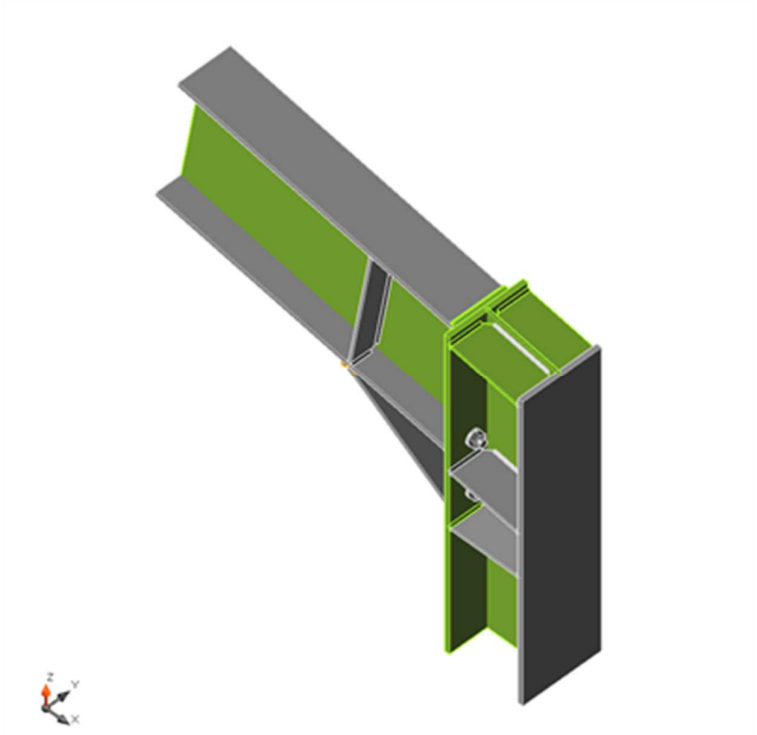

Overall check, LE6 **Pogreška! Knjižna oznaka nije definirana.**

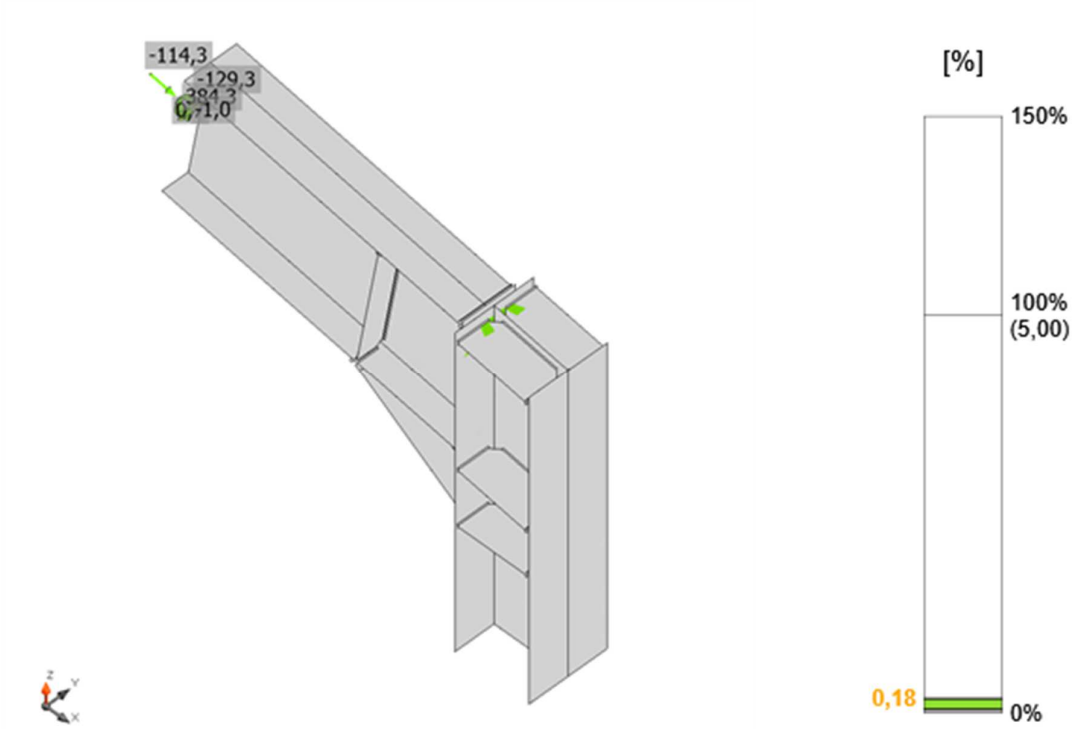

Strain check, LE6 **Pogreška! Knjižna oznaka nije definirana.**

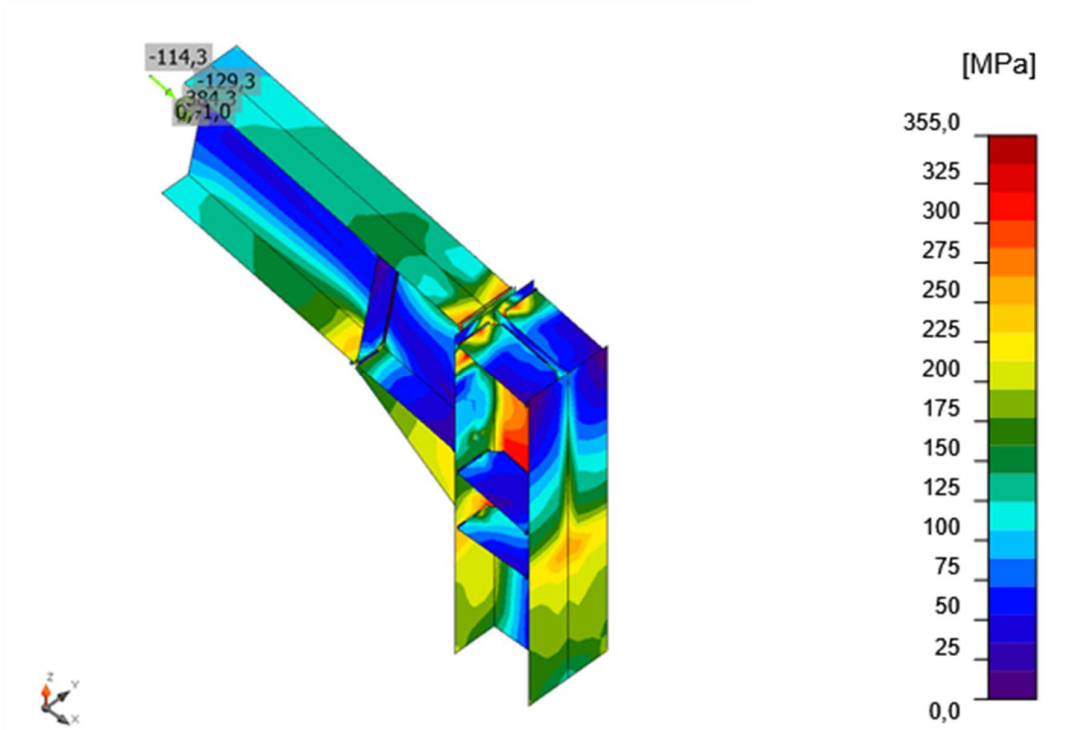

Equivalent stress, LE6 **Pogreška! Knjižna oznaka nije definirana.**

Bolts

	Name	Loads	$F_{t,Ed}$ [kN]	V [kN]	Ut_t [%]	$F_{b,Rd}$ [kN]	Ut_s [%]	Ut_{ts} [%]	Detailing	Status
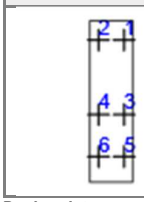	B1	LE6	297,2	4,4	89,9	431,5	2,4	66,6	OK	OK
	B2	LE9	295,0	4,7	89,3	435,8	2,6	66,3	OK	OK
	B3	LE9	46,4	19,8	14,0	444,2	10,8	20,8	OK	OK
	B4	LE6	46,7	20,1	14,1	444,4	11,0	21,1	OK	OK
	B5	LE9	3,9	58,5	1,2	432,8	31,9	32,7	OK	OK
	B6	LE6	3,2	59,1	1,0	433,1	32,2	32,9	OK	OK

Design data

Name	$F_{t,Rd}$ [kN]	$B_{p,Rd}$ [kN]	$F_{v,Rd}$ [kN]
M27 10.9 - 1	330,5	679,8	183,6

Symbol explanation

- $F_{t,Rd}$ Bolt tension resistance EN 1993-1-8 tab. 3.4
- $F_{t,Ed}$ Tension force
- $B_{p,Rd}$ Punching shear resistance
- V Resultant of shear forces Vy, Vz in bolt
- $F_{v,Rd}$ Bolt shear resistance EN_1993-1-8 table 3.4
- $F_{b,Rd}$ Plate bearing resistance EN 1993-1-8 tab. 3.4
- Ut_t Utilization in tension
- Ut_s Utilization in shear
- Ut_{ts} Utilization in tension and shear EN 1993-1-8 table 3.4

Welds (Plastic redistribution)

Item	Edge	Throat th. [mm]	Length [mm]	Loads	$\sigma_{w,Ed}$ [MPa]	ε_{Pl} [%]	$\sigma_{\perp}$ [MPa]	$\tau_{\parallel}$ [MPa]	$\tau_{\perp}$ [MPa]	Ut [%]	Ut_c [%]	Status
B16-bfl 1	STIFF1a	◢5,0◣	117	LE9	111,0	0,0	47,4	31,3	-48,7	25,5	8,7	OK
		◢5,0◣	117	LE9	110,4	0,0	5,5	-62,5	11,9	25,3	9,1	OK
B16-w 1	STIFF1a	◢5,0◣	210	LE9	116,0	0,0	-1,1	-66,7	-5,6	26,6	15,3	OK
		◢5,0◣	210	LE9	130,6	0,0	36,2	66,2	29,5	30,0	13,5	OK
B16-tfl 1	STIFF1a	◢5,0◣	117	LE9	388,8	0,0	99,7	127,9	-175,3	89,3	48,0	OK
		◢5,0◣	117	LE9	156,8	0,0	11,6	54,0	72,3	36,0	19,3	OK
B16-bfl 1	STIFF1b	◢5,0◣	118	LE6	112,0	0,0	5,3	63,6	-11,2	25,7	9,3	OK
		◢5,0◣	118	LE6	112,0	0,0	47,6	-31,6	49,3	25,7	8,8	OK
B16-w 1	STIFF1b	◢5,0◣	210	LE9	131,3	0,0	36,3	-66,5	-29,7	30,1	13,6	OK
		◢5,0◣	210	LE6	117,3	0,0	-1,2	67,6	5,1	26,9	15,6	OK
B16-tfl 1	STIFF1b	◢5,0◣	118	LE6	159,3	0,0	11,8	-55,1	-73,3	36,6	19,6	OK
		◢5,0◣	118	LE6	397,3	0,0	101,8	-130,0	179,7	91,2	48,9	OK
EP1	B15-bfl 1	◢8,0◣	200	LE6	53,0	0,0	-15,0	-23,1	-18,1	12,2	9,3	OK
		◢8,0◣	200	LE9	54,0	0,0	-25,6	-8,6	26,1	12,4	8,2	OK
EP1	B15-tfl 1	◢8,0◣	200	LE9	240,1	0,0	-113,6	73,6	-97,5	55,1	51,4	OK
		◢8,0◣	200	LE6	296,1	0,0	183,5	-78,8	-108,6	68,0	45,3	OK
EP1	B15-w 1	◢5,0◣	491	LE9	431,1	2,4	209,0	53,6	210,9	99,0	45,4	OK
		◢5,0◣	491	LE9	431,1	2,4	212,2	-54,0	-209,8	99,0	45,3	OK
EP1	WID1a	◢6,0◣	200	LE6	148,0	0,0	-72,6	17,5	-72,3	34,0	25,1	OK
		◢6,0◣	200	LE9	147,6	0,0	-72,2	-17,2	72,3	33,9	24,8	OK
B15-bfl 1	WID1a	◢6,0◣	400	LE6	181,3	0,0	-41,5	-93,1	-41,4	41,6	27,5	OK
		◢6,0◣	400	LE9	180,9	0,0	-41,3	92,9	41,3	41,5	27,5	OK
WID1b	WID1a	◢6,0◣	477	LE6	102,5	0,0	6,3	-58,7	6,2	23,5	12,9	OK
		◢6,0◣	477	LE9	102,7	0,0	6,1	58,9	-6,2	23,6	12,9	OK
EP1	WID1b	◢6,0◣	200	LE6	428,0	0,7	-149,2	-79,0	-217,7	98,3	98,2	OK
		◢6,0◣	200	LE6	420,4	0,0	-317,0	83,5	135,8	96,5	91,2	OK
B15-bfl 1	WID1b	◢6,0◣	200	LE6	428,4	0,9	-65,5	58,6	-237,3	98,4	98,2	OK
		◢6,0◣	200	LE6	241,6	0,0	-194,3	-56,1	61,1	55,5	44,6	OK
B16-bfl 1	STIFF2a	◢5,0◣	117	LE9	113,3	0,0	59,8	0,5	-55,6	26,0	12,8	OK
		◢5,0◣	117	LE9	41,4	0,0	-5,4	-23,7	-0,3	9,5	8,6	OK
B16-w 1	STIFF2a	◢5,0◣	210	LE9	95,9	0,0	-45,4	-39,1	29,2	22,0	11,0	OK
		◢5,0◣	210	LE9	69,4	0,0	14,5	39,2	-1,8	15,9	9,7	OK
B16-tfl 1	STIFF2a	◢5,0◣	117	LE6	79,3	0,0	-3,1	-43,0	-15,7	18,2	10,1	OK
		◢5,0◣	117	LE9	162,4	0,0	81,8	15,7	79,5	37,3	18,9	OK
B16-bfl 1	STIFF2b	◢5,0◣	118	LE6	42,5	0,0	-6,5	24,2	0,4	9,8	9,1	OK
		◢5,0◣	118	LE6	114,7	0,0	59,9	-0,8	56,4	26,3	13,0	OK
B16-w 1	STIFF2b	◢5,0◣	210	LE6	70,1	0,0	14,6	-39,6	1,4	16,1	9,7	OK

		◢5,0◣	210	LE6	98,0	0,0	-45,8	40,2	-29,8	22,5	11,3	OK
B16-tfl 1	STIFF2b	◢5,0◣	118	LE6	165,6	0,0	83,1	-13,7	-81,5	38,0	19,7	OK
		◢5,0◣	118	LE9	77,9	0,0	-2,4	42,1	15,7	17,9	9,9	OK
B15-bfl 1	STIFF3a	◢5,0◣	74	LE9	113,9	0,0	-58,4	9,1	-55,7	26,1	26,1	OK
		◢5,0◣	74	LE9	70,6	0,0	-32,5	-7,9	35,3	16,2	16,2	OK
B15-w 1	STIFF3a	◢5,0◣	426	LE9	65,9	0,0	-18,9	-31,5	-18,4	15,1	4,9	OK
		◢5,0◣	426	LE9	64,8	0,0	-16,0	32,3	16,4	14,9	4,9	OK
B15-tfl 1	STIFF3a	◢5,0◣	74	LE9	8,1	0,0	-3,4	0,0	-4,3	1,9	1,9	OK
		◢5,0◣	74	LE6	18,6	0,0	-9,9	0,5	9,0	4,3	4,3	OK
B15-bfl 1	STIFF3b	◢5,0◣	74	LE6	72,6	0,0	-33,5	8,1	-36,3	16,7	16,7	OK
		◢5,0◣	74	LE6	116,9	0,0	-59,9	-9,3	57,2	26,8	26,8	OK
B15-w 1	STIFF3b	◢5,0◣	426	LE6	65,3	0,0	-16,0	-32,6	-16,6	15,0	4,9	OK
		◢5,0◣	426	LE6	66,6	0,0	-18,8	32,1	18,2	15,3	5,1	OK
B15-tfl 1	STIFF3b	◢5,0◣	74	LE9	17,9	0,0	-9,6	-0,3	-8,8	4,1	4,1	OK
		◢5,0◣	74	LE6	8,5	0,0	-3,7	-0,2	4,4	2,0	2,0	OK
B16-bfl 1	STIFF4a	◢5,0◣	117	LE6	162,4	0,0	-31,7	-85,8	33,1	37,3	13,2	OK
		◢5,0◣	117	LE6	185,3	0,0	-64,0	78,4	-62,6	42,5	16,9	OK
B16-w 1	STIFF4a	◢5,0◣	208	LE6	161,0	0,0	-49,6	77,7	42,1	37,0	21,8	OK
		◢5,0◣	208	LE6	145,7	0,0	-24,3	-76,6	-31,9	33,5	19,3	OK
B16-tfl 1	STIFF4a	◢5,0◣	117	LE6	318,0	0,0	-139,9	-86,6	140,3	73,0	41,6	OK
		◢5,0◣	117	LE6	242,0	0,0	-102,3	75,1	-102,0	55,6	33,8	OK
B16-bfl 1	STIFF4b	◢5,0◣	118	LE9	182,0	0,0	-64,0	-75,3	63,3	41,8	17,0	OK
		◢5,0◣	118	LE9	158,3	0,0	-31,5	83,5	-32,3	36,3	12,8	OK
B16-w 1	STIFF4b	◢5,0◣	208	LE9	142,3	0,0	-24,3	74,6	31,5	32,7	18,7	OK
		◢5,0◣	208	LE9	157,6	0,0	-49,8	-75,1	-42,7	36,2	20,9	OK
B16-tfl 1	STIFF4b	◢5,0◣	118	LE9	232,4	0,0	-98,8	-71,1	98,5	53,4	32,2	OK
		◢5,0◣	118	LE9	308,1	0,0	-136,3	82,4	-136,6	70,7	40,1	OK

Design data

	β_w [-]	$\sigma_{w,Rd}$ [MPa]	0.9 σ [MPa]
S 355	0,90	435,6	352,8

Symbol explanation

ε_{PI}	Strain
$\sigma_{w,Ed}$	Equivalent stress
$\sigma_{w,Rd}$	Equivalent stress resistance
$\sigma_{\perp}$	Perpendicular stress
$\tau_{\parallel}$	Shear stress parallel to weld axis
$\tau_{\perp}$	Shear stress perpendicular to weld axis
0.9 σ	Perpendicular stress resistance - 0.9*fu/γM2
β_w	Corelation factor EN 1993-1-8 tab. 4.1
Ut	Utilization
Utc	Weld capacity utilization

Buckling

Buckling analysis was not calculated.

Code settings

Item	Value	Unit	Reference
γ_{M0}	1,00	-	EN 1993-1-1: 6.1
γ_{M1}	1,10	-	EN 1993-1-1: 6.1
γ_{M2}	1,25	-	EN 1993-1-1: 6.1
γ_{M3}	1,25	-	EN 1993-1-8: 2.2
γ_C	1,50	-	EN 1992-1-1: 2.4.2.4
γ_{Inst}	1,20	-	ETAG 001-C: 3.2.1
Joint coefficient βj	0,67	-	EN 1993-1-8: 6.2.5
Effective area - influence of mesh size	0,10	-	
Friction coefficient - concrete	0,25	-	EN 1993-1-8
Friction coefficient in slip-resistance	0,30	-	EN 1993-1-8 tab 3.7
Limit plastic strain	0,05	-	EN 1993-1-5
Weld stress evaluation	Plastic redistribution		
Detailing	Yes		
Distance between bolts [d]	2,20	-	EN 1993-1-8: tab 3.3
Distance between bolts and edge [d]	1,20	-	EN 1993-1-8: tab 3.3
Concrete breakout resistance	Yes		ETAG 001-C
Use calculated αb in bearing check.	Yes		EN 1993-1-8: tab 3.4
Cracked concrete	No		

Local deformation check	No		
Local deformation limit	0,03	-	CIDECT DG 1, 3 - 1.1
Geometrical nonlinearity (GMNA)	Yes		Large deformations for hollow sections

c) DETALJ C – Spoj sekundarnog i glavnog nosača

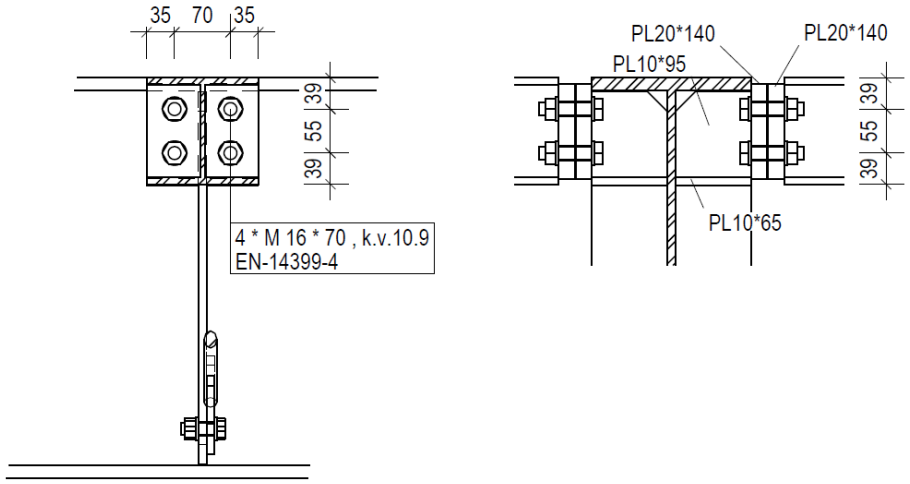

Spoj sekundarnog i glavnog nosača izvodi se vijčanom vezom 2 sučeona lima debljine t = 20 mm. Vijčana veza ostvaruje se s 4*M16 vijka kvalitete 10.9., kako je prikazano u detalju.

Limovi se izrađuju od čelika S355 sa normativnom granicom popuštanja 355 N/mm2 i vlačnom čvrstoćom 510 N/mm2 (HRN EN 10025). Vijci se izvode od čelika kvalitete 8.8 (HRN EN 15048).

Rezne sile u čvoru

M_{Ed} = 19,44 kNm

V_{Ed} = 18,77 kN

Provjera nosivosti

Spoj se izvodi kao tipski DSTV IH1.1., br. 406. Nosivost zavara odgovara maksimalnoj za karakteristični tip spoja sukladno DSTV IH1.1 te se kao takva neće provjeravati. U nastavku vrijedi: aw = 4mm na pojasnicama, aw = 3mm na hrptu.

M_{Rd} = 20,3 kNm > 19,44 kNm → zadovoljava

V_{Rd} = 103,7 kN > 18,77 kN → zadovoljava

d) DETALJ D – Sidrenje glavnog stupa

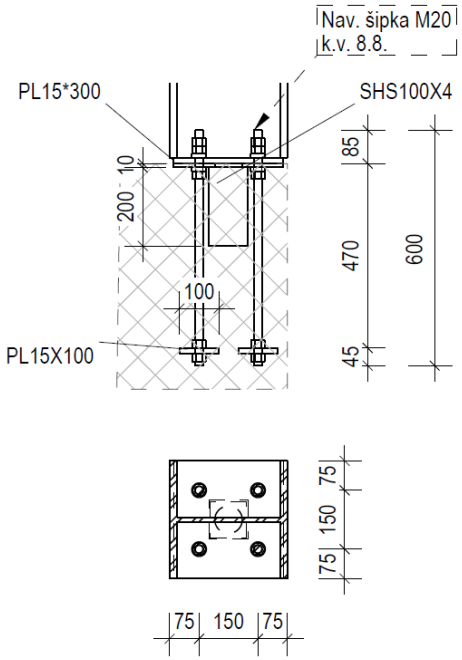

Beams and columns

Name	Cross-section	β – Direction [°]	γ - Pitch [°]		α - Rotation [°]	Offset ex [mm]	Offset ey [mm]	Offset ez [mm]	Forces in
COL	1 - CON1(HEB300)	0,0	-90,0		0,0	0	0	0	Node

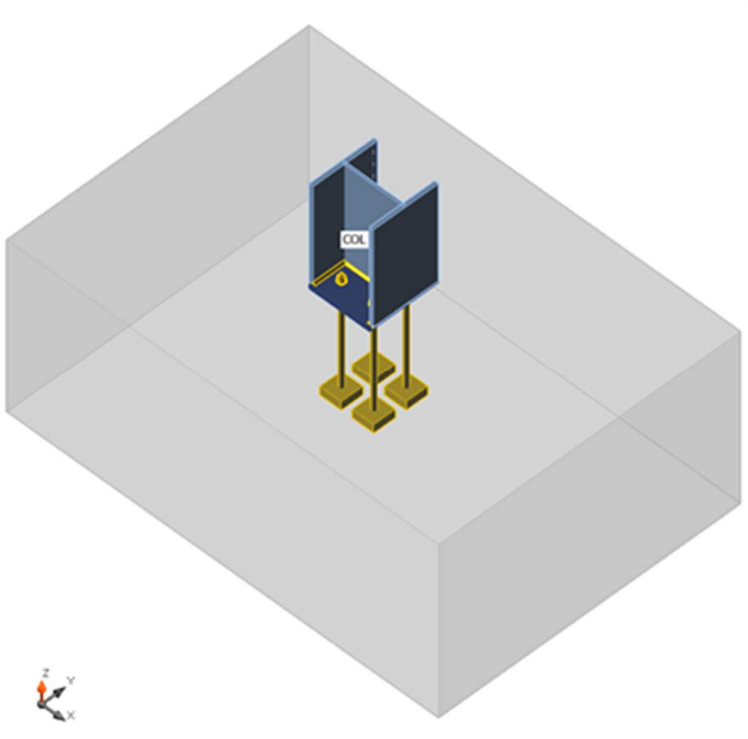

Cross-sections

Name	Material
1 - CON1(HEB300)	S 355

Anchors

Name	Bolt assembly	Diameter [mm]	fu [MPa]	Gross area [mm²]
M20 8.8	M20 8.8	20	800,0	314

Load effects (equilibrium not required)

Name	Member	N [kN]	Vy [kN]	Vz [kN]	Mx [kNm]	My [kNm]	Mz [kNm]
LE1	COL	-176,4	7,3	85,9	0,0	0,0	0,0
LE2	COL	35,8	2,5	23,7	0,0	0,0	0,0

Foundation block

Item	Value	Unit
CB 1		
Dimensions	1400 x 2000	mm
Depth	800	mm
Anchor	M20 8.8	
Anchoring length	470	mm
Shear force transfer	Anchors	

Check

Summary

Name	Value	Status
Analysis	100,0%	OK
Plates	0,0 < 5%	OK
Anchors	27,6 < 100%	OK
Welds	17,7 < 100%	OK
Concrete block	11,5 < 100%	OK
Buckling	Not calculated	

Plates

Name	Thickness [mm]	Loads	σ_{Ed} [MPa]	ε_{Pl} [%]	Status
COL-bfl 1	19,0	LE1	56,2	0,0	OK
COL-tfl 1	19,0	LE1	31,4	0,0	OK
COL-w 1	11,0	LE1	66,8	0,0	OK
BP1	20,0	LE1	64,4	0,0	OK

Design data

Material	f_y [MPa]	ε_{lim} [%]
S 355	355,0	5,0

Symbol explanation

ε_{Pl} Strain
σ_{Ed} Eq. stress
f_y Yield strength
ε_{lim} Limit of plastic strain

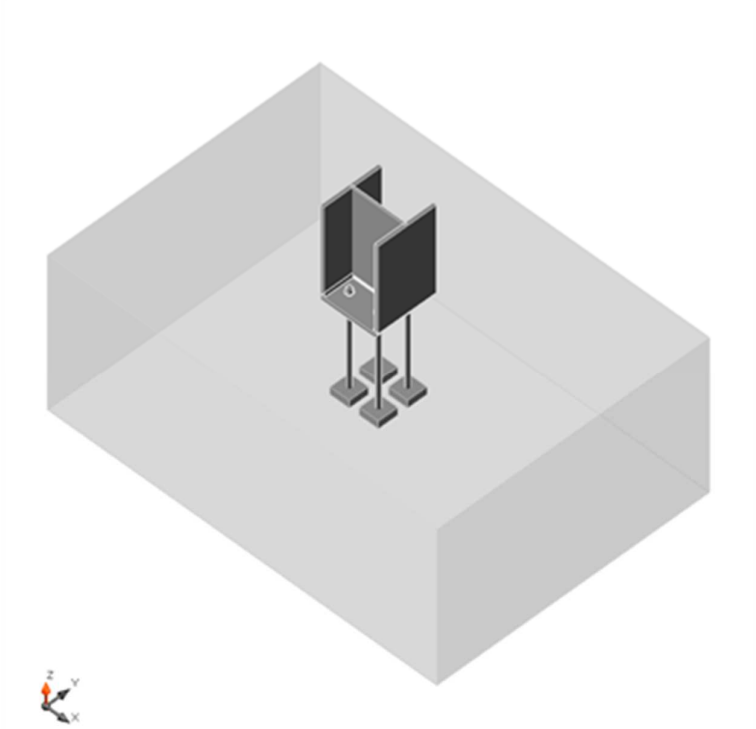

Overall check, LE1 **Pogreška! Knjižna oznaka nije definirana.**

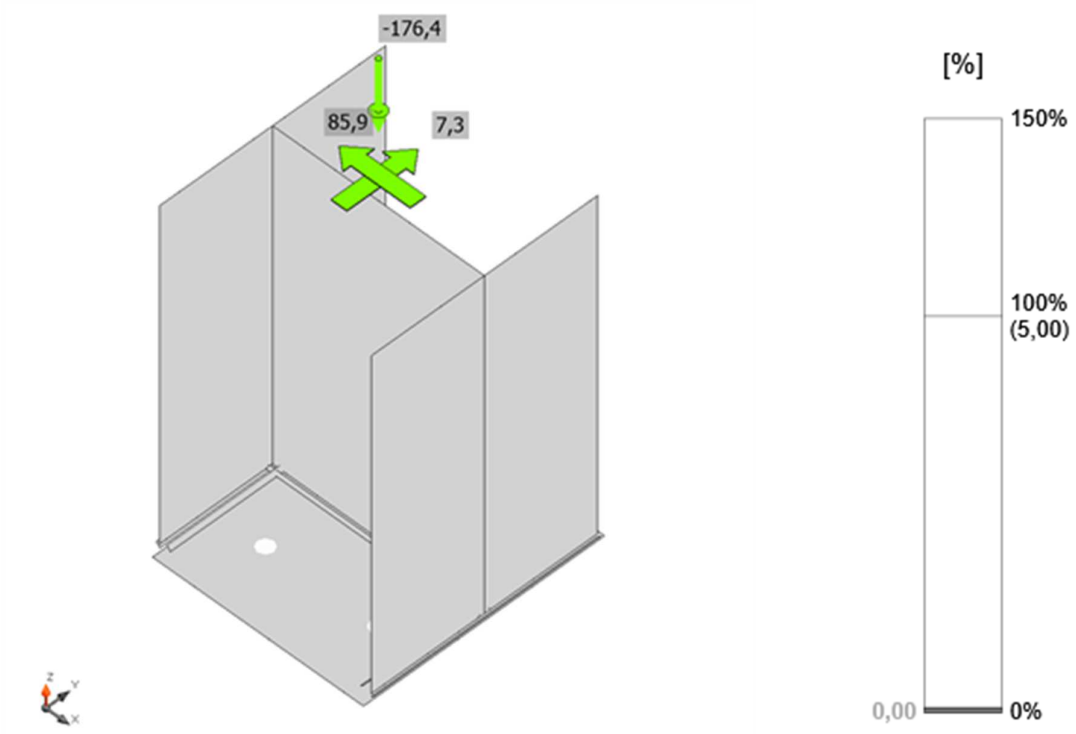

Strain check, LE1 **Pogreška! Knjižna oznaka nije definirana.**

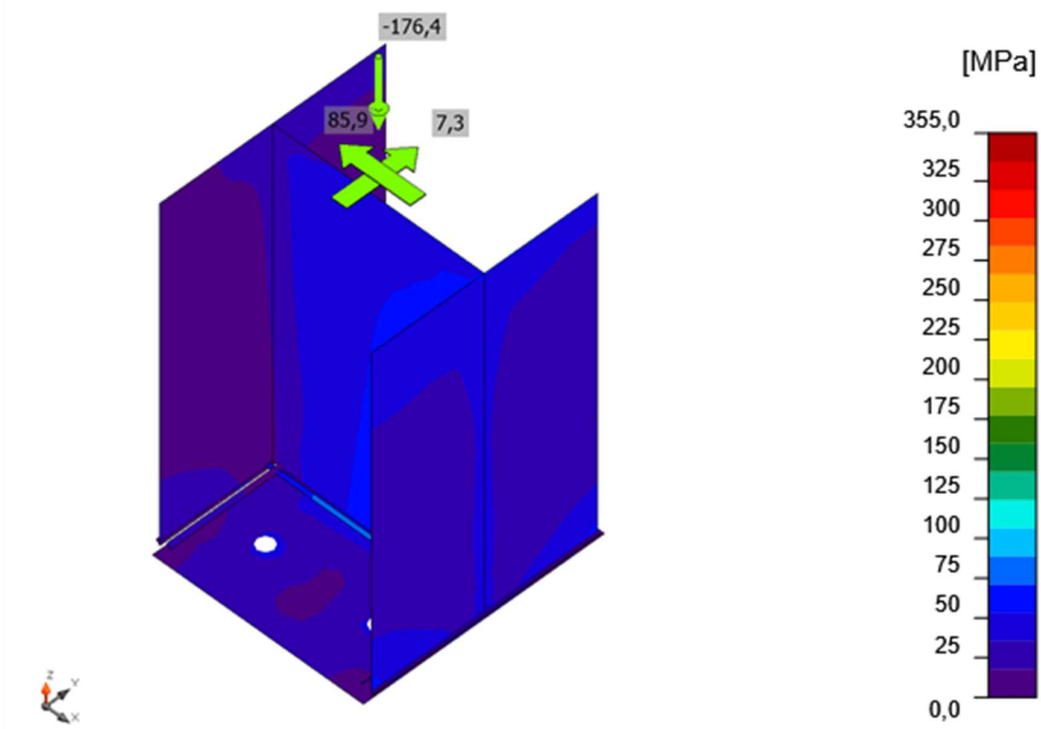

Equivalent stress, LE1 **Pogreška! Knjižna oznaka nije definirana.**

Anchors

	Name	Loads	$F_{t,Ed}$ [kN]	V [kN]	N_{rdc} [kN]	N_{rdp} [kN]	Ut_t [%]	$F_{b,Rd}$ [kN]	Ut_s [%]	Ut_{ts} [%]	$V_{Rd,cp}$ [kN]	$V_{Rd,c}$ [kN]	Detailing	Status
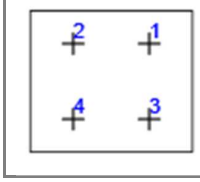	A1	LE1	0,0	21,5	0,0	1412,5	0,0	392,0	27,4	14,4	212,2	204,7	OK	OK
	A2	LE1	0,0	21,5	0,0	1412,5	0,0	392,0	27,4	14,3	212,2	204,7	OK	OK
	A3	LE1	0,0	21,6	0,0	1412,5	0,0	387,5	27,6	14,5	212,2	204,7	OK	OK
	A4	LE1	0,0	21,6	0,0	1412,5	0,0	387,4	27,5	14,5	212,2	204,7	OK	OK

Design data

Name	$F_{t,Rd}$ [kN]	$B_{p,Rd}$ [kN]	$F_{v,Rd}$ [kN]	V_{rds} [kN]	S_{tf} [MN/m]
M20 8.8 - 1	120,0	465,5	78,4	78,4	412

Symbol explanation

$F_{t,Rd}$	Bolt tension resistance EN 1993-1-8 tab. 3.4
$F_{t,Ed}$	Tension force
$B_{p,Rd}$	Punching shear resistance
V	Resultant of shear forces Vy, Vz in bolt
$F_{v,Rd}$	Bolt shear resistance EN_1993-1-8 table 3.4
V_{rds}	Characteristic anchor resistance ETAG 001 Annex C (5.2.3.2)
S_{tf}	Anchor longitudinal stiffness
$F_{b,Rd}$	Plate bearing resistance EN 1993-1-8 tab. 3.4
$N_{rd,c}$	Concrete breakout resistance
$N_{rd,p}$	Pull-out resistance
Ut_t	Utilization in tension
Ut_s	Utilization in shear
Ut_{ts}	Utilization in tension and shear EN 1993-1-8 table 3.4
$V_{rd,cp}$	Concrete pry-out failure ETAG 001 Annex C (5.2.3.3)
$V_{rd,c}$	Concrete edge failure ETAG 001 Annex C (5.2.3.4)

C_{pf} Concrete pry-out failure ETAG 001 Annex C (5.2.3.3)
C_{ef} Concrete edge failure ETAG 001 Annex C (5.2.3.4)

Welds (Plastic redistribution)

Item	Edge	Throat th. [mm]	Length [mm]	Loads	$\sigma_{w,Ed}$ [MPa]	ε_{Pl} [%]	$\sigma_{\perp}$ [MPa]	$\tau_{\parallel}$ [MPa]	$\tau_{\perp}$ [MPa]	Ut [%]	Ut_c [%]	Status
BP1	COL-bfl 1	◢7,0◣	300	LE1	52,3	0,0	-31,2	-13,9	-19,8	12,0	9,5	OK
		◢7,0◣	300	LE1	22,5	0,0	6,4	12,0	3,2	5,2	3,2	OK
BP1	COL-tfl 1	◢7,0◣	300	LE1	18,6	0,0	-5,3	-9,1	4,8	4,3	3,2	OK
		◢7,0◣	300	LE1	34,8	0,0	-19,6	11,4	12,1	8,0	4,8	OK
BP1	COL-w 1	◢5,0◣	280	LE1	76,9	0,0	-29,1	29,4	-28,7	17,7	15,2	OK
		◢5,0◣	280	LE1	76,1	0,0	-26,4	-31,6	26,5	17,5	15,0	OK

Design data

	β_w [-]	$\sigma_{w,Rd}$ [MPa]	0.9 σ [MPa]
S 355	0,90	435,6	352,8

Symbol explanation

ε_{Pl} Strain
$\sigma_{w,Ed}$ Equivalent stress
$\sigma_{w,Rd}$ Equivalent stress resistance
$\sigma_{\perp}$ Perpendicular stress
$\tau_{\parallel}$ Shear stress parallel to weld axis
$\tau_{\perp}$ Shear stress perpendicular to weld axis
0.9 σ Perpendicular stress resistance - 0.9*fu/γM2
β_w Corelation factor EN 1993-1-8 tab. 4.1
Ut Utilization
Utc Weld capacity utilization

Concrete block

Item	Loads	c [mm]	A_{eff} [mm²]	σ [MPa]	k_j [-]	F_{jd} [MPa]	Ut [%]	Status
CB 1	LE1	38	45917	3,9	3,00	33,5	11,5	OK

Symbol explanation

c Bearing width
A_{eff} Effective area
σ Average stress in concrete
k_j Concentration factor
F_{jd} The ultimate bearing strength of the concrete block
Ut Utilization

Buckling

Buckling analysis was not calculated.

Code settings

Item	Value	Unit	Reference
γ_{M0}	1,00	-	EN 1993-1-1: 6.1
γ_{M1}	1,10	-	EN 1993-1-1: 6.1
γ_{M2}	1,25	-	EN 1993-1-1: 6.1
γ_{M3}	1,25	-	EN 1993-1-8: 2.2
γ_C	1,50	-	EN 1992-1-1: 2.4.2.4
γ_{Inst}	1,20	-	ETAG 001-C: 3.2.1
Joint coefficient βj	0,67	-	EN 1993-1-8: 6.2.5
Effective area - influence of mesh size	0,10	-	
Friction coefficient - concrete	0,25	-	EN 1993-1-8
Friction coefficient in slip-resistance	0,30	-	EN 1993-1-8 tab 3.7
Limit plastic strain	0,05	-	EN 1993-1-5
Weld stress evaluation	Plastic redistribution		
Detailing	Yes		
Distance between bolts [d]	2,20	-	EN 1993-1-8: tab 3.3
Distance between bolts and edge [d]	1,20	-	EN 1993-1-8: tab 3.3
Concrete breakout resistance	Yes		ETAG 001-C
Use calculated αb in bearing check.	Yes		EN 1993-1-8: tab 3.4
Cracked concrete	No		

Local deformation check	No		
Local deformation limit	0,03	-	CIDECT DG 1, 3 - 1.1
Geometrical nonlinearity (GMNA)	Yes		Large deformations for hollow sections

e) DETALJ E – Spoj stabilizacije i stupa

Spoj glavnog nosača i stabilizacije izvodi se vijčanom vezom 2 lima debljine t = 10 mm. Vijčana veza ostvaruje se s 2*M16 vijka kvalitete 8.8., kako je prikazano u detalju.

Limovi se izrađuju od čelika S355 sa normativnom granicom popuštanja 355 N/mm2 i vlačnom čvrstoćom 510 N/mm2 (HRN EN 10025). Vijci se izvode od čelika kvalitete 8.8 (HRN EN 15048).

Rezne sile u čvoru

N_{Ed} = 109,9 kN

Provjera otpornosti zavara

Dimenzije vara: aw = 3 mm L = 4 · 140 = 560 mm

Provjera otpornosti vara:

$F_{w,Rk} = (f_u \cdot a \cdot L) / (\beta_w \sqrt{3}) = (51 \cdot 0,3 \cdot 56) / (0,9 \cdot \sqrt{3}) = 550,3$ kN

$F_{w,Rd} = F_{w,Rk} / \gamma_{M2} = 550,3 / 1,25 = 440,2$ kN

440,2 kN > N_{Ed} = 109,9 kN → zadovoljava

Provjera otpornosti vijaka na posmik

V_{Ed}/vijak = N_{Ed} /2 = 119,9 / 2 = 55,0 kN / po vijku

$F_{v,Rd} = F_{v,Rk} / \gamma_{M2} = 75,4 / 1,25 = 60,3$ kN

60,3 kN > V_{Ed}/vijak = 55,0 kN → zadovoljava

Provjera otpornosti ploče na pritisak po omotaču rupe

$F_{b,Rd} = (2,5 \cdot a \cdot f_u \cdot d \cdot t) / \gamma_{M2} = (2,2 \cdot 0,65 \cdot 51 \cdot 1,6 \cdot 1) / 1,25 = 92,6$ kN

$a = \min \{ e_1/3d_0 ; p/d_0 - 0,25 ; f_{ub} / f_u ; 1\} = 0,65$

92,6 kN > V_{Ed}/vijak = 55,0 kN → zadovoljava

f) DETALJ F – Sidrenje zabatnog stupa

C-FIX 1.106.0.0
Database version
2022.2.23.7.46
Date
02/03/2022

fischer

www.fischer.de

Design Specifications

Anchor

Anchor system	fischer Injection system FIS V
Injection resin	FIS V 360 S
Fixing element	Threaded rod FIS A M 20 x 245 8.8, zinc plated steel, Property Class 8.8
Calculated anchorage depth	90 mm
Design Data	Anchor design in Concrete according European Technical Assessment ETA-02/0024, Option 1, Issued 13/05/2020



Geometry / Loads / Scale units

mm, kN, kNm

Value of design actions (including partial safety factor for the load)



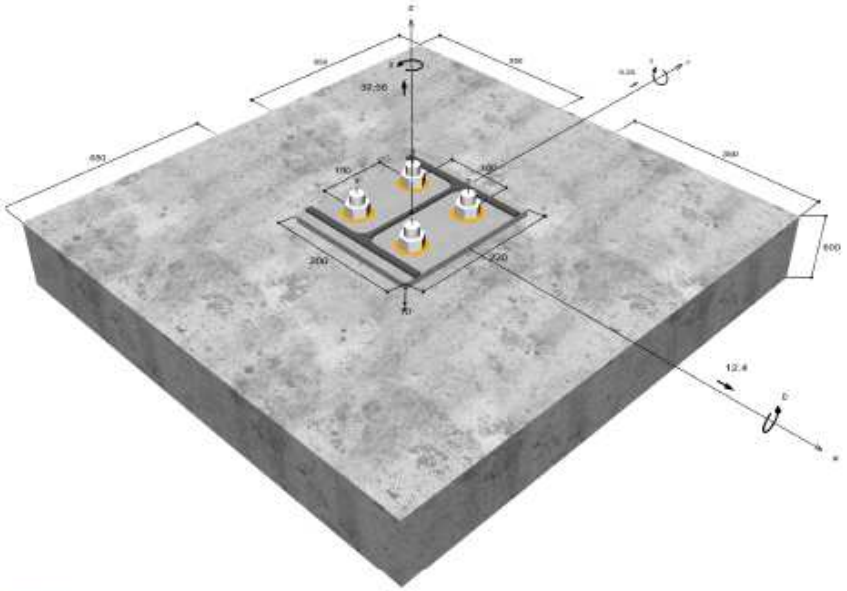

Not drawn to scale

The input values and the design results should be checked against local valid standards and approvals. Please respect the disclaimer of warranty in the license agreement of the Software.

Page 1

C-FIX 1.106.0.0
Database version
2022.2.23.7.46
Date
02/03/2022

fischer

Input data

Design method	Design Method EN1992-4:2018 bonded fastener
Base material	C25/30, EN 206
Concrete condition	Cracked, dry hole
Temperature range	24 °C long term temperature, 40 °C short term temperature
Reinforcement	No or standard reinforcement. No edge reinforcement. With reinforcement against splitting
Drilling method	Hammer drilling
Installation type	Push-through installation
Annular gap	Annular gap filled
Type of loading	Permanent-Transient/Static
Base plate location	Base plate flush installed on base material
Base plate geometry	200 mm x 220 mm x 10 mm
Profile type	HEA 200

Design actions *)

#	N_{Ed} kN	$V_{Ed,x}$ kN	$V_{Ed,y}$ kN	$M_{Ed,x}$ kNm	$M_{Ed,y}$ kNm	$M_{T,Ed}$ kNm	Type of loading
1	32.56	12.40	9.25	0.00	0.00	0.00	Permanent-Transient/Static

*) The required partial safety factors for actions are included

Resulting anchor forces

Anchor no.	Tensile action kN	Shear Action kN	Shear Action x kN	Shear Action y kN
1	8.14	3.87	3.10	2.31
2	8.14	3.87	3.10	2.31
3	8.14	3.87	3.10	2.31
4	8.14	3.87	3.10	2.31

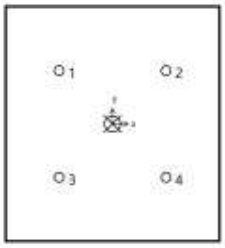

max. concrete compressive strain :	0.00 ‰
max. concrete compressive stress :	0.0 N/mm²
Resulting tensile actions :	32.56 kN, X/Y position (0 / 0)
Resulting compression actions :	0.00 kN, X/Y position (0 / 0)

Resistance to tension loads

Proof	Action kN	Capacity kN	Utilisation β_N %
Steel failure *	8.14	130.67	6.2
Combined pull-out and concrete cone failure	32.56	41.04	**79.3**
Concrete cone failure	32.56	41.15	79.1

* Most unfavourable anchor

The input values and the design results should be checked against local valid standards and approvals. Please respect the disclaimer of warranty in the license agreement of the Software.

C-FIX 1.106.0.0
Database version
2022.2.23.7.46
Date
02/03/2022

fischer

Steel failure

$$N_{Ed} \leq \frac{N_{Rk,s}}{\gamma_{Ms}} \quad (N_{Rd,s})$$



$N_{Rk,s}$ kN	γ_{Ms}	$N_{Rd,s}$ kN	N_{Ed} kN	$\beta_{N,s}$ %
196.00	1.50	130.67	8.14	6.2

Anchor no.	$\beta_{N,s}$ %	Group N°	Decisive Beta
1	6.2	1	$\beta_{Ns;1}$
2	6.2	2	$\beta_{Ns;2}$
3	6.2	3	$\beta_{Ns;3}$
4	6.2	4	$\beta_{Ns;4}$

Combined pull-out and concrete cone failure

$$N_{Ed} \leq \frac{N_{Rk,p}}{\gamma_{Mp}} \quad (N_{Rd,p})$$



$$N_{Rk,p} = N^0_{Rk,p} \cdot \frac{A_{p,N}}{A^0_{p,N}} \cdot \Psi_{s,Np} \cdot \Psi_{g,Np} \cdot \Psi_{ec,Np} \cdot \Psi_{re,Np} \quad \text{Eq. (7.13)}$$

$$N_{Rk,p} = 32.66kN \cdot \frac{136{,}900mm^2}{72.900mm^2} \cdot 1.000 \cdot 1.004 \cdot 1.000 \cdot 1.000 = 61.56kN$$

$$N^0_{Rk,p} = \Psi_{sus} \cdot \pi \cdot d \cdot h_{ef} \cdot \tau_{Rk} = 1.00 \cdot \pi \cdot 20mm \cdot 90mm \cdot 5.8N/mm^2 = 32.66kN \quad \text{Eq. (7.14)}$$

$$\Psi_{sus} = 1.00 \quad \text{Eq. (7.14a)}$$

$$\alpha_{sus} = 0.00 \leq \Psi^0_{sus} = 0.74$$

$$s_{cr,Np} = min\left(7.3 \cdot d \cdot \left(\Psi_{sus} \cdot \tau_{Rk,ucr}\right)^{0.5};\ 3 \cdot h_{ef}\right) \quad \text{Eq. (7.15)}$$

$$s_{cr,Np} = min\left(7.3 \cdot 20mm \cdot \left(1.00 \cdot 9.5N/mm^2\right)^{0.5};\ 3 \cdot 90mm\right) = 270mm$$

$$c_{cr,Np} = \frac{S_{cr,Np}}{2} = \frac{270mm}{2} = 135mm \quad \text{Eq. (7.16)}$$

$$\Psi_{s,Np} = min\left(1;\ 0.7 + 0.3 \cdot \frac{c}{c_{cr,Np}}\right) = min\left(1;\ 0.7 + 0.3 \cdot \frac{350mm}{135mm}\right) = 1.000 \leq 1 \quad \text{Eq. (7.20)}$$

$$\Psi_{g,Np} = \Psi^0_{g,Np} - \sqrt{\frac{s}{s_{cr,Np}}} \cdot \left(\Psi^0_{g,Np} - 1\right) = 1.010 - \sqrt{\frac{100mm}{270mm}} \cdot \left(1.010 - 1\right) = 1.004 \geq 1 \quad \text{Eq. (7.17)}$$

$$\Psi^0_{g,Np} = \sqrt{n} - \left(\sqrt{n} - 1\right) \cdot \left(\frac{\tau_{Rk}}{\tau_{Rk,c}}\right)^{1.5} \quad \text{Eq. (7.18)}$$

$$\Psi^0_{g,Np} = \sqrt{4} - \left(\sqrt{4} - 1\right) \cdot \left(\frac{5.8N/mm^2}{5.8N/mm^2}\right)^{1.5} = 1.010 \geq 1$$

$$\tau_{Rk,c} = \frac{k_3}{\pi \cdot d}\sqrt{h_{ef} \cdot f_{ck}} = \frac{7.7}{3.14 \cdot 20mm}\sqrt{90mm \cdot 25.0N/mm^2} = 5.8N/mm^2 \quad \text{Eq. (7.19)}$$

The input values and the design results should be checked against local valid standards and approvals. Please respect the disclaimer of warranty in the license agreement of the Software.

C-FIX 1.106.0.0
Database version
2022.2.23.7.46
Date
02/03/2022

fischer

$$\Psi_{ec,Np} = \frac{1}{1+\frac{2c_{a,}}{s_{cr,Np}}} = \Psi_{ec,Npx} \cdot \Psi_{ec,Npy} = 1.000 \cdot 1.000 = 1.000 \leq 1$$ Eq. (7.21)

$$\Psi_{ec,Npz} = \frac{1}{1+\frac{2 \cdot 0mm}{270mm}} = 1.000 \leq 1 \qquad \Psi_{ec,Npy} = \frac{1}{1+\frac{2 \cdot 0mm}{270mm}} = 1.000 \leq 1$$

$$\Psi_{re,Np} = 1.000$$ Eq. (7.5)

$N_{Rk,p}$ kN	γ_{Mp}	$N_{Rd,p}$ kN	N_{Ed} kN	$\beta_{N,p}$ %
61.56	1.50	41.04	32.56	79.3

Anchor no.	$\beta_{N,p}$ %	Group N°	Decisive Beta
1, 2, 3, 4	79.3	1	$\beta_{N,p;1}$

Concrete cone failure



$$N_{Ed} \leq \frac{N_{Rk,c}}{\gamma_{Mc}} \quad (N_{Rd,c})$$

$$N_{Rk,c} = N^0_{Rk,c} \cdot \frac{A_{c,N}}{A^0_{c,N}} \cdot \Psi_{s,N} \cdot \Psi_{re,N} \cdot \Psi_{ec,N} \cdot \Psi_{M,N}$$ Eq. (7.1)

$$N_{Rk,c} = 32.87kN \cdot \frac{136,900mm^2}{72,900mm^2} \cdot 1.000 \cdot 1.000 \cdot 1.000 \cdot 1.000 = 61.73kN$$

$$N^0_{Rk,c} = k_1 \cdot \sqrt{f_{ck}} \cdot h_{ef}^{1.5} = 7.7 \cdot \sqrt{25.0N/mm^2} \cdot \left(90mm\right)^{1.5} = 32.87kN$$ Eq. (7.2)

$$\Psi_{s,N} = min\left(1;\ 0.7+0.3 \cdot \frac{c}{c_{cr,N}}\right) = min\left(1;\ 0.7+0.3 \cdot \frac{350mm}{135mm}\right) = 1.000 \leq 1$$ Eq. (7.4)

$$\Psi_{re,N} = 1.000$$ Eq. (7.5)

$$\Psi_{ec,N} = \frac{1}{1+\frac{2c_{a,}}{s_{cr,N}}} \Rightarrow \Psi_{ec,Nx} \cdot \Psi_{ec,Ny} = 1.000 \cdot 1.000 = 1.000 \leq 1$$ Eq. (7.6)

$$\Psi_{ec,Nz} = \frac{1}{1+\frac{2 \cdot 0mm}{270mm}} = 1.000 \leq 1 \qquad \Psi_{ec,Ny} = \frac{1}{1+\frac{2 \cdot 0mm}{270mm}} = 1.000 \leq 1$$

$$\Psi_{M,N} = 1.00 \geq 1$$ Eq. (7.7)

$N_{Rk,c}$ kN	γ_{Mc}	$N_{Rd,c}$ kN	N_{Ed} kN	$\beta_{N,c}$ %
61.73	1.50	41.15	32.56	79.1

Anchor no.	$\beta_{N,c}$ %	Group N°	Decisive Beta
1, 2, 3, 4	79.1	1	$\beta_{N,c;1}$

The input values and the design results should be checked against local valid standards and approvals. Please respect the disclaimer of warranty in the license agreement of the Software.

C-FIX 1.106.0.0
Database version
2022.2.23.7.46
Date
02/03/2022

fischer

Resistance to shear loads

Proof	Action kN	Capacity kN	Utilisation β_V %
Steel failure without lever arm *	3.87	78.40	4.9
Concrete pry-out failure	15.47	82.08	18.8
Concrete edge failure	11.14	44.55	**25.0**

* Most unfavourable anchor

Steel failure without lever arm

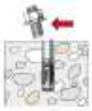

$$V_{Ed} \leq \frac{V_{Rk,s}}{\gamma_{Ms}} \quad (V_{Rd,s})$$

$$V_{Rk,s} = k_7 \cdot V^0_{Rk,s} = 1.00 \cdot 98.00kN = 98.00kN$$ Eq. (7.35)/ (7.36)

$V_{Rk,s}$ kN	γ_{Ms}	$V_{Rd,s}$ kN	V_{Ed} kN	β_{Vs} %
98.00	1.25	78.40	3.87	4.9

Anchor no.	β_{Vs} %	Group N°	Decisive Beta
1	4.9	1	$\beta_{Vs;1}$
2	4.9	2	$\beta_{Vs;2}$
3	4.9	3	$\beta_{Vs;3}$
4	4.9	4	$\beta_{Vs;4}$

Concrete pry-out failure



$$V_{Ed} \leq \frac{V_{Rk,cp}}{\gamma_{Mc}} \quad (V_{Rd,cp})$$

$$V_{Rk,cp} = k_8 \cdot N_{Rk,p} = 2 \cdot 61.56kN = 123.12kN$$ Eq. (7.39c)

$$N_{Rk,p} = N^0_{Rk,p} \cdot \frac{A_{p,N}}{A^0_{p,N}} \cdot \Psi_{s,Np} \cdot \Psi_{g,Np} \cdot \Psi_{ec,Np} \cdot \Psi_{re,Np}$$ Eq. (7.13)

$$N_{Rk,p} = 32.66kN \cdot \frac{136,900mm^2}{72,900mm^2} \cdot 1.000 \cdot 1.004 \cdot 1.000 \cdot 1.000 = 61.56kN$$

$$N^0_{Rk,p} = \Psi_{sus} \cdot \pi \cdot d \cdot h_{ef} \cdot \tau_{Rk} = 1.00 \cdot \pi \cdot 20mm \cdot 90mm \cdot 5.8N/mm^2 = 32.66kN$$ Eq. (7.14)

$$\Psi_{sus} = 1.00$$ Eq. (7.14a)

$$\alpha_{sus} = 0.00 \leq \Psi^0_{sus} = 0.74$$

$$s_{cr,Np} = min\left(7.3 \cdot d \cdot \left(\Psi_{sus} \cdot \tau_{Rk,ucr}\right)^{0.5} ; 3 \cdot h_{ef}\right)$$ Eq. (7.15)

The input values and the design results should be checked against local valid standards and approvals. Please respect the disclaimer of warranty in the license agreement of the Software.

$$s_{cr,Np} = min\left(7.3 \cdot 20mm \cdot \left(1.00 \cdot 9.5N/mm^2\right)^{0.5};\ 3 \cdot 90mm\right) = 270mm$$

$$c_{cr,Np} = \frac{S_{cr,Np}}{2} = \frac{270mm}{2} = 135mm \qquad \text{Eq. (7.16)}$$

$$\Psi_{s,Np} = min\left(1;\ 0.7 + 0.3 \cdot \frac{c}{c_{cr,Np}}\right) = min\left(1;\ 0.7 + 0.3 \cdot \frac{350mm}{135mm}\right) = 1.000 \le 1 \qquad \text{Eq. (7.20)}$$

$$\Psi_{g,Np} = \Psi^0_{g,Np} - \sqrt{\frac{s}{s_{cr,Np}}} \cdot \left(\Psi^0_{g,Np} - 1\right) \qquad \text{Eq. (7.17)}$$

$$\Psi_{g,Np} = 1.010 - \sqrt{\frac{100mm}{270mm}} \cdot \left(1.010 - 1\right) = 1.004 \ge 1$$

$$\Psi^0_{g,Np} = \sqrt{n} - \left(\sqrt{n} - 1\right) \cdot \left(\frac{\tau_{Rk}}{\tau_{Rk,c}}\right)^{1.5} \qquad \text{Eq. (7.18)}$$

$$\Psi^0_{g,Np} = \sqrt{4} - \left(\sqrt{4} - 1\right) \cdot \left(\frac{5.8N/mm^2}{5.8N/mm^2}\right)^{1.5} = 1.010 \ge 1$$

$$\tau_{Rk,c} = \frac{k_3}{\pi \cdot d}\sqrt{h_{ef} \cdot f_{ck}} = \frac{7.7}{3.14 \cdot 20mm}\sqrt{90mm \cdot 25.0N/mm^2} = 5.8N/mm^2 \qquad \text{Eq. (7.19)}$$

$$\Psi_{ec,Np} = \frac{1}{1 + \frac{2c_{c_1}}{s_{cr,Np}}} = \Psi_{ec,Npx} \cdot \Psi_{ec,Npy} = 1.000 \cdot 1.000 = 1.000 \le 1 \qquad \text{Eq. (7.21)}$$

$$\Psi_{re,Np} = 1.000 \qquad \text{Eq. (7.5)}$$

$V_{Rk,op}$ kN	γ_{Mop}	$V_{Rd,op}$ kN	V_{Ed} kN	$\beta_{V,op}$ %
123.12	1.50	82.08	15.47	18.8

Anchor no.	$\beta_{V,op}$ %	Group N°	Decisive Beta
1, 2, 3, 4	18.8	1	$\beta_{V,cg1}$

Concrete edge failure



$$V_{Ed} \le \frac{V_{Rk,c}}{\gamma_{Mc}} \qquad (V_{Rd,c})$$

$$V_{Rk,c} = V^0_{Rk,c} \cdot \frac{A_{c,V}}{A^0_{c,V}} \cdot \Psi_{s,V} \cdot \Psi_{h,V} \cdot \Psi_{\alpha,V} \cdot \Psi_{ec,V} \cdot \Psi_{re,V} \qquad \text{Eq. (7.40)}$$

$$V_{Rk,c} = 100.36kN \cdot \frac{480{,}000mm^2}{720{,}000mm^2} \cdot 0.875 \cdot 1.000 \cdot 1.141 \cdot 1.000 \cdot 1.000 = 66.83kN$$

$$V^0_{Rk,c} = k_9 \cdot d^{\alpha} \cdot l_f^{\beta} \cdot \sqrt{f_{ck}} \cdot c_1^{1.5} \qquad \text{Eq. (7.41)}$$

$$V^0_{Rk,c} = 1.7 \cdot \left(20mm\right)^{0.047} \cdot \left(90mm\right)^{0.055} \cdot \sqrt{25.0N/mm^2} \cdot \left(400mm\right)^{1.5} = 100.36kN$$

$$\alpha = 0.1 \cdot \sqrt{\frac{l_f}{c_1}} = 0.1 \cdot \sqrt{\frac{90mm}{400mm}} = 0.047 \qquad \beta = 0.1 \cdot \left(\frac{d}{c_1}\right)^{0.2} = 0.1 \cdot \left(\frac{20mm}{400mm}\right)^{0.2} = 0.055 \qquad \text{Eq. (7.42/7.43)}$$

The input values and the design results should be checked against local valid standards and approvals. Please respect the disclaimer of warranty in the license agreement of the Software.

C-FIX 1.106.0.0
Database version
2022.2.23.7.46
Date
02/03/2022

fischer

$$\Psi_{s,V} = 0.7 + 0.3 \cdot \frac{c_2}{1.5c_1'} = 0.7 + 0.3 \cdot \frac{350mm}{1.5 \cdot 400mm} = 0.875 \leq 1 \quad \text{Eq. (7.45)}$$

$$\Psi_{h,V} = max\left(1; \sqrt{\frac{1.5c_1'}{h}}\right) = max\left(1; \sqrt{\frac{1.5 \cdot 400mm}{600mm}}\right) = 1.000 \geq 1 \quad \text{Eq. (7.46)}$$

$$\Psi_{\alpha,V} = \sqrt{\frac{1}{(cos\ \alpha_V)^2 + (0.5 \cdot sin\ \alpha_V)^2}} = \sqrt{\frac{1}{(cos\ 33.8)^2 + (0.5 \cdot sin\ 33.8)^2}} = 1.141 \geq 1 \quad \text{Eq. (7.48)}$$

$$\Psi_{ec,V} = \frac{1}{1 + \frac{2 \cdot e_v}{3 \cdot c_1'}} = \frac{1}{1 + \frac{2 \cdot 0mm}{3 \cdot 400mm}} = 1.000 \leq 1 \quad \text{Eq. (7.47)}$$

$$\Psi_{re,V} = 1.000$$

$$c_1' = max\left(\frac{c_{2,max}}{1.5}; \frac{h}{1.5}; \frac{s_{2,max}}{3}\right) = max\left(\frac{350mm}{1.5}; \frac{600mm}{1.5}; \frac{100mm}{3}\right) = 400mm \quad \text{Eq. (7.50)}$$

$V_{Rk,o}$ kN	γ_{Mo}	$V_{Rd,o}$ kN	V_{Ed} kN	$\beta_{V,o}$ %
66.83	1.50	44.55	11.14	25.0

Anchor no.	$\beta_{V,o}$ %	Group N°	Decisive Beta
1, 2	25.0	1	$\beta_{V,c1}$
3, 4	25.0	2	$\beta_{V,c2}$

Utilization of tension and shear loads

Tension loads	Utilisation βN %	Shear Loads	Utilisation βV %
Steel failure *	6.2	Steel failure without lever arm *	4.9
Combined pull-out and concrete cone failure	**79.3**	Concrete pry-out failure	18.8
Concrete cone failure	79.1	Concrete edge failure	**25.0**

* Most unfavourable anchor

Resistance to combined tensile and shear loads

Utilisation steel

$$\beta_{N,s} = \beta_{N,s1} = 0.06 \leq 1$$
$$\beta_{V,s} = \beta_{Vs1} = 0.05 \leq 1$$
$$\beta_N^2 + \beta_V^2 = \beta_{N,s1}^2 + \beta_{Vs1}^2 = 0.01 \leq 1 \quad \text{Eq. (7.55)}$$

Utilisation concrete

$$\beta_{N,p} = \beta_{N,p1} = 0.79 \leq 1$$
$$\beta_{V,c} = \beta_{V,c1} = 0.25 \leq 1$$
$$\beta_N^{1.5} + \beta_V^{1.5} = \beta_{N,p1}^{1.5} + \beta_{V,c1}^{1.5} = 0.83 \leq 1 \quad \text{Eq. (7.56)}$$

Proof successful

The input values and the design results should be checked against local valid standards and approvals. Please respect the disclaimer of warranty in the license agreement of the Software.

C-FIX 1.106.0.0
Database version
2022.2.23.7.46
Date
02/03/2022

fischer

Base plate thickness

Stress distribution pattern within the anchor plate

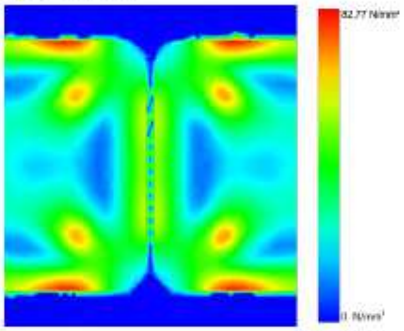

Base plate details

Anchor plate thickness	t =	10 mm
Base plate material		S 235 (St 37)
E-modulus	E =	210,000 N/mm²
Yield strength	$R_{p,0.2}$ =	235 N/mm²
Safety factor	γ_M =	1.0
Poisson's ratio	ν =	0.3
Utilisation	η =	35 %
Profile type		HEA 200

Technical remarks

The transmission of the anchor loads to the supports of the concrete member shall be shown for the ultimate limit state and the serviceability limit state; for this purpose, the normal verifications shall be carried out under due consideration of the actions introduced by the anchors. For these verifications the additional provisions given in the current design method shall be taken into account.
As a pre-condition the anchor plate is assumed to be flat when subjected to the actions. Therefore, the plate (if present) must be sufficiently stiff. The C-Fix anchor plate design is based on a proof of stresses and does not allow a statement about the stiffness of the plate. The proof of the necessary stiffness is not carried out by C-Fix.

Legal provisions

All information and data contained in the programs refer exclusively to the use of fischer products and are based on the principles, formulas and safety regulations according to fischer's technical instructions and operating, setting and installation instructions etc., which must be strictly observed by the user.
All values contained are average values; therefore, application-specific tests must always be carried out before using the respective fischer product. The results of the calculations carried out using the software are based mainly on the data you enter. You are therefore solely responsible for the accuracy, completeness and relevance of the data you enter. Furthermore, you are solely responsible for having the results of the calculation obtained checked and approved by a specialist before use for your specific system(s), in particular with regard to conformity with applicable standards and approvals. The design software is intended solely as an aid for the interpretation of standards and approvals without any guarantee of accuracy, correctness and relevance of the results or suitability for a specific application.
You must take all necessary and reasonable measures to prevent or limit damage caused by the design program. In particular, you must ensure that programs and data are backed up regularly and that updates of the design program offered by fischer are carried out regularly. If you do not use the automatic update function of the software, you must ensure that you always use the current and valid version of the design program by manually updating the software via the fischer website. If you culpably violate this obligation, fischer is not liable for any consequences arising from this, in particular not for the replacement of lost or damaged data or programs.

The input values and the design results should be checked against local valid standards and approvals. Please respect the disclaimer of warranty in the license agreement of the Software.

C-FIX 1.106.0.0
Database version
2022.2.23.7.46
Date
02/03/2022

fischer

Installation data

Anchor

Anchor system	**fischer Injection system FIS V**	
Injection resin	FIS V 360 S (other cartridge sizes available)	Art.-No. 41834
Fixing element	Threaded rod FIS A M 20 x 245 8.8, zinc plated steel, Property Class 8.8	Art.-No. 519404
Accessories	FIS MR Plus	Art.-No. 545853
	Dispenser FIS DM S	Art.-No. 511118
	Compressed-air cleaning tool	Art.-No. 93286
	compressed air (oil-free), min. 6 bar	By job site.
	Cleaning brush BS 24	Art.-No. 78182
	SDS Plus-V II 24/200/250	Art.-No. 531853
	or alternatively	
	FHD Max 24/400/620	Art.-No. 546604
	Hammer drilling with or without suction	



Installation details

Thread diameter	M 20
Drill hole diameter	d_0 = 24 mm
Drill hole depth	h_2 = 100 mm
Calculated anchorage depth	h_{ef} = 90 mm
Drilling method	Hammer drilling
Drill hole cleaning	4 times blowing, 4 times brushing, 4 times blowing required activities according the given instruction in the approval No borehole cleaning required in case of using a hollow drill bit, e.g. fischer FHD.
Installation type	Push-through installation
Annular gap	Annular gap filled
Maximum torque	$T_{inst,max}$ = 120.0 Nm
Socket size	30 mm
Base plate thickness	t = 10 mm
Total fixing thickness	t_{fix} = 10 mm
Tfix,max	
Volume of resin per drill hole	24 ml/12 scale divisions

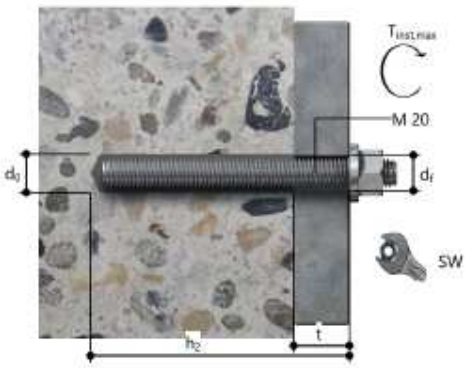

The input values and the design results should be checked against local valid standards and approvals. Please respect the disclaimer of warranty in the license agreement of the Software.

C-FIX 1.106.0.0
Database version
2022.2.23.7.46
Date
02/03/2022

fischer

Base plate details

Base plate material	S 235 (St 37)
Base plate thickness	t = 10 mm
Clearance hole in base plate	d_f=26 mm

Attachment

Profile type	HEA 200

Anchor coordinates

Anchor no.	x mm	y mm
1	-50	50
2	50	50
3	-50	-50
4	50	-50

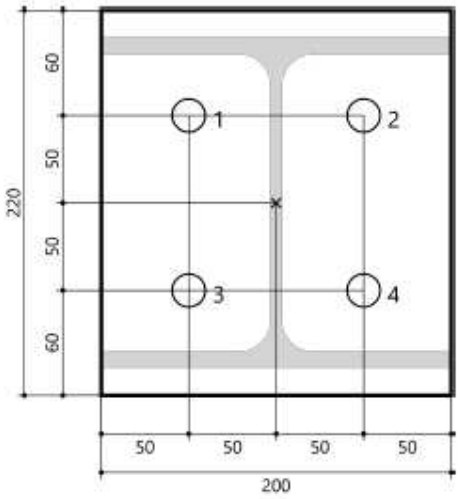

The input values and the design results should be checked against local valid standards and approvals. Please respect the disclaimer of warranty in the license agreement of the Software.

2.3 Program kontrole i osiguranja kvalitete

2.3.1 Čelična konstrukcija

Opći uvjeti za izradu i montažu čelične konstrukcije

Konstrukcija obrađena ovim rješenjima podliježe primjeni tehničkih propisa za nosive konstrukcije.

U tehničkoj dokumentaciji predviđena je vrsta i kvaliteta materijala od kojeg konstrukciju treba izraditi. Materijal druge vrste i kvalitete ne može se upotrijebiti bez suglasnosti i odobrenja projektanta. U istoj tehničkoj dokumentaciji definiran je oblik, kvaliteta i pozicije. Za svaku promjenu potrebno je prethodno ishoditi odobrenje projektanta.

Osnovni dokument za izvođenje

Potrebno je sve radove izvoditi prema:

- glavnom projektu (građevna dozvola)
- izvedbenom projektu (usklađenom s glavnim projektom)
- tehnološkom projektu (prema Pravilniku o montaži čeličnih nosivih konstrukcija), koji u pravilu sadrži tehnologiju izvođenja zavarenih spojeva i planove montaže čelične konstrukcije s redoslijedom montaže i podacima o skelama, opremom za dizanje i mjerama zaštite na radu.

Podloge za izradu tehnologije zavarivanja i dokaze kvalitete

Tehnologiju zavarivanja potrebno je uskladiti sa slijedećim zahtjevima:

Potrebno je izvršiti kontrolu varova nerazornim metodama i to:

- Dimenzionalna i vizualna kontrola 100% prema EN 970.
- Ostale kontrole sukladno klasi izvođenja EXC2
- Dopuštena razina grešaka (kvaliteta vara) određuje se prema HRN EN ISO 5817 za grupu B.
- Prigodom nabave materijala obavezno je tražiti odgovarajuće ateste za osnovni i dodatni materijal. Kvaliteta elekrode definirana je prema EN 499 i usvaja se u ovisnosti o odabranoj kvaliteti čelika.
- Kod zavarivačkih radova potrebno je osigurati stalnu kontrolu prije, u toku i nakon izvedenih radova. Površine za zavarivanje moraju biti kvalitetno pripremljene, bez masnoća, hrđe i drugih prljavština. Prije izvedenih zavarivačkih radova potrebno je obaviti dimenzionalnu i vizualnu kotrolu te ostale kontrole predviđene u točki 1. ovog programa. Prilikom izvođenja zavarivačkih radova potrebno je voditi računa da elementi konstrukcije nakon hlađenja ne poprime neželjeni deformirani oblik. Ne dopušta se zavrivanje na temperaturi nižoj od 0°C. Za radove koji nakon potpunog sklapanja konstrukcije neće biti vidljivi, potrebno je napisati zapisnik o preuzimanju u trenutku dostupnosti pregledanju svih dijelova konstrukcije (posebna pozornost na ležajeve).

Dokazi kvalitete prije početka izrade čelične konstrukcije

Prije početka izrade čelične konstrukcije potrebno je posjedovati sljedeće:

- rješenja za voditelja izrade i montaže čelične nosive konstukcije
- atesti materijala od kojih će biti izrađena čelična konstrukcija,
- atesti za spojni materijal (vijci, elektrode),
- svjedodžbe tehnologa zavarivanja i zavarivača koji će raditi na ovoj konstrukciji,
- tehnologija izrade (tehnologija zavarivanja),
- tehnologija montaže,

- plan kontrole.

Ova dokumentacija ovjerena po nadzornom inženjeru odnosno projektantu sastavni je dio dokumenata za tehnički pregled konstrukcije.

Ukoliko se materijal nabavlja tijekom rada, potrebno je ateste materijala prije početka izrade dostaviti nadzornom inženjeru na ovjeru.

Kontrola u toku izrade, transporta i montaže

Tijekom izrade kontrukcije u radionici i montaže izvoditelj je dužan voditi zakonom propisane dnevnike i provoditi svoju kontrolu u skladu s planom kontrole. Dužnost je nadzornog inžnjera kontrolirati izvedbu u svim fazama izrade i montaže, tj. usklađenost s tehničkom dokumentacijom i važećim tehničkim normama i pravilima, ovjeravati navedene dokumente i ateste, te zapisnik o preuzimanju elemenata u radionici prije isporuke na montažu. Sve izmjene u dimenzijama ili načinu spajanja elemenata moraju biti ovjerene od projektanata konstrukcije.

Fazne kontrole (fazni tehnički pregledi) koji se provide u toku izvedbe čelične konstrukcije

Izvedba čelične konstrukcije ima sljedeće faze:

- izrada elemenata u radionici,
- transport od radionice na gradilište,
- montaža čelične konstr. na gradilištu na prethodno pripremljenu sidrenu konstrukciju (temelje ili dijelove zgrade).

U pravilu se svaka faza mora pregledati i utvrditi da je izvedena prema tehničkoj dokumentaciji i prema važećim tehničkim propisima. Izvršenje fazne kontrole potvrđuju putem zapisnika odgovorne osobe projektanta, stručnog nadzora i izvoditelja. dok se ne uklone nedostaci utvrđeni u nekoj fazi, u pravilu ne može započeti iduća faza.

Fazni pregledi sa zapisnicima potpisanim od strane odgovornih imenovanih osoba su:

- kontrola dokaza kvalitete prije početka izrade konstrukcije,
- prijem čelične konstrukcije po izradi u radionici,
- prijem čelične konstrukcije po transportu na gradilištu,
- geodetska kontrola izvedene sidrene konstrukcije ili drugih dijelova konstrukcije na koju se montira čelična konstrukcija,
- geodetska kontrola montirane čelične konstrukcije,
- završni pregled čelične konstrukcije prije početka drugih radova na čeličnoj konstrukciji (pokrivanje, oblaganje, montaža instalacija ili opreme i drugo).

Prijem elemenata obavlja se na temelju radioničkih crteža i specifikacija.

Kontrola i prijem čelične konstrukcije vrši se prema Pravilniku o tehničkim mjerama i uvjetima za montažu čeličnih kostrukcija. Sve daljnje aktivnosti prigodom transporta, skladištenja i montažnih radova moraju biti u skladu s navedenim Pravilnikom. Posebno se naglašava potreba pažljivog postupanja prigodom utovara, istovara i transporta dijelova konstrukcije.

Dijelovi konstrukcije ne smiju se odlagati neposredno na zemlju nego na drvene grede i sl.

Dijelovi konstrukcije se slažu tako da se omogući lagano pronalaženje pozicija i pristup zbog dizanja i transporta.

Prigodom prijema u radionici izvoditelj radova na izradi čelične konstrukcije dužan je staviti na uvid potrebnu tehničku dokumentaciju:

- radioničke nacrte sa specifikacijama,
- ateste osnovnog materijala,
- ateste dodatnog materijala,
- ateste zavarivača,
- ateste priključnih elemenata,
- dnevnik izrade elemenata,
- dnevnik zavarivanja,
- podatke o tehnologiji zavarivanja,
- izvješće interne tehničke kontrole,
- uvjerenja o kvalifikacijama stručnih osoba koje sudjeluju u izradi konstrukcije.

Završnom pregledu po montaži u pravilu sudjeluje i rukovoditelj ili koordinator izgradnje cjelokupne građevine.

Antikorozivna zaštita

Antikorozivna zaštita u svemu se provodi prema uvjetima u projektnoj dokumentaciji i u skladu s važećom normom.

Izvođenje radova zahtijeva isti postupak kao i sama čelična konstrukcija; kontrola i dokazi kvalitete predmet su istih faznih pregleda.

Tehnički pregled konstrukcije u sklopu pregleda građevine

Nakon izvedbe građevine prema Zakonu o gradnji provodi se postupak Tehničkog pregleda. Stručnoj komisiji za tehnički pregled izvedene građevine predočuje se sva projektna dokumentacija i dokumentacija praćenja izvedbe sa svim elaboriranim dokazima kvlaitete i izvještajima o izvršenim ispitivanjima i pregledima.

Održavanje i praćenje čelične nosive konstrukcije za vrijeme korištenja građevine

Investitor ili korisnik građevine dužan je voditi brigu o stabilnosti konstrukcije za vrijeme korištenja građevine provoditi slijedeće:

- izraditi program održavanja čelične konstrukcije,
- voditi evidenciju o čeličnoj konstrukciji putem knjige (servisne knjige) čelične konstrukcije,
- svake godine obaviti redoviti pregled,
- svakih deset godina obaviti glavni pregled,
- provoditi radove obnove ili sanacije čelične konstrukcije utvrđene pregledima, a prema zakonima i propisima.

3. GRAFIČKI DIO

3.1. Popis dispozicijskih nacrta

SADRŽAJ	LIST
Dispozicije-Osi 1,2,6,9	1
Dispozicija sidrenih sklopova	2
Dispozicije-Osi A,E	3
Tlocrt	4
Dispozicija krova	5
Dispozicije-konstrukcija ureda	6

3.2. Popis nacrta sklopova

SADRŽAJ	LIST
A [A.1]	1
A [GR.1]	2
A [GR.2]	3
A [GR.3]	4
A [GR.4]	5
A [GR.5]	6
A [GR.6]	7
A [GR.7]	8
A [GR.8]	9
A [GR.9]	10
A [GR.10]	11
A [GR.11]	12
A [GR.12]	13
A [GR.13]	14
A [GR.14]	15
A [KO.1]	16
A [PK.1]	17
A [PK.2]	18
A [PK.3]	19
A [PK.4]	20
A [PK.5]	21
A [PK.6]	22
A [PK.7]	23
A [PK.8]	24
A [PK.9]	25
A [PK.10]	26
A [PK.11]	27
A [PK.12]	28
A [PK.13]	29
A [PK.14]	30
A [PK.15]	31
A [PK.16]	32
A [PK.17]	33
A [PK.18]	34
A [PK.19]	35
A [PK.20]	36
A [PK.21]	37
A [PK.22]	38
A [PK.23]	39
A [PK.24]	40
A [PK.25]	41
A [PK.26]	42
A [PK.27]	43
A [PK.28]	44
A [PK.29]	45
A [PK.30]	46
A [PK.31]	47
A [PK.32]	48
A [PK.33]	49
A [PK.34]	50
A [PK.35]	51
A [PK.36]	52
A [PK.37]	53
A [PK.38]	54
A [PK.39]	55
A [PK.40]	56
A [PK.41]	57
A [PK.42]	58
A [PK.43]	59
A [PK.44]	60
A [PK.45]	61
A [PK.46]	62
A [PK.47]	63
A [PK.48]	64
A [PK.49]	65
A [PK.50]	66
A [PK.51]	67
A [PK.52]	68
A [PK.53]	69
A [PK.54]	70
A [PK.55]	71
A [PK.56]	72
A [PK.57]	73
A [PK.58]	74
A [PK.59]	75
A [PK.60]	76
A [PK.61]	77
A [PK.62]	78
A [SEK.1]	79
A [SEK.2]	80
A [SEK.3]	81
A [SEK.4]	82
A [SEK.5]	83
A [SEK.6]	84
A [SEK.7]	85
A [SEK.8]	86
A [SEK.9]	87
A [SEK.10]	88
A [SEK.11]	89
A [SEK.12]	90
A [SEK.13]	91
A [SEK.14]	92
A [SEK.15]	93
A [SEK.16]	94
A [SEK.17]	95
A [SEK.18]	96
A [SEK.19]	97
A [SEK.20]	98
A [SEK.21]	99
A [SEK.22]	100
A [SP.1]	101
A [SP.2]	102
A [SP.3]	103
A [SP.4]	104
A [SP.5]	105
A [SP.6]	106
A [SP.7]	107
A [SP.8]	108
A [SP.9]	109
A [SP.10]	110
A [SP.11]	111
A [SP.12]	112
A [SP.13]	113
A [SP.14]	114
A [SP.15]	115
A [SP.16]	116
A [SP.17]	117
A [SP.18]	118
A [SP.19]	119

A [SP.20]	120
A [SP.21]	121
A [SP.22]	122
A [ST.1]	123
A [ST.2]	124

A [ST.3]	125
A [ST.4]	126
A [ST.5]	127
A [ST.6]	128
A [ST.7]	129

A [ST.8]	130
A [ST.9]	131
A [ST.10]	132
A [ST.11]	133
A [ST.12]	134

A [ZAB.1]	135
A [ZAB.2]	136
A [ZAB.3]	137
A [ZAB.4]	138
A [ZAB.5]	139

A [ZAB.6]	140
A [ZAB.7]	141

3.3. Popis nacrta elemenata

SADRŽAJ	LIST
W [1]	1
W [2]	2
W [3]	3
W [4]	4
W [5]	5
W [6]	6
W [7]	7
W [8]	8
W [9]	9
W [10]	10
W [11]	11
W [12]	12
W [13]	13
W [14]	14
W [15]	15
W [16]	16
W [17]	17
W [18]	18
W [19]	19
W [20]	20
W [21]	21
W [22]	22
W [23]	23
W [24]	24
W [25]	25
W [26]	26
W [27]	27

W [28]	28
W [29]	29
W [30]	30
W [31]	31
W [32]	32
W [33]	33
W [34]	34
W [35]	35
W [36]	36
W [37]	37
W [38]	38
W [39]	39
W [40]	40
W [41]	41
W [42]	42
W [43]	43
W [44]	44
W [45]	45
W [46]	46
W [47]	47
W [48]	48
W [49]	49
W [50]	50
W [51]	51
W [52]	52
W [53]	53
W [54]	54
W [55]	55

W [56]	56
W [57]	57
W [58]	58
W [59]	59
W [60]	60
W [61]	61
W [62]	62
W [63]	63
W [64]	64
W [65]	65
W [66]	66
W [67]	67
W [68]	68
W [69]	69
W [70]	70
W [71]	71
W [72]	72
W [73]	73
W [74]	74
W [75]	75
W [76]	76
W [77]	77
W [78]	78
W [79]	79
W [80]	80
W [81]	81
W [82]	82
W [83]	83

W [85]	84
W [86]	85
W [87]	86
W [88]	87
W [89]	88
W [90]	89
W [91]	90
W [92]	91
W [93]	92
W [94]	93
W [95]	94
W [96]	95
W [97]	96
W [99]	97
W [100]	98
W [101]	99
W [102]	100
W [103]	101
W [104]	102
W [105]	103
W [106]	104
W [107]	105
W [108]	106
W [109]	107
W [110]	108
W [111]	109
W [112]	110
W [113]	111

W [114]	112
W [115]	113
W [116]	114
W [117]	115
W [118]	116
W [1001]	117
W [1002]	118
W [1003]	119
W [1004]	120
W [1005]	121
W [1006]	122
W [1007]	123
W [1008]	124
W [1009]	125
W [1010]	126
W [1011]	127
W [1012]	128
W [1013]	129
W [1014]	130
W [1015]	131
W [1016]	132
W [1017]	133
W [1018]	134
W [1019]	135
W [1020]	136
W [1021]	137
W [1022]	138
W [1023]	139

W [1024]	140
W [1025]	141
W [1026]	142
W [1027]	143
W [1028]	144
W [1029]	145
W [1030]	146
W [1031]	147
W [1032]	148
W [1033]	149
W [1034]	150
W [1035]	151
W [1036]	152
W [1037]	153
W [1038]	154
W [1039]	155
W [1040]	156
W [1041]	157
W [1042]	158
W [1043]	159

W [1044]	160
W [1045]	161
W [1046]	162
W [1047]	163
W [1048]	164
W [1049]	165
W [1050]	166
W [1051]	167
W [1052]	168
W [1053]	169
W [1054]	170
W [1055]	171
W [1056]	172
W [1057]	173
W [1058]	174
W [1059]	175
W [1060]	176
W [1061]	177
W [1062]	178
W [1063]	179

W [1064]	180
W [1065]	181
W [1066]	182
W [1067]	183
W [1068]	184
W [1069]	185
W [1070]	186
W [1071]	187
W [1072]	188
W [1073]	189
W [1074]	190
W [1075]	191
W [1076]	192
W [1077]	193
W [1078]	194
W [1079]	195
W [1080]	196
W [1081]	197
W [1082]	198
W [1083]	199

W [1084]	200
W [1085]	201
W [1086]	202
W [1087]	203
W [1088]	204
W [1089]	205
W [1090]	206
W [1091]	207
W [1092]	208
W [1093]	209
W [1094]	210
W [1095]	211
W [1096]	212
W [1097]	213
W [1098]	214
W [1099]	215
W [1100]	216
W [1101]	217
W [1102]	218
W [1103]	219

W [1104]	220
W [1105]	221
W [1106]	222
W [1107]	223
W [1108]	224
W [1109]	225
W [1110]	226
W [1111]	227
W [1112]	228
W [1113]	229
W [1114]	230
W [1115]	231
W [1116]	232
W [1117]	233
W [1118]	234
W [1119]	235
W [1120]	236
W [1121]	237
W [1122]	238

3.4. Specifikacija sklopova

Pozicija	Materijal	Profil	Duljina[mm]	Težina[kg]	Količina	Ukupna težina[kg]
A/1				**13,72**	**18**	**246,88**
1018	S355J0	PL10*300	280	6,59	1	
v/3001	k.v. 8.8.	RD20	600	0	4	
1004	S355J0	PL15X100	100	1,18	4	
3002	k.v. 8.8.	MUTTER_M20	20	0	20	
3001	k.v. 8.8.	SCHEIBE_M20	10	0	8	
26	S355J0	SHS100X4	200	2,41	1	
GR/1				**490,09**	**1**	**490,09**
9	S355J0	HEA200	9761	412,25	1	
1089	S355J0	PL20*200	179	5,62	1	
1090	S355J0	PL20*200	200	6,28	1	
1088	S355J0	PL20*140	176	3,87	4	
1113	S355J0	PL5*97	168	0,62	4	
1024	S355J0	PL10*150	351	3,3	1	
1036	S355J0	PL10*105	137	0,96	1	
99	S235JR	L60X5	9688	43,73	1	
GR/2				**490,5**	**1**	**490,5**
8	S355J0	HEA200	9761	412,25	1	
1088	S355J0	PL20*140	176	3,87	4	
1113	S355J0	PL5*97	168	0,62	4	
1089	S355J0	PL20*200	179	5,62	1	
1090	S355J0	PL20*200	200	6,28	1	
1027	S355J0	PL10*164	439	4,66	1	
99	S235JR	L60X5	9688	43,73	1	
GR/3				**504,68**	**1**	**504,68**
11	S355J0	HEA200	9761	412,25	1	
1090	S355J0	PL20*200	200	6,28	1	
1088	S355J0	PL20*140	176	3,87	4	
1113	S355J0	PL5*97	168	0,62	4	
1089	S355J0	PL20*200	179	5,62	1	
1028	S355J0	PL10*145	334	3,01	1	
99	S235JR	L60X5	9688	43,73	1	
18	S355J0	HEA200	317	13,38	1	
1121	S355J0	PL8*96	170	1	1	
1068	S355J0	PL10*120	154	1,45	1	
GR/4				**488,92**	**1**	**488,92**
11	S355J0	HEA200	9761	412,25	1	
1088	S355J0	PL20*140	176	3,87	4	
1113	S355J0	PL5*97	168	0,62	4	
1090	S355J0	PL20*200	200	6,28	1	

1089	S355J0	PL20*200	179	5,62	1	
1030	S355J0	PL10*154	334	3,08	1	
99	S235JR	L60X5	9688	43,73	1	
GR/5				**1048,88**	**1**	**1048,88**
19	S355J0	IPE500	9811	893,38	1	
1002	S355J0	PL15*200	477	11,24	1	
1085	S355J0	PL20*210	735	24,23	1	
1006	S355J0	PL10*165	477	3,09	1	
1001	S355J0	PL25*200	577	22,64	1	
1009	S355J0	PL10*90	466	3,24	2	
1112	S355J0	PL5*95	108	0,39	4	
1012	S355J0	PL10X95	140	1,04	4	
1086	S355J0	PL20*140	119	2,62	8	
1011	S355J0	PL10*95	466	3,42	4	
1013	S355J0	PL10*65	95	0,48	8	
1069	S355J0	PL10*114	198	1,68	2	
1110	S355J0	PL5*80	181	0,33	2	
104	S235JR	L60X5	1920	8,67	1	
105	S235JR	L60X5	1864	8,41	1	
102	S235JR	L60X5	4986	22,51	1	
GR/6				**1048,88**	**1**	**1048,88**
19	S355J0	IPE500	9811	893,38	1	
1001	S355J0	PL25*200	577	22,64	1	
1009	S355J0	PL10*90	466	3,24	2	
1002	S355J0	PL15*200	477	11,24	1	
1006	S355J0	PL10*165	477	3,09	1	
1085	S355J0	PL20*210	735	24,23	1	
1086	S355J0	PL20*140	119	2,62	8	
1112	S355J0	PL5*95	108	0,39	4	
1012	S355J0	PL10X95	140	1,04	4	
1011	S355J0	PL10*95	466	3,42	4	
1013	S355J0	PL10*65	95	0,48	8	
1069	S355J0	PL10*114	198	1,68	2	
1110	S355J0	PL5*80	181	0,33	2	
102	S235JR	L60X5	4986	22,51	1	
104	S235JR	L60X5	1920	8,67	1	
105	S235JR	L60X5	1864	8,41	1	
GR/7				**1007,29**	**2**	**2014,58**
19	S355J0	IPE500	9811	893,38	1	
1001	S355J0	PL25*200	577	22,64	1	
1009	S355J0	PL10*90	466	3,24	2	
1002	S355J0	PL15*200	477	11,24	1	
1006	S355J0	PL10*165	477	3,09	1	

1085	S355J0	PL20*210	735	24,23	1	
1086	S355J0	PL20*140	119	2,62	8	
1112	S355J0	PL5*95	108	0,39	4	
1012	S355J0	PL10X95	140	1,04	4	
1011	S355J0	PL10*95	466	3,42	4	
1013	S355J0	PL10*65	95	0,48	8	
1069	S355J0	PL10*114	198	1,68	1	
1110	S355J0	PL5*80	181	0,33	1	
GR/8				**1005,28**	**10**	**10052,82**
19	S355J0	IPE500	9811	893,38	1	
1002	S355J0	PL15*200	477	11,24	1	
1085	S355J0	PL20*210	735	24,23	1	
1006	S355J0	PL10*165	477	3,09	1	
1001	S355J0	PL25*200	577	22,64	1	
1009	S355J0	PL10*90	466	3,24	2	
1086	S355J0	PL20*140	119	2,62	8	
1112	S355J0	PL5*95	108	0,39	4	
1012	S355J0	PL10X95	140	1,04	4	
1011	S355J0	PL10*95	466	3,42	4	
1013	S355J0	PL10*65	95	0,48	8	
GR/9				**158,59**	**1**	**158,59**
106	S235JR	HEA100	7189	119,64	1	
1052	S235JR	PL10*145	283	2,75	1	
1046	S235JR	PL10*190	90	1,34	24	
1093	S235JR	PL5*48	78	0,14	24	
1048	S235JR	PL10*100	90	0,71	1	
GR/10				**138,09**	**1**	**138,09**
109	S235JR	HEA100	7189	119,64	1	
1048	S235JR	PL10*100	90	0,71	1	
1046	S235JR	PL10*190	90	1,34	12	
1093	S235JR	PL5*48	78	0,14	12	
GR/11				**138,09**	**1**	**138,09**
110	S235JR	HEA100	7189	119,64	1	
1046	S235JR	PL10*190	90	1,34	12	
1093	S235JR	PL5*48	78	0,14	12	
1048	S235JR	PL10*100	90	0,71	1	
GR/12				**36,03**	**12**	**432,36**
111	S235JR	RHS100X80X4	3076	33,23	1	
1047	S235JR	PL10*190	94	1,4	2	
GR/13				**20,42**	**12**	**245,09**
112	S235JR	RHS100X80X3	2150	17,62	1	
1047	S235JR	PL10*190	94	1,4	2	
GR/14				**98,61**	**1**	**98,61**

108	S235JR	HEA100	5610	93,36	1	
1053	S235JR	PL10*145	283	2,72	1	
1048	S235JR	PL10*100	90	0,71	3	
1093	S235JR	PL5*48	78	0,14	3	
KO/1				**1,3**	**56**	**72,61**
25	S235JR	D16	290	0,41	1	
1015	S355J0	PL10*50	140	0,46	1	
1016	S355J0	PL10*50	130	0,42	1	
PK/1				**143,95**	**1**	**143,95**
30	S235JR	SHS100X4	5228	63,04	2	
41	S235JR	SHS80X3	700	5,08	2	
1076	S235JR	PL10*120	205	1,93	4	
PK/2				**87,07**	**1**	**87,07**
31	S235JR	SHS100X5	4735	69,93	1	
1031	S355J0	PL10*264	349	6,97	1	
1077	S355J0	PL10*120	230	2,15	1	
1087	S355J0	PL5*43	96	0,16	2	
1034	S355J0	PL10*270	180	3,82	1	
1038	S355J0	PL10*250	268	3,88	1	
PK/3				**54,08**	**1**	**54,08**
27	S235JR	SHS100X4	4145	48,74	1	
1040	S235JR	PL10*240	100	1,88	1	
1095	S235JR	PL5X95	53	0,2	1	
1097	S235JR	PL5X95	43	0,16	1	
1074	S235JR	PL10*210	188	3,1	1	
PK/4				**55,29**	**2**	**110,58**
28	S235JR	SHS100X4	4245	49,95	1	
1040	S235JR	PL10*240	100	1,88	1	
1074	S235JR	PL10*210	188	3,1	1	
1095	S235JR	PL5X95	53	0,2	1	
1097	S235JR	PL5X95	43	0,16	1	
PK/5				**54,08**	**1**	**54,08**
29	S235JR	SHS100X4	4145	48,74	1	
1040	S235JR	PL10*240	100	1,88	1	
1074	S235JR	PL10*210	188	3,1	1	
1095	S235JR	PL5X95	53	0,2	1	
1097	S235JR	PL5X95	43	0,16	1	
PK/6				**25,98**	**2**	**51,97**
33	S235JR	SHS80X3	3075	21,32	1	
1094	S235JR	PL5X75	48	0,14	1	
1041	S235JR	PL10*190	90	1,34	1	
1096	S235JR	PL5X75	43	0,13	2	
1073	S235JR	PL10*190	188	2,8	1	

1098	S235JR	PL5X75	41	0,12	1	
PK/7				**76,32**	**1**	**76,32**
73	S235JR	SHS120X5	3980	71,86	1	
1042	S235JR	PL10*120	185	1,74	1	
1063	S355J0	PL10*165	210	2,72	1	
PK/8				**76,32**	**1**	**76,32**
73	S235JR	SHS120X5	3980	71,86	1	
1042	S235JR	PL10*120	185	1,74	1	
1063	S355J0	PL10*165	210	2,72	1	
PK/9				**61,38**	**1**	**61,38**
82	S235JR	SHS120X4	3980	57,99	1	
1043	S235JR	PL10*120	180	1,7	2	
PK/10				**41,78**	**2**	**83,57**
36	S235JR	SHS80X3	5399	39,16	1	
1059	S235JR	PL10*80	130	0,82	1	
1044	S235JR	PL10*100	230	1,81	1	
PK/11				**76,59**	**1**	**76,59**
78	S235JR	SHS120X5	3989	72,02	1	
1070	S235JR	PL10*120	240	2,26	1	
1084	S235J0	PL10*120	245	2,31	1	
PK/12				**25,12**	**1**	**25,12**
95	S235JR	SHS60X3	4245	22,45	1	
1103	S235JR	PL5*150	188	1,11	1	
1101	S235JR	PL5X60	15	0,04	1	
1102	S235JR	PL5X60	48	0,11	1	
1045	S235JR	PL10*150	60	0,71	1	
118	S235JR	SHS50X3	95	0,42	1	
1106	S235JR	PL5*105	70	0,29	1	
PK/13				**16,53**	**1**	**16,53**
94	S235JR	SHS60X3	2815	15,11	1	
1045	S235JR	PL10*150	60	0,71	1	
118	S235JR	SHS50X3	95	0,42	1	
1106	S235JR	PL5*105	70	0,29	1	
PK/14				**35,39**	**1**	**35,39**
65	S235JR	SHS100X3	2784	25,44	1	
1057	S235JR	PL10*210	210	3,46	1	
1054	S235JR	PL10*251	309	4,43	1	
107	S235JR	HEA100	40	0,67	1	
1050	S235JR	PL10*94	94	0,69	1	
1049	S235JR	PL10*100	90	0,71	1	
PK/15				**35,02**	**1**	**35,02**
66	S235JR	SHS100X3	2784	25,27	1	
1057	S235JR	PL10*210	210	3,46	1	

1055	S235JR	PL10*251	294	4,22	1	
107	S235JR	HEA100	40	0,67	1	
1050	S235JR	PL10*94	94	0,69	1	
1049	S235JR	PL10*100	90	0,71	1	
PK/16				**35,37**	**1**	**35,37**
65	S235JR	SHS100X3	2784	25,44	1	
1057	S235JR	PL10*210	210	3,46	1	
1056	S235JR	PL10*251	308	4,41	1	
107	S235JR	HEA100	40	0,67	1	
1050	S235JR	PL10*94	94	0,69	1	
1049	S235JR	PL10*100	90	0,71	1	
PK/17				**35,2**	**1**	**35,2**
67	S235JR	SHS100X3	2784	25,26	1	
1057	S235JR	PL10*210	210	3,46	1	
1056	S235JR	PL10*251	308	4,41	1	
107	S235JR	HEA100	40	0,67	1	
1050	S235JR	PL10*94	94	0,69	1	
1049	S235JR	PL10*100	90	0,71	1	
PK/18				**30,97**	**3**	**92,9**
65	S235JR	SHS100X3	2784	25,44	1	
1057	S235JR	PL10*210	210	3,46	1	
107	S235JR	HEA100	40	0,67	1	
1050	S235JR	PL10*94	94	0,69	1	
1049	S235JR	PL10*100	90	0,71	1	
PK/19				**30,97**	**1**	**30,97**
65	S235JR	SHS100X3	2784	25,44	1	
1057	S235JR	PL10*210	210	3,46	1	
107	S235JR	HEA100	40	0,67	1	
1050	S235JR	PL10*94	94	0,69	1	
1049	S235JR	PL10*100	90	0,71	1	
PK/20				**30,97**	**1**	**30,97**
65	S235JR	SHS100X3	2784	25,44	1	
1057	S235JR	PL10*210	210	3,46	1	
107	S235JR	HEA100	40	0,67	1	
1050	S235JR	PL10*94	94	0,69	1	
1049	S235JR	PL10*100	90	0,71	1	
PK/21				**18,18**	**3**	**54,55**
40	S235JR	SHS80X3	2190	15,88	1	
1059	S235JR	PL10*80	130	0,82	1	
1058	S355J0	PL10*140	135	1,48	1	
PK/22				**18,18**	**1**	**18,18**
40	S235JR	SHS80X3	2190	15,88	1	
1059	S235JR	PL10*80	130	0,82	1	

1058	S355J0	PL10*140	135	1,48	1	
PK/23				**18,18**	**1**	**18,18**
40	S235JR	SHS80X3	2190	15,88	1	
1059	S235JR	PL10*80	130	0,82	1	
1058	S355J0	PL10*140	135	1,48	1	
PK/24				**18,41**	**1**	**18,41**
40	S235JR	SHS80X3	2190	15,88	1	
1059	S235JR	PL10*80	130	0,82	1	
1058	S355J0	PL10*140	135	1,48	1	
115	S235JR	L50X5	60	0,22	1	
PK/25				**18,41**	**1**	**18,41**
40	S235JR	SHS80X3	2190	15,88	1	
1058	S355J0	PL10*140	135	1,48	1	
1059	S235JR	PL10*80	130	0,82	1	
115	S235JR	L50X5	60	0,22	1	
PK/26				**18,41**	**1**	**18,41**
40	S235JR	SHS80X3	2190	15,88	1	
1058	S355J0	PL10*140	135	1,48	1	
1059	S235JR	PL10*80	130	0,82	1	
116	S235JR	L50X5	60	0,22	1	
PK/27				**18,41**	**1**	**18,41**
40	S235JR	SHS80X3	2190	15,88	1	
1058	S355J0	PL10*140	135	1,48	1	
1059	S235JR	PL10*80	130	0,82	1	
116	S235JR	L50X5	60	0,22	1	
PK/28				**14,92**	**1**	**14,92**
38	S235JR	SHS80X3	1945	14,11	1	
1059	S235JR	PL10*80	130	0,82	1	
PK/29				**17,29**	**1**	**17,29**
42	S235JR	SHS80X3	2240	16,25	1	
1059	S235JR	PL10*80	130	0,82	1	
116	S235JR	L50X5	60	0,22	1	
PK/30				**18,77**	**1**	**18,77**
42	S235JR	SHS80X3	2240	16,25	1	
1059	S235JR	PL10*80	130	0,82	1	
1061	S235JR	PL10*140	135	1,48	1	
115	S235JR	L50X5	60	0,22	1	
PK/31				**15,7**	**1**	**15,7**
37	S235JR	SHS80X3	1940	14,07	1	
1059	S235JR	PL10*80	130	0,82	2	
PK/32				**19,54**	**1**	**19,54**
42	S235JR	SHS80X3	2240	16,25	1	
1059	S235JR	PL10*80	130	0,82	1	

117	S235JR	L80X8	80	0,76	1	
1061	S235JR	PL10*140	135	1,48	1	
116	S235JR	L50X5	60	0,22	1	
PK/33				**74,09**	**2**	**148,19**
80	S235JR	SHS120X4	4730	68,82	1	
1108	S235JR	PL5*55	120	0,26	2	
1064	S235JR	PL10*114	305	2,73	1	
1111	S235JR	PL5*45	130	0,14	1	
1066	S355J0	PL10*120	200	1,88	1	
PK/34				**74,09**	**1**	**74,09**
83	S235JR	SHS120X4	4730	68,82	1	
1108	S235JR	PL5*55	120	0,26	2	
1064	S235JR	PL10*114	305	2,73	1	
1111	S235JR	PL5*45	130	0,14	1	
1066	S355J0	PL10*120	200	1,88	1	
PK/35				**74,09**	**1**	**74,09**
83	S235JR	SHS120X4	4730	68,82	1	
1108	S235JR	PL5*55	120	0,26	2	
1064	S235JR	PL10*114	305	2,73	1	
1111	S235JR	PL5*45	130	0,14	1	
1066	S355J0	PL10*120	200	1,88	1	
PK/36				**79,44**	**1**	**79,44**
86	S235JR	SHS120X4	5097	74,16	1	
1108	S235JR	PL5*55	120	0,26	2	
1064	S235JR	PL10*114	305	2,73	1	
1111	S235JR	PL5*45	130	0,14	1	
1066	S355J0	PL10*120	200	1,88	1	
PK/37				**80,2**	**1**	**80,2**
85	S235JR	SHS120X4	5097	74,16	1	
1108	S235JR	PL5*55	120	0,26	2	
1064	S235JR	PL10*114	305	2,73	1	
1111	S235JR	PL5*45	130	0,14	1	
1066	S355J0	PL10*120	200	1,88	1	
117	S235JR	L80X8	80	0,76	1	
PK/38				**79,73**	**1**	**79,73**
81	S235JR	SHS120X4	5135	74,72	1	
1109	S355J0	PL5*53	116	0,24	2	
1065	S355J0	PL10*120	280	2,64	1	
1066	S355J0	PL10*120	200	1,88	1	
PK/39				**76,59**	**1**	**76,59**
78	S235JR	SHS120X5	3989	72,02	1	
1070	S235JR	PL10*120	240	2,26	1	
1072	S235JR	PL10*120	245	2,31	1	

PK/40				**98,46**	**1**	**98,46**
71	S235JR	SHS120X5	5208	94,03	1	
1071	S235JR	PL10*120	235	2,21	2	
PK/41				**100,26**	**1**	**100,26**
72	S235JR	SHS120X5	5308	95,84	1	
1071	S235JR	PL10*120	235	2,21	2	
PK/42				**145,17**	**1**	**145,17**
76	S235JR	SHS120X5	5308	95,84	1	
32	S235JR	SHS80X3	3459	24,43	1	
1071	S235JR	PL10*120	235	2,21	2	
1094	S235JR	PL5X75	48	0,14	1	
1096	S235JR	PL5X75	43	0,13	1	
1073	S235JR	PL10*190	188	2,8	1	
43	S235JR	SHS80X3	1200	8,7	2	
PK/43				**90,52**	**1**	**90,52**
74	S235JR	SHS120X5	4758	85,91	1	
1072	S235JR	PL10*120	245	2,31	2	
PK/44				**27,81**	**1**	**27,81**
34	S235JR	SHS80X3	3170	21,67	1	
1094	S235JR	PL5X75	48	0,14	2	
1096	S235JR	PL5X75	43	0,13	2	
1073	S235JR	PL10*190	188	2,8	2	
PK/45				**27,81**	**1**	**27,81**
35	S235JR	SHS80X3	3170	21,67	1	
1094	S235JR	PL5X75	48	0,14	2	
1096	S235JR	PL5X75	43	0,13	2	
1073	S235JR	PL10*190	188	2,8	2	
PK/46				**98,28**	**2**	**196,55**
69	S235JR	SHS120X5	5228	94,39	1	
1075	S235JR	PL10*110	225	1,94	2	
PK/47				**98,28**	**2**	**196,55**
75	S235JR	SHS120X5	5228	94,39	1	
1075	S235JR	PL10*110	225	1,94	2	
PK/48				**218,31**	**9**	**1964,83**
69	S235JR	SHS120X5	5228	94,39	2	
39	S235JR	SHS80X3	1500	10,88	2	
1075	S235JR	PL10*110	225	1,94	4	
PK/49				**217,95**	**4**	**871,81**
70	S235JR	SHS120X5	5218	94,21	2	
39	S235JR	SHS80X3	1500	10,88	2	
1075	S235JR	PL10*110	225	1,94	4	
PK/50				**66,9**	**1**	**66,9**
30	S235JR	SHS100X4	5228	63,04	1	

1076	S235JR	PL10*120	205	1,93	2	
PK/51				**14,26**	**1**	**14,26**
68	S235JR	RHS80X60X3	2237	14,1	1	
1099	S235JR	PL5*54	74	0,16	1	
PK/52				**18,82**	**1**	**18,82**
92	S235JR	SHS60X3	3170	16,34	1	
1103	S235JR	PL5*150	188	1,11	2	
1101	S235JR	PL5X60	15	0,04	1	
1102	S235JR	PL5X60	48	0,11	2	
PK/53				**6,71**	**1**	**6,71**
89	S235JR	SHS60X3	1080	5,46	1	
1103	S235JR	PL5*150	188	1,11	1	
1101	S235JR	PL5X60	15	0,04	1	
1102	S235JR	PL5X60	48	0,11	1	
PK/54				**9,53**	**1**	**9,53**
90	S235JR	SHS60X3	1605	8,28	1	
1103	S235JR	PL5*150	188	1,11	1	
1101	S235JR	PL5X60	15	0,04	1	
1102	S235JR	PL5X60	48	0,11	1	
PK/55				**20,2**	**1**	**20,2**
88	S235JR	SHS60X3	3460	18,24	1	
1103	S235JR	PL5*150	188	1,11	1	
1101	S235JR	PL5X60	15	0,04	1	
1102	S235JR	PL5X60	48	0,11	1	
118	S235JR	SHS50X3	95	0,42	1	
1106	S235JR	PL5*105	70	0,29	1	
PK/56				**2,95**	**1**	**2,95**
91	S235JR	SHS60X3	385	1,73	1	
1102	S235JR	PL5X60	48	0,11	1	
1103	S235JR	PL5*150	188	1,11	1	
PK/57				**29,61**	**10**	**296,08**
96	S235JR	SHS60X3	5248	28,18	1	
1105	S235JR	PL5*170	54	0,36	2	
118	S235JR	SHS50X3	95	0,42	1	
1106	S235JR	PL5*105	70	0,29	1	
PK/58				**29,55**	**1**	**29,55**
97	S235JR	SHS60X3	5238	28,12	1	
1105	S235JR	PL5*170	54	0,36	2	
118	S235JR	SHS50X3	95	0,42	1	
1106	S235JR	PL5*105	70	0,29	1	
PK/59				**29,55**	**2**	**59,11**
97	S235JR	SHS60X3	5238	28,12	1	
1105	S235JR	PL5*170	54	0,36	2	

118	S235JR	SHS50X3	95	0,42	1	
1106	S235JR	PL5*105	70	0,29	1	
PK/60				**21,98**	**1**	**21,98**
93	S235JR	SHS60X3	3894	20,91	1	
1105	S235JR	PL5*170	54	0,36	1	
118	S235JR	SHS50X3	95	0,42	1	
1106	S235JR	PL5*105	70	0,29	1	
PK/61				**21,98**	**1**	**21,98**
93	S235JR	SHS60X3	3894	20,91	1	
1105	S235JR	PL5*170	54	0,36	1	
118	S235JR	SHS50X3	95	0,42	1	
1106	S235JR	PL5*105	70	0,29	1	
PK/62				**29,55**	**1**	**29,55**
97	S235JR	SHS60X3	5238	28,12	1	
118	S235JR	SHS50X3	95	0,42	1	
1106	S235JR	PL5*105	70	0,29	1	
1122	S355J0	PL5*170	54	0,36	1	
1105	S235JR	PL5*170	54	0,36	1	
SEK/1				**145,37**	**4**	**581,48**
21	S355J0	HEA140	5288	130,34	1	
1086	S355J0	PL20*140	119	2,62	2	
1017	S355J0	PL10*92	137	0,61	2	
1021	S355J0	PL10*171	362	4,29	2	
SEK/2				**143,75**	**4**	**574,98**
21	S355J0	HEA140	5288	130,34	1	
1086	S355J0	PL20*140	119	2,62	2	
1078	S355J0	PL10*171	188	1,74	4	
1017	S355J0	PL10*92	137	0,61	2	
SEK/3				**140,83**	**2**	**281,67**
21	S355J0	HEA140	5288	130,34	1	
1086	S355J0	PL20*140	119	2,62	2	
1017	S355J0	PL10*92	137	0,61	2	
1078	S355J0	PL10*171	188	1,74	2	
1116	S355J0	PL5*65	114	0,28	2	
SEK/4				**140,83**	**2**	**281,67**
21	S355J0	HEA140	5288	130,34	1	
1086	S355J0	PL20*140	119	2,62	2	
1078	S355J0	PL10*171	188	1,74	2	
1017	S355J0	PL10*92	137	0,61	2	
1116	S355J0	PL5*65	114	0,28	2	
SEK/5				**140,49**	**2**	**280,98**
23	S355J0	HEA140	5278	130,1	1	
1086	S355J0	PL20*140	119	2,62	2	

1017	S355J0	PL10*92	137	0,61	2	
1079	S355J0	PL10*171	178	1,64	1	
1078	S355J0	PL10*171	188	1,74	1	
1116	S355J0	PL5*65	114	0,28	2	
SEK/6				**140,49**	**2**	**280,98**
23	S355J0	HEA140	5278	130,1	1	
1086	S355J0	PL20*140	119	2,62	2	
1079	S355J0	PL10*171	178	1,64	1	
1078	S355J0	PL10*171	188	1,74	1	
1116	S355J0	PL5*65	114	0,28	2	
1017	S355J0	PL10*92	137	0,61	2	
SEK/7				**136,79**	**4**	**547,17**
21	S355J0	HEA140	5288	130,34	1	
1086	S355J0	PL20*140	119	2,62	2	
1017	S355J0	PL10*92	137	0,61	2	
SEK/8				**136,55**	**4**	**546,19**
23	S355J0	HEA140	5278	130,1	1	
1086	S355J0	PL20*140	119	2,62	2	
1017	S355J0	PL10*92	137	0,61	2	
SEK/9				**140,22**	**1**	**140,22**
21	S355J0	HEA140	5288	130,34	1	
1086	S355J0	PL20*140	119	2,62	2	
1017	S355J0	PL10*92	137	0,61	1	
1116	S355J0	PL5*65	114	0,28	2	
1078	S355J0	PL10*171	188	1,74	2	
SEK/10				**140,22**	**1**	**140,22**
21	S355J0	HEA140	5288	130,34	1	
1086	S355J0	PL20*140	119	2,62	2	
1017	S355J0	PL10*92	137	0,61	1	
1078	S355J0	PL10*171	188	1,74	2	
1116	S355J0	PL5*65	114	0,28	2	
SEK/11				**140,22**	**1**	**140,22**
21	S355J0	HEA140	5288	130,34	1	
1086	S355J0	PL20*140	119	2,62	2	
1116	S355J0	PL5*65	114	0,28	2	
1078	S355J0	PL10*171	188	1,74	2	
1017	S355J0	PL10*92	137	0,61	1	
SEK/12				**140,22**	**1**	**140,22**
21	S355J0	HEA140	5288	130,34	1	
1086	S355J0	PL20*140	119	2,62	2	
1078	S355J0	PL10*171	188	1,74	2	
1116	S355J0	PL5*65	114	0,28	2	
1017	S355J0	PL10*92	137	0,61	1	

SEK/13				**136,18**	**4**	**544,74**
21	S355J0	HEA140	5288	130,34	1	
1086	S355J0	PL20*140	119	2,62	2	
1017	S355J0	PL10*92	137	0,61	1	
SEK/14				**165,27**	**4**	**661,07**
20	S355J0	HEA140	5188	127,88	1	
1086	S355J0	PL20*140	119	2,62	2	
1114	S355J0	PL5*52	65	0,12	3	
1021	S355J0	PL10*171	362	4,29	1	
1020	S355J0	PL10*160	308	3,3	1	
79	S235JR	FLDPL60*5-60-100	5148	23,4	1	
1120	S235JR	PL5*61	132	0,26	3	
SEK/15				**161,96**	**7**	**1133,74**
20	S355J0	HEA140	5188	127,88	1	
1086	S355J0	PL20*140	119	2,62	2	
1114	S355J0	PL5*52	65	0,12	3	
1021	S355J0	PL10*171	362	4,29	1	
79	S235JR	FLDPL60*5-60-100	5148	23,4	1	
1120	S235JR	PL5*61	132	0,26	3	
SEK/16				**161,96**	**1**	**161,96**
20	S355J0	HEA140	5188	127,88	1	
1086	S355J0	PL20*140	119	2,62	1	
1114	S355J0	PL5*52	65	0,12	3	
1021	S355J0	PL10*171	362	4,29	1	
79	S235JR	FLDPL60*5-60-100	5148	23,4	1	
1120	S235JR	PL5*61	132	0,26	3	
1060	S235JR	PL20*140	119	2,62	1	
SEK/17				**161,72**	**2**	**323,43**
24	S355J0	HEA140	5178	127,63	1	
1086	S355J0	PL20*140	119	2,62	2	
1114	S355J0	PL5*52	65	0,12	3	
1021	S355J0	PL10*171	362	4,29	1	
79	S235JR	FLDPL60*5-60-100	5148	23,4	1	
1120	S235JR	PL5*61	132	0,26	3	
SEK/18				**161,72**	**2**	**323,43**
24	S355J0	HEA140	5178	127,63	1	
1086	S355J0	PL20*140	119	2,62	2	
1114	S355J0	PL5*52	65	0,12	3	
1021	S355J0	PL10*171	362	4,29	1	
79	S235JR	FLDPL60*5-60-100	5148	23,4	1	
1120	S235JR	PL5*61	132	0,26	3	
SEK/19				**140,77**	**4**	**563,1**

21	S355J0	HEA140	5290	130,39	1	
1086	S355J0	PL20*140	119	2,62	2	
1021	S355J0	PL10*171	362	4,29	1	
1115	S355J0	PL5*65	116	0,29	2	
1091	S355J0	PL5*65	116	0,29	1	
SEK/20				**142,62**	**4**	**570,46**
21	S355J0	HEA140	5290	130,39	1	
1086	S355J0	PL20*140	119	2,62	2	
1081	S355J0	PL10*171	189	1,75	4	
SEK/21				**135,6**	**16**	**2169,6**
21	S355J0	HEA140	5289	130,37	1	
1086	S355J0	PL20*140	119	2,62	2	
SEK/22				**135,38**	**8**	**1083,02**
22	S355J0	HEA140	5280	130,15	1	
1086	S355J0	PL20*140	119	2,62	2	
SP/1				**1,65**	**2**	**3,3**
87	S275JR	L60X5	366	1,65	1	
SP/2				**33,98**	**1**	**33,98**
57	S355J0	SHS100X3	2437	21,98	1	
1022	S355J0	PL10*342	283	7,05	1	
1077	S355J0	PL10*120	230	2,15	2	
1087	S355J0	PL5*43	96	0,16	4	
SP/3				**45,43**	**1**	**45,43**
58	S355J0	SHS100X3	3720	33,65	1	
1077	S355J0	PL10*120	230	2,15	2	
1087	S355J0	PL5*43	96	0,16	4	
1026	S355J0	PL10*260	365	6,84	1	
SP/4				**33,11**	**1**	**33,11**
59	S355J0	SHS100X3	2536	22,88	1	
1077	S355J0	PL10*120	230	2,15	2	
1087	S355J0	PL5*43	96	0,16	4	
1029	S355J0	PL10*260	283	5,29	1	
SP/5				**30,65**	**1**	**30,65**
60	S355J0	SHS100X3	2536	22,94	1	
1077	S355J0	PL10*120	230	2,15	2	
1087	S355J0	PL5*43	96	0,16	4	
1039	S355J0	PL10*175	242	2,77	1	
SP/6				**24,92**	**1**	**24,92**
44	S235JR	SHS80X3	2807	20,23	1	
1051	S235JR	PL10*120	230	2,15	2	
1092	S235JR	PL5*33	76	0,1	4	
SP/7				**24,43**	**1**	**24,43**
45	S235JR	SHS80X3	2739	19,73	1	

1051	S235JR	PL10*120	230	2,15	2	
1092	S235JR	PL5*33	76	0,1	4	
SP/8				**24,46**	**2**	**48,93**
46	S235JR	SHS80X3	2744	19,77	1	
1051	S235JR	PL10*120	230	2,15	2	
1092	S235JR	PL5*33	76	0,1	4	
SP/9				**49,15**	**8**	**393,19**
47	S275JR	SHS100X3	4852	44,2	1	
1077	S355J0	PL10*120	230	2,15	2	
1087	S355J0	PL5*43	96	0,16	4	
SP/10				**33,73**	**56**	**1888,94**
48	S275JR	SHS100X3	3165	28,79	1	
1077	S355J0	PL10*120	230	2,15	2	
1087	S355J0	PL5*43	96	0,16	4	
SP/11				**23,92**	**1**	**23,92**
49	S275JR	SHS100X3	2091	18,98	1	
1077	S355J0	PL10*120	230	2,15	2	
1087	S355J0	PL5*43	96	0,16	4	
SP/12				**25,21**	**1**	**25,21**
50	S275JR	SHS100X3	2232	20,26	1	
1077	S355J0	PL10*120	230	2,15	2	
1087	S355J0	PL5*43	96	0,16	4	
SP/13				**25,01**	**1**	**25,01**
51	S275JR	SHS100X3	2211	20,07	1	
1077	S355J0	PL10*120	230	2,15	2	
1087	S355J0	PL5*43	96	0,16	4	
SP/14				**25,51**	**1**	**25,51**
52	S275JR	SHS100X3	2265	20,56	1	
1077	S355J0	PL10*120	230	2,15	2	
1087	S355J0	PL5*43	96	0,16	4	
SP/15				**29**	**1**	**29**
53	S275JR	SHS100X3	2647	24,05	1	
1077	S355J0	PL10*120	230	2,15	2	
1087	S355J0	PL5*43	96	0,16	4	
SP/16				**29,27**	**1**	**29,27**
54	S275JR	SHS100X3	2676	24,32	1	
1077	S355J0	PL10*120	230	2,15	2	
1087	S355J0	PL5*43	96	0,16	4	
SP/17				**30,27**	**1**	**30,27**
55	S275JR	SHS100X3	2786	25,33	1	
1077	S355J0	PL10*120	230	2,15	2	
1087	S355J0	PL5*43	96	0,16	4	
SP/18				**30,31**	**1**	**30,31**

56	S275JR	SHS100X3	2791	25,37	1	
1077	S355J0	PL10*120	230	2,15	2	
1087	S355J0	PL5*43	96	0,16	4	
SP/19				**29,42**	**2**	**58,84**
61	S355J0	SHS100X3	2693	24,47	1	
1077	S355J0	PL10*120	230	2,15	2	
1087	S355J0	PL5*43	96	0,16	4	
SP/20				**27,34**	**2**	**54,68**
62	S355J0	SHS100X3	2465	22,39	1	
1077	S355J0	PL10*120	230	2,15	2	
1087	S355J0	PL5*43	96	0,16	4	
SP/21				**27,83**	**2**	**55,65**
63	S355J0	SHS100X3	2518	22,88	1	
1077	S355J0	PL10*120	230	2,15	2	
1087	S355J0	PL5*43	96	0,16	4	
SP/22				**29,78**	**1**	**29,78**
64	S355J0	SHS100X3	2733	24,84	1	
1077	S355J0	PL10*120	230	2,15	2	
1087	S355J0	PL5*43	96	0,16	4	
ST/1				**605,69**	**1**	**605,69**
1	S355J0	HEB300	4724	552,57	1	
1086	S355J0	PL20*140	119	2,62	1	
1010	S355J0	PL10*110	144	1,22	1	
1007	S355J0	PL10*300	288	6,79	1	
1003	S355J0	PL15*300	280	9,89	1	
1037	S355J0	PL10*151	252	1,76	1	
1025	S355J0	PL10*201	255	3,5	1	
1075	S235JR	PL10*110	225	1,94	2	
1117	S355J0	PL5*145	260	1,44	2	
100	S235JR	L60X5	4435	20,02	1	
1105	S235JR	PL5*170	54	0,36	1	
1104	S235JR	PL5*40	144	0,21	1	
ST/2				**599,87**	**1**	**599,87**
6	S355J0	HEB300	4724	552,57	1	
1086	S355J0	PL20*140	119	2,62	1	
1010	S355J0	PL10*110	144	1,22	1	
1007	S355J0	PL10*300	288	6,79	1	
1003	S355J0	PL15*300	280	9,89	1	
1075	S235JR	PL10*110	225	1,94	2	
1117	S355J0	PL5*145	260	1,44	2	
100	S235JR	L60X5	4435	20,02	1	
ST/3				**599,87**	**1**	**599,87**
7	S355J0	HEB300	4724	552,57	1	

1007	S355J0	PL10*300	288	6,79	1	
1086	S355J0	PL20*140	119	2,62	1	
1010	S355J0	PL10*110	144	1,22	1	
1003	S355J0	PL15*300	280	9,89	1	
1075	S235JR	PL10*110	225	1,94	2	
1117	S355J0	PL5*145	260	1,44	2	
100	S235JR	L60X5	4435	20,02	1	
ST/4				**612,23**	**1**	**612,23**
2	S355J0	HEB300	4724	552,57	1	
1007	S355J0	PL10*300	288	6,79	1	
1003	S355J0	PL15*300	280	9,89	1	
1035	S355J0	PL10*154	317	2,14	1	
1023	S355J0	PL10*179	269	3,32	1	
1076	S235JR	PL10*120	205	1,93	3	
1117	S355J0	PL5*145	260	1,44	3	
100	S235JR	L60X5	4435	20,02	1	
1105	S235JR	PL5*170	54	0,36	1	
1104	S235JR	PL5*40	144	0,21	1	
114	S235JR	L100X10	200	2,98	1	
1060	S235JR	PL20*140	119	2,62	1	
1067	S235JR	PL10*110	144	1,22	1	
ST/5				**623,64**	**1**	**623,64**
4	S355J0	HEB300	4724	552,57	1	
1007	S355J0	PL10*300	288	6,79	1	
1008	S355J0	PL10*140	260	2,79	4	
1086	S355J0	PL20*140	119	2,62	2	
1010	S355J0	PL10*110	144	1,22	2	
1003	S355J0	PL15*300	280	9,89	1	
1080	S355J0	PL10*209	287	3,22	1	
1075	S235JR	PL10*110	225	1,94	4	
1117	S355J0	PL5*145	260	1,44	4	
1119	S355J0	PL5*140	260	1,39	1	
103	S235JR	L60X5	1476	6,66	1	
101	S235JR	L60X5	2134	9,63	1	
1105	S235JR	PL5*170	54	0,36	1	
1104	S235JR	PL5*40	144	0,21	1	
1122	S355J0	PL5*170	54	0,36	1	
1014	S355J0	PL5*40	144	0,21	1	
ST/6				**623,64**	**1**	**623,64**
3	S355J0	HEB300	4724	552,57	1	
1007	S355J0	PL10*300	288	6,79	1	
1008	S355J0	PL10*140	260	2,79	4	
1086	S355J0	PL20*140	119	2,62	2	

1010	S355J0	PL10*110	144	1,22	2	
1080	S355J0	PL10*209	287	3,22	1	
1003	S355J0	PL15*300	280	9,89	1	
1075	S235JR	PL10*110	225	1,94	4	
1117	S355J0	PL5*145	260	1,44	4	
1119	S355J0	PL5*140	260	1,39	1	
101	S235JR	L60X5	2134	9,63	1	
103	S235JR	L60X5	1476	6,66	1	
1105	S235JR	PL5*170	54	0,36	2	
1104	S235JR	PL5*40	144	0,21	2	
ST/7				**607,35**	**3**	**1822,05**
5	S355J0	HEB300	4724	552,57	1	
1007	S355J0	PL10*300	288	6,79	1	
1008	S355J0	PL10*140	260	2,79	4	
1086	S355J0	PL20*140	119	2,62	2	
1010	S355J0	PL10*110	144	1,22	2	
1080	S355J0	PL10*209	287	3,22	1	
1003	S355J0	PL15*300	280	9,89	1	
1075	S235JR	PL10*110	225	1,94	4	
1117	S355J0	PL5*145	260	1,44	4	
1119	S355J0	PL5*140	260	1,39	1	
1105	S235JR	PL5*170	54	0,36	2	
1104	S235JR	PL5*40	144	0,21	2	
ST/8				**607,35**	**3**	**1822,05**
5	S355J0	HEB300	4724	552,57	1	
1007	S355J0	PL10*300	288	6,79	1	
1008	S355J0	PL10*140	260	2,79	4	
1086	S355J0	PL20*140	119	2,62	2	
1010	S355J0	PL10*110	144	1,22	2	
1080	S355J0	PL10*209	287	3,22	1	
1003	S355J0	PL15*300	280	9,89	1	
1075	S235JR	PL10*110	225	1,94	4	
1117	S355J0	PL5*145	260	1,44	4	
1119	S355J0	PL5*140	260	1,39	1	
1105	S235JR	PL5*170	54	0,36	2	
1104	S235JR	PL5*40	144	0,21	2	
ST/9				**602,73**	**3**	**1808,2**
5	S355J0	HEB300	4724	552,57	1	
1007	S355J0	PL10*300	288	6,79	1	
1008	S355J0	PL10*140	260	2,79	4	
1086	S355J0	PL20*140	119	2,62	2	
1010	S355J0	PL10*110	144	1,22	2	
1003	S355J0	PL15*300	280	9,89	1	

1075	S235JR	PL10*110	225	1,94	4	
1117	S355J0	PL5*145	260	1,44	4	
1105	S235JR	PL5*170	54	0,36	2	
1104	S235JR	PL5*40	144	0,21	2	
ST/10				**602,73**	**1**	**602,73**
5	S355J0	HEB300	4724	552,57	1	
1007	S355J0	PL10*300	288	6,79	1	
1008	S355J0	PL10*140	260	2,79	4	
1086	S355J0	PL20*140	119	2,62	2	
1010	S355J0	PL10*110	144	1,22	2	
1003	S355J0	PL15*300	280	9,89	1	
1075	S235JR	PL10*110	225	1,94	4	
1117	S355J0	PL5*145	260	1,44	4	
1105	S235JR	PL5*170	54	0,36	2	
1104	S235JR	PL5*40	144	0,21	2	
ST/11				**602,73**	**1**	**602,73**
5	S355J0	HEB300	4724	552,57	1	
1007	S355J0	PL10*300	288	6,79	1	
1008	S355J0	PL10*140	260	2,79	4	
1086	S355J0	PL20*140	119	2,62	2	
1010	S355J0	PL10*110	144	1,22	2	
1003	S355J0	PL15*300	280	9,89	1	
1075	S235JR	PL10*110	225	1,94	4	
1117	S355J0	PL5*145	260	1,44	4	
1105	S235JR	PL5*170	54	0,36	2	
1104	S235JR	PL5*40	144	0,21	2	
ST/12				**607,57**	**1**	**607,57**
5	S355J0	HEB300	4724	552,57	1	
1008	S355J0	PL10*140	260	2,79	4	
1007	S355J0	PL10*300	288	6,79	1	
1086	S355J0	PL20*140	119	2,62	2	
1010	S355J0	PL10*110	144	1,22	2	
1003	S355J0	PL15*300	280	9,89	1	
1076	S235JR	PL10*120	205	1,93	3	
1117	S355J0	PL5*145	260	1,44	5	
1075	S235JR	PL10*110	225	1,94	2	
1105	S235JR	PL5*170	54	0,36	2	
1104	S235JR	PL5*40	144	0,21	2	
113	S235JR	L100X10	100	1,49	1	
ZAB/1				**267,87**	**1**	**267,87**
13	S355J0	HEA200	5804	245,14	1	
1005	S355J0	PL15*200	220	5,18	1	
1019	S355J0	PL10*200	176	2,76	1	

1082	S355J0	PL10*209	335	3,84	1	
1032	S355J0	PL10*209	392	6,19	1	
1072	S235JR	PL10*120	245	2,31	1	
1113	S355J0	PL5*97	168	0,62	1	
1118	S355J0	PL5*95	168	0,61	3	
ZAB/2				**245,16**	**1**	**245,16**
16	S355J0	HEA200	5275	222,8	1	
1005	S355J0	PL15*200	220	5,18	1	
1019	S355J0	PL10*200	176	2,76	1	
1032	S355J0	PL10*209	392	6,19	1	
1107	S355J0	PL10*199	316	3,47	1	
1072	S235JR	PL10*120	245	2,31	1	
1113	S355J0	PL5*97	168	0,62	1	
1118	S355J0	PL5*95	168	0,61	3	
ZAB/3				**245,53**	**1**	**245,53**
17	S355J0	HEA200	5275	222,8	1	
1005	S355J0	PL15*200	220	5,18	1	
1019	S355J0	PL10*200	176	2,76	1	
1082	S355J0	PL10*209	335	3,84	1	
1032	S355J0	PL10*209	392	6,19	1	
1084	S235J0	PL10*120	245	2,31	1	
1113	S355J0	PL5*97	168	0,62	1	
1118	S355J0	PL5*95	168	0,61	3	
ZAB/4				**263,42**	**1**	**263,42**
12	S355J0	HEA200	5804	245,14	1	
1005	S355J0	PL15*200	220	5,18	1	
1019	S355J0	PL10*200	176	2,76	1	
1032	S355J0	PL10*209	392	6,19	1	
1072	S235JR	PL10*120	245	2,31	1	
1113	S355J0	PL5*97	168	0,62	1	
1118	S355J0	PL5*95	168	0,61	2	
ZAB/5				**236,04**	**1**	**236,04**
14	S355J0	HEA200	5267	222,42	1	
1005	S355J0	PL15*200	220	5,18	1	
1019	S355J0	PL10*200	176	2,76	1	
1113	S355J0	PL5*97	168	0,62	2	
1071	S235JR	PL10*120	235	2,21	2	
ZAB/6				**283,72**	**1**	**283,72**
10	S355J0	HEA200	6227	263	1	
1062	S355J0	PL200*10	102	1,59	2	
1005	S355J0	PL15*200	220	5,18	1	
1071	S235JR	PL10*120	235	2,21	3	
1113	S355J0	PL5*97	168	0,62	3	

77	S235JR	SHS120X5	195	1,68	2	
1100	S235JR	PL5*52	114	0,23	2	
ZAB/7				**242,89**	**1**	**242,89**
15	S355J0	HEA200	5284	223,17	1	
1005	S355J0	PL15*200	220	5,18	1	
1019	S355J0	PL10*200	176	2,76	1	
1083	S355J0	PL10*206	228	2,67	1	
1033	S355J0	PL10*207	291	4,45	1	
1071	S235JR	PL10*120	235	2,21	1	
1113	S355J0	PL5*97	168	0,62	1	
1118	S355J0	PL5*95	168	0,61	3	
					UKUPNO[kg]:	51193,43
					Dodatak[3%]:	1535,8
					SVEUKUPNO[kg]:	**52729,24**

3.5. Specifikacija vijaka

NAZIV	**NORMA**	**KLASA**	**KOL.**	**NAPOMENA**
VIJAK M16x70	EN-14399-4	10,9	512	
VIJAK M24x85	EN-14399-4	10,9	42	
VIJAK M27x80	EN-14399-4	10,9	84	
VIJAK M16x65	EN-15048-4017	8,8	28	
VIJAK M12x110	EN-15048-4017	8,8	14	
VIJAK M12x35	EN-15048-4017	8,8	72	
VIJAK M12x90	EN-15048-4017	8,8	7	
VIJAK M16x50	EN-15048-4017	8,8	406	
VIJAK M16x45	EN-15048-4017	8,8	552	
VIJAK M12x150	EN-15048-4017	8,8	14	
VIJAK M16x160	EN-15048-4017	8,8	8	
VIJAK M12x30	EN-15048-4017	8,8	4	
VIJAK M16x55	EN-15048-4017	8,8	24	
VIJAK M12x130	EN-15048-4017	8,8	2	
VIJAK M16x70	EN-15048-4017	8,8	124	
VIJAK M12x160	EN-15048-4017	8,8	4	
VIJAK M12x40	EN-15048-4017	8,8	56	
MEH. SIDRO M8x75	FAZ	8,8	19	KOMPLET
MEH. SIDRO M16x148	FAZ	8,8	57	KOMPLET

MEH. SIDRO M12x110	FAZ	8,8	22	KOMPLET
KEM. SIDRO M20x245	FIS-A	8,8	28	KOMPLET
MATICA M16	EN-14399	10,9	512	
MATICA M24	EN-14399	10,9	42	
MATICA M27	EN-14399	10,9	84	
MATICA M20	EN-ISO-4032	8,8	360	
MATICA M16	EN-ISO-4032	8,8	1142	
MATICA M12	EN-ISO-4032	8,8	173	
PODLOSKA M16	EN-14399	10,9	1024	
PODLOSKA M24	EN-14399	10,9	84	
PODLOSKA M27	EN-14399	10,9	168	
PODLOSKA M20	EN-ISO-7089	8,8	144	
PODLOSKA M16	EN-ISO-7089	8,8	2284	
PODLOSKA M12	EN-ISO-7089	8,8	346	
NAV. ŠIPKA M20x600	-	8,8	72	

GRAFIČKI PRILOZI

OS 1
1:50

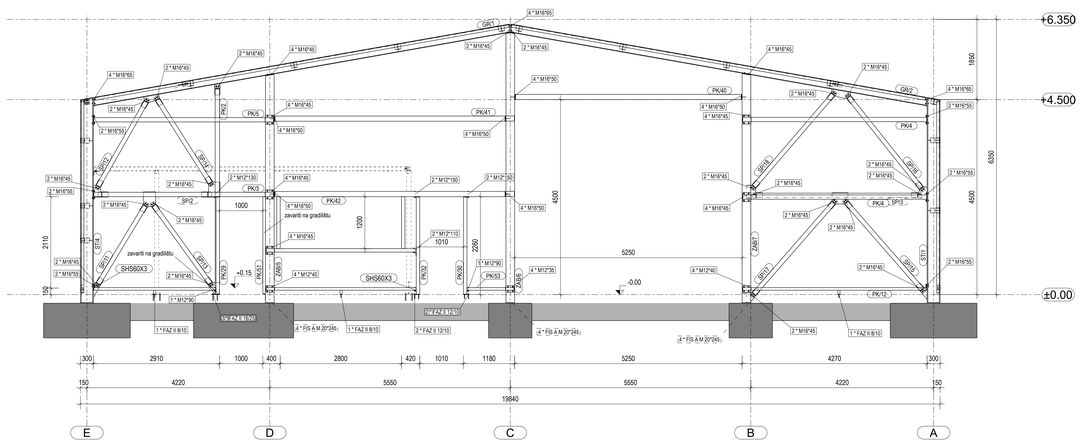

OS 6
1:50

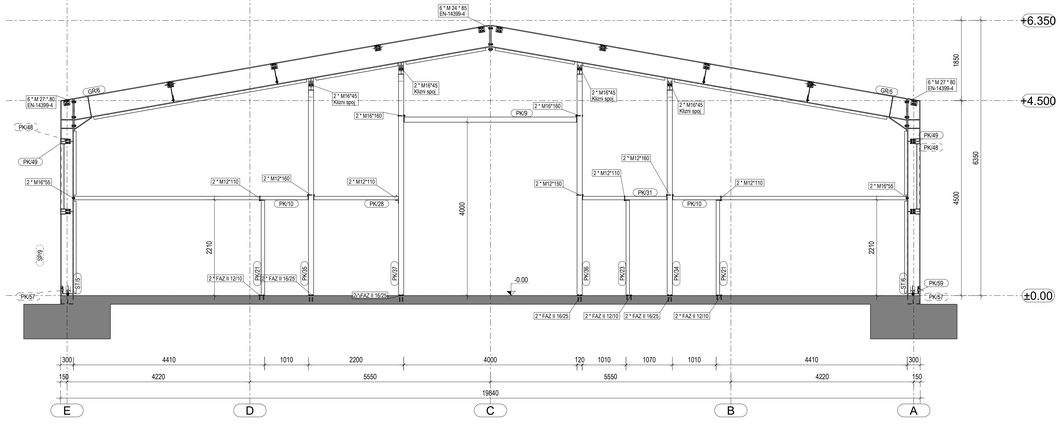

OS 2
1:50

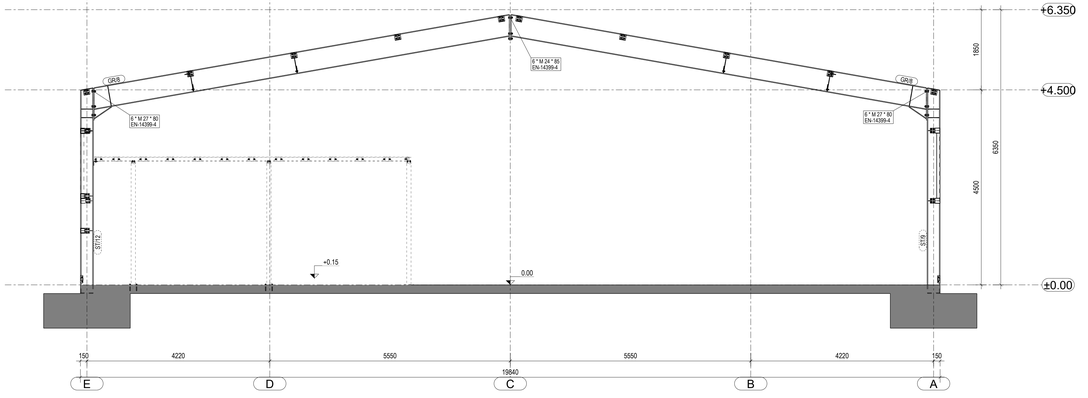

OS 9
1:50

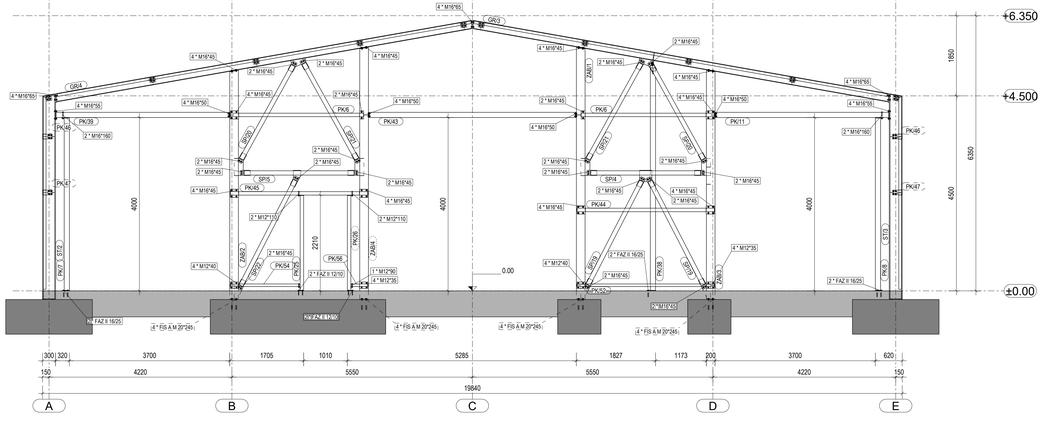

HRVATSKA KOMORA INŽENJERA GRAĐEVINARSTVA
Damijel Ivanušević
dipl.ing.građ.
Ovlašteni inženjer građevinarstva
G 5886

NAPOMENE:

Prije izrade konstrukcije sve mjere kontrolirati na licu mjesta

PROJEKTIRANJE SUDIĆ d.o.o.
za projektiranje, nadzor i savjetovanje

Stara cesta 20a, Mala Rakovica,
10431 Samobor (sjedište)
VII. Južne obale 12, 10000 Zagreb (ured)
tel. 01 888 9621
e-mail:
info@projektiranje-sudic.com

REVIZIJA 2			DATUM REVIZIJE	
REVIZIJA 1			DATUM REVIZIJE	
INVESTITOR	ARTAL d.o.o. Ulica Vladimira Nazora 33	GLAVNI PROJEKTANT	Natalija Imprić , dipl.ing.arh	DATUM 03.2022.
GRAĐEVINA	PROIZVODNA HALA	PROJEKTANT KONSTRUKCIJE	Damijel Ivanušević, dipl. ing. građ	T.Đ. 772-2021-IZ
LOKACIJA	Radnička ulica, k.č.br.3295/24, k.o. Vrbovec VRBOVEC	REVIZIJSKI PROJEKTANT	Damijel Ivanušević, dipl. ing. građ	MJERILO 1:50
RAZINA PROJEKTA	RADIONIČKA DOKUMENTACIJA	SURADNICI/A	-	BR.PRILOGA 3.1
SADRŽAJ CRTEŽA	Dispozicije-Osi 1,2,6,9		-	LIST. 3

PLAN UGRADNJE SIDRENIH SKLOPOVA
1:100

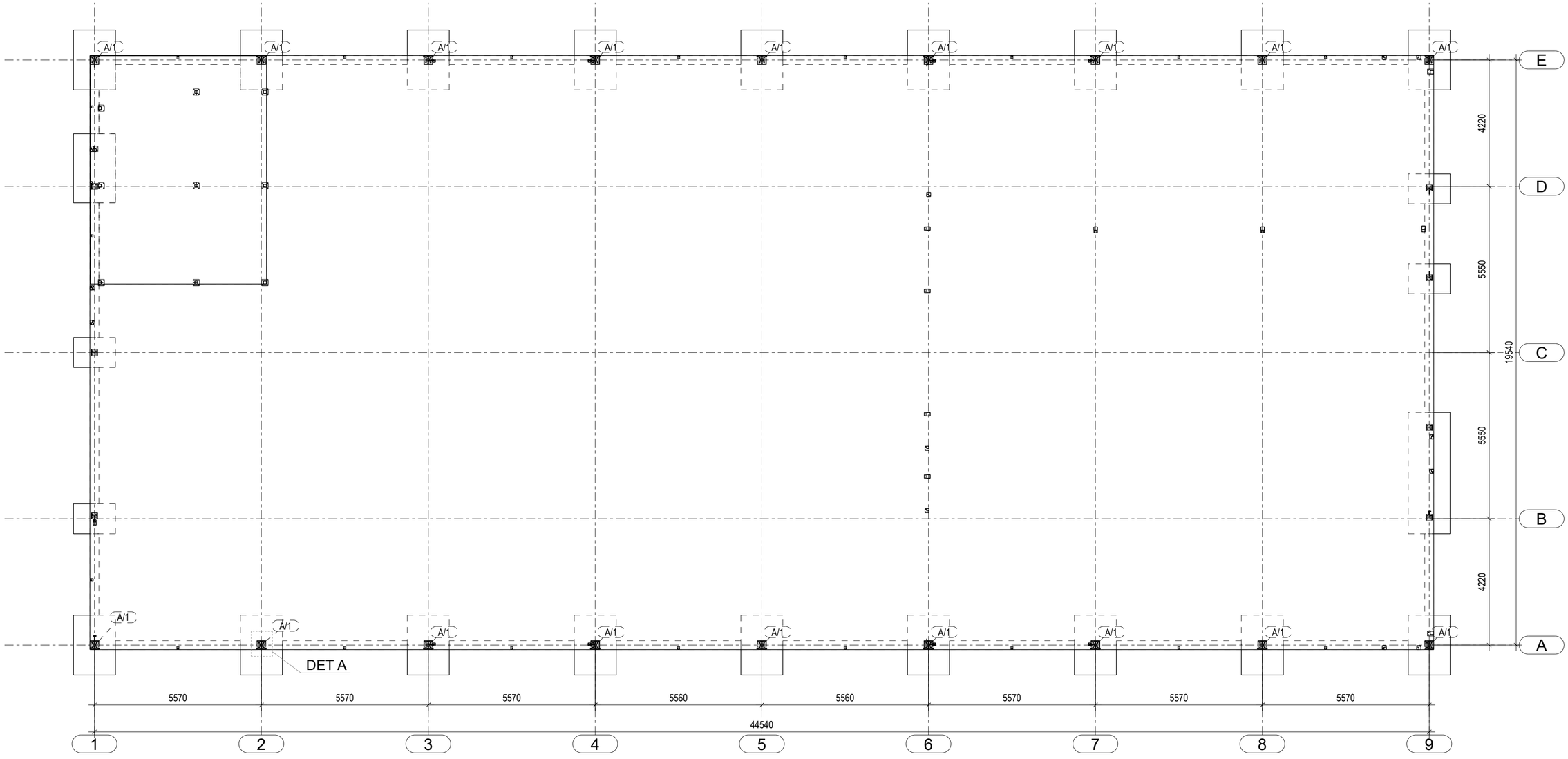

DETAIL A
1:15

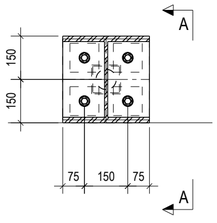

A - A
1:15

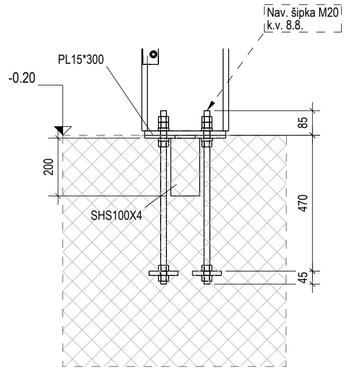

HRVATSKA KOMORA INŽENJERA GRAĐEVINARSTVA
Danijel Ivanušević
dipl.ing.grad.
Ovlašteni inženjer građevinarstva
G 5686

NAPOMENE:
Prije izrade konstrukcije sve mjere kontrolirati na licu mjesta

PROJEKTIRANJE SUDIC d.o.o. **za projektiranje, nadzor i savjetovanje**	REVIZIJA 2:			DATUM REVIZIJE:	
	REVIZIJA 1:			DATUM REVIZIJE:	
Stara cesta 20a, Mala Rakovica, 10430 Samobor (sjedište) VII. Južna obala 12, 10000 Zagreb (ured) tel. 01/ 888 9621 e-mail: info@projektiranje-sudic.com	INVESTITOR:	APITAL d.o.o. Ulica Vladimira Nazora 33	GLAVNI PROJEKTANT:	Natalija Imprić , dipl.ing.arh	DATUM: 03.2022.
	GRAĐEVINA:	PROIZVODNA HALA	PROJEKTANT PROJEKTA KONSTRUKCIJE:	Danijel Ivanušević, dipl. ing. grad	T.D.: 772-2021-IZ
	LOKACIJA:	Radnička ulica, k.č.br.3295/24, k.o. Vrbovec VRBOVEC	PROJEKTANT RADIONIČKE DOKUMENTACIJE:	Danijel Ivanušević, dipl. ing. grad	MJERILO: 1:15 1:100
	RAZINA PROJEKTA :	RADIONIČKA DOKUMENTACIJA	SURADNIK/CA:	-	BR.PRILOGA: 3.1
	SADRŽAJ CRTEŽA:	Dispozicija sidrenih sklopova		-	LIST: 1

OS A
1:50

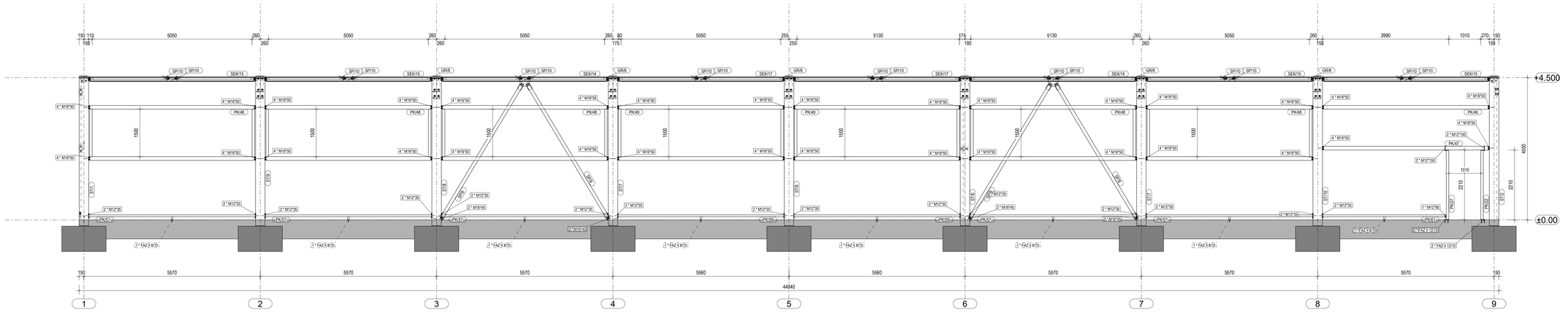

OS E
1:50

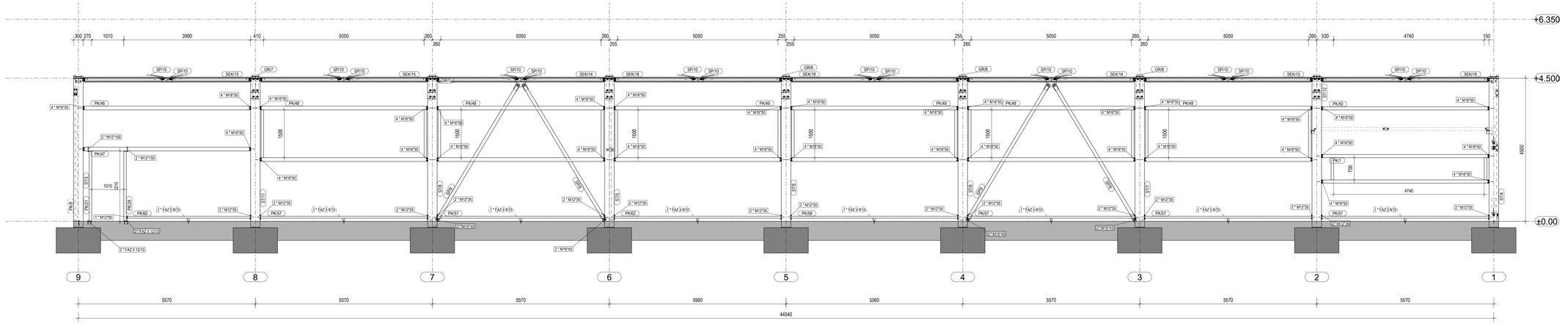

NAPOMENE:

Prije izrade konstrukcije sve mjere kontrolirati na licu mjesta

PROJEKTIRANJE SUDIĆ d.o.o. za projektiranje, nadzor i savjetovanje	REVIZIJA 2		DATUM REVIZIJE	
	REVIZIJA 1		DATUM REVIZIJE	
Stara cesta 20a, Mala Rakovica, 10431 Samobor (sjedište)	INVESTITOR	ARTAL d.o.o. Ulica Vladimira Nazora 33		
VII. Južna obala 12, 10000 Zagreb (ured)	GRAĐEVINA	PROIZVODNA HALA	PROJEKTANT KONSTRUKCIJE	Danijel Ivanušević, dipl. ing. građ
tel. 01 888 9621	LOKACIJA	Radnička ulica, k.č.br.3295/24, k.o. Vrbovec VRBOVEC	REVIZIJSKI PROJEKTANT DOKUMENTACIJE	Danijel Ivanušević, dipl. ing. građ
e-mail: info@projektiranje-sudic.com	FAZA PROJEKTA	RADIONIČKA DOKUMENTACIJA	SURADNICI	-
	SADRŽAJ CRTEŽA	Dispozicije-Osi A,E		-

DATUM	03.2022.
T.P.	772-2021-IZ
MJERILO	1:50
BR.PRILOGA	3.1
LIST	4

TLOCRT
1:50

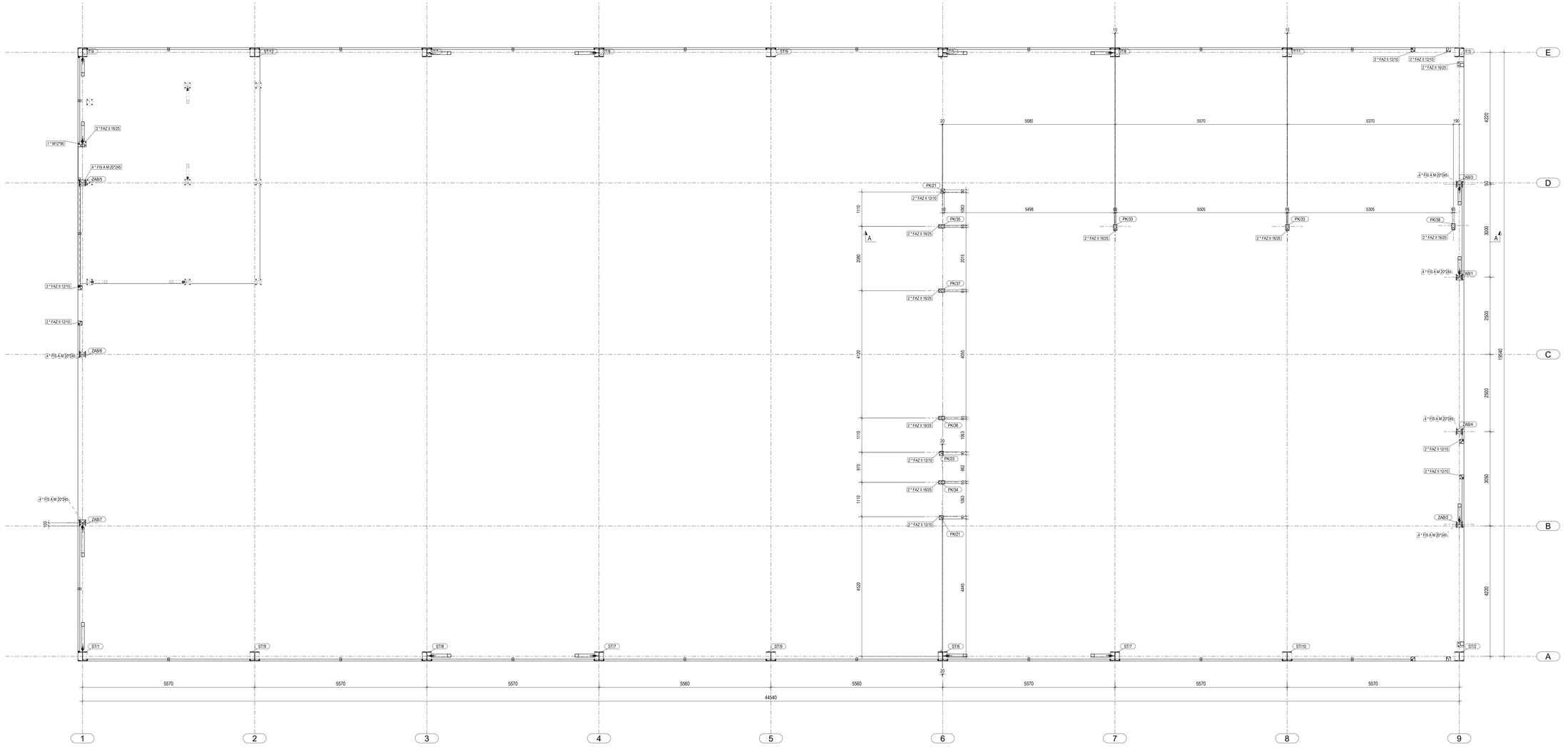

A - A
1:50

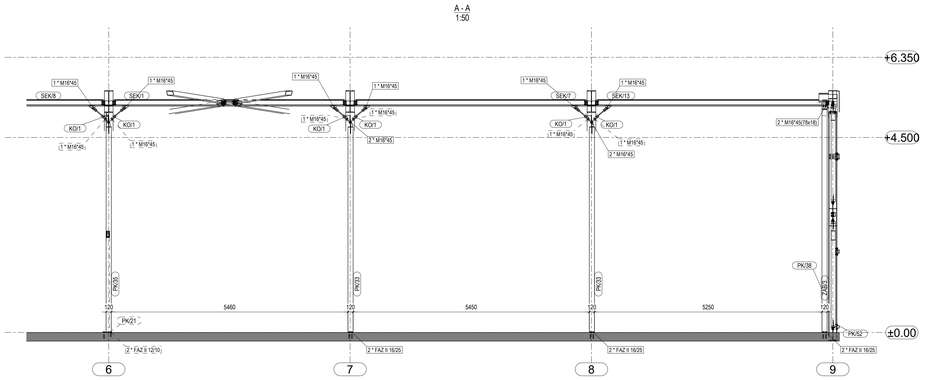

NAPOMENE:
Prije izrade konstrukcije sve mjere kontrolirati na licu mjesta

PROJEKTIRANJE SUDIC d.o.o. za projektiranje, nadzor i savjetovanje	REVIZIJA 2			DATUM REVIZIJE	
	REVIZIJA 1			DATUM REVIZIJE	
Stara cesta 20a, Mala Rakovica, 10430 Samobor (sjedište)	INVESTITOR	ARTAL d.o.o. Ulica Vladimira Nazora 33	GLAVNI PROJEKTANT	Natalija Imprić, dipl.ing.arh	DATUM 03.2022.
Vil. Juične ulaze 12, 10000 Zagreb (ured)	GRAĐEVINA	PROIZVODNA HALA	PROJEKTANT KONSTRUKCIJE	Danijel Ivanušević, dipl. ing. građ	T.D. 772-2021-IZ
tel. 01 888 8621	LOKACIJA	Radnička ulica, k.č.br.3295/24, k.o. Vrbovec VRBOVEC	PROJEKTANT RADIONIČKE DOKUMENTACIJE	Danijel Ivanušević, dipl. ing. građ	MJERILO 1:50
e-mail: info@projektiranje-sudic.com	FAZA PROJEKTA	RADIONIČKA DOKUMENTACIJA	SURADNICI/A	-	BR.PRILOGA 3.1
	SADRŽAJ CRTEŽA	Tlocrt		-	LIST 2

KROVNA RAVNINA
1:50

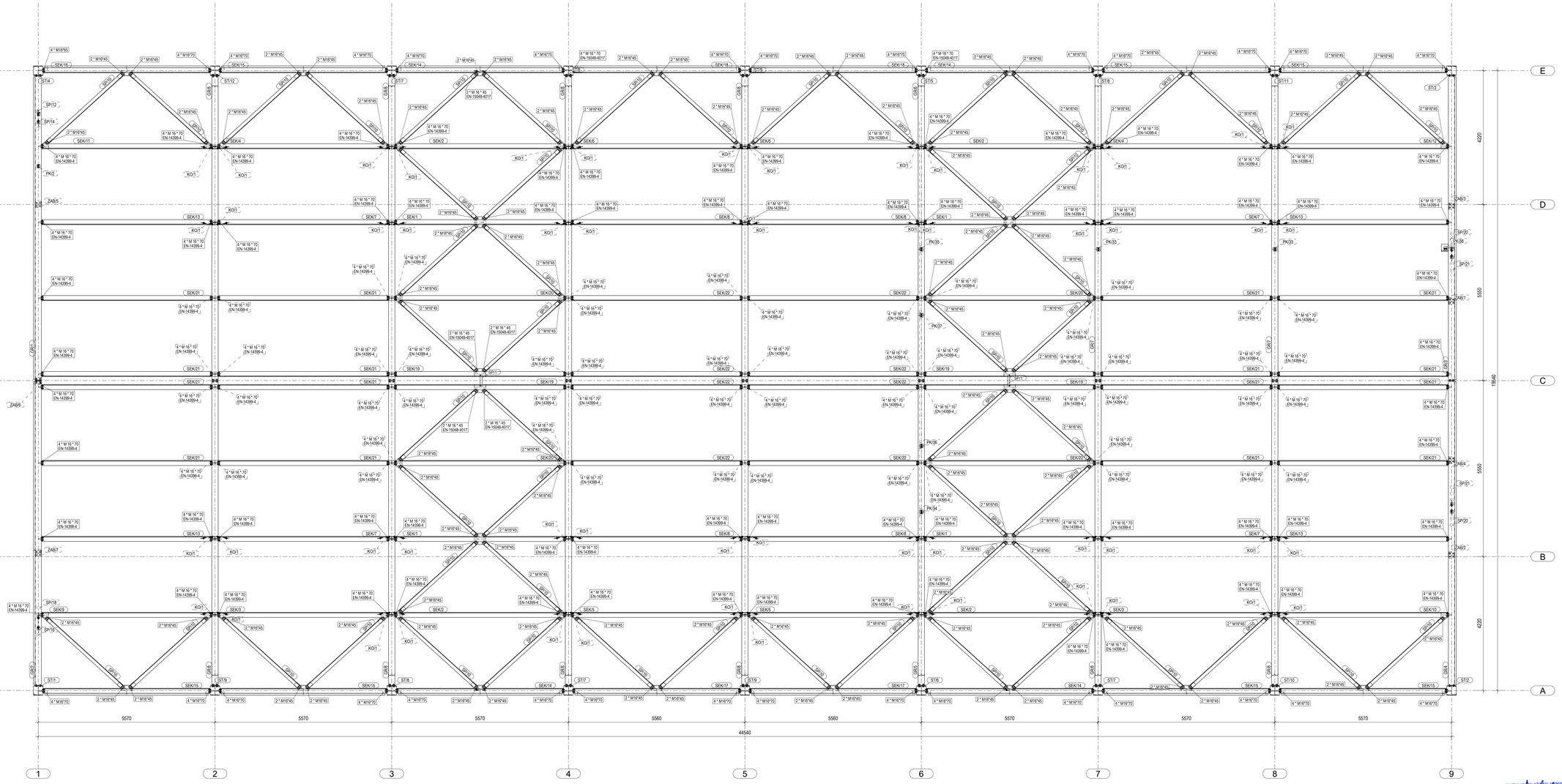

NAPOMENE:

Prije izrade konstrukcije sve mjere kontrolirati na licu mjesta

PROJEKTIRANJE SUDIĆ d.o.o. **za projektiranje, nadzor i savjetovanje**	REVIZIJA 2		DATUM REVIZIJE	
	REVIZIJA 1		DATUM REVIZIJE	
Stara cesta 20a, Mala Rakovica, 10420 Samobor (sjedište) VII. Južne staze 12, 10000 Zagreb (ured) tel. 01 699 9621 e-mail: info@projektiranje-sudic.com	INVESTITOR	ARTAL d.o.o. Ulica Vladimira Nazora 33	GLAVNI PROJEKTANT	Nataša Imprić , dipl.ing.arh	DATUM	03.2022.
	GRAĐEVINA	PROIZVODNA HALA	PROJEKTANT KONSTRUKCIJE	Danijel Ivanušević, dipl. ing. građ	T.Đ.	772-2021-IZ
	LOKACIJA	Radnička ulica, k.č.br.3295/24, k.o. Vrbovec VRBOVEC	REVIZIJSKI PROJEKTANT DOKUMENTACIJE	Danijel Ivanušević, dipl. ing. građ	MJERILO	1:50
	RAZINA PROJEKTA	RADIONIČKA DOKUMENTACIJA	SURADNIK/CI	-	BR.PRILOGA	3.1
	SADRŽAJ CRTEŽA	Dispozicija krova		-	LIST	5

Uredi-Krov
1:50

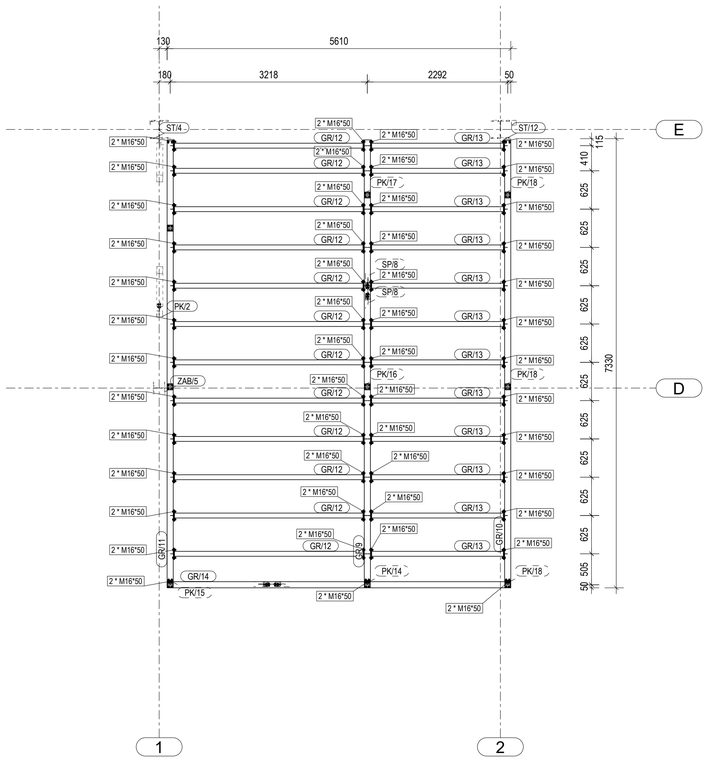

Uredi_tlocrt
1:50

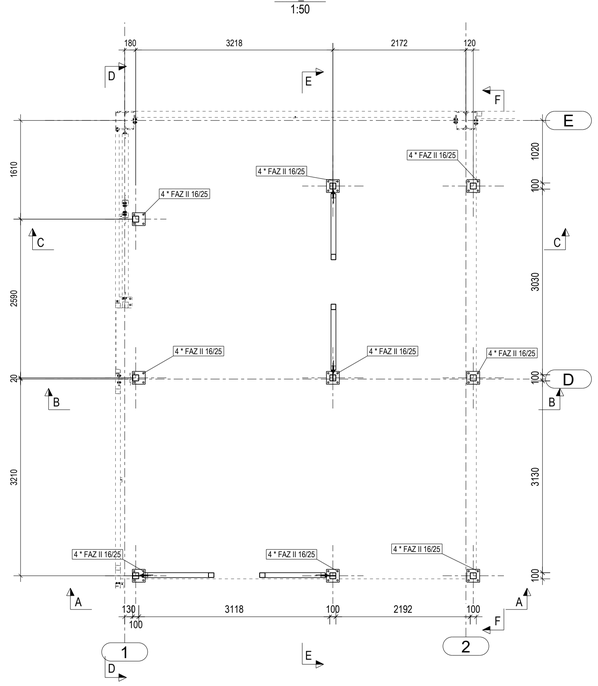

D - D
1:50

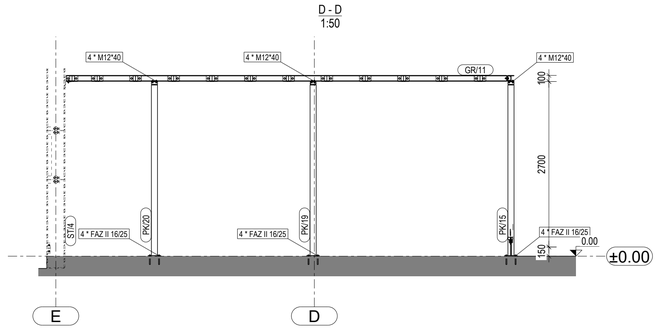

E - E
1:50

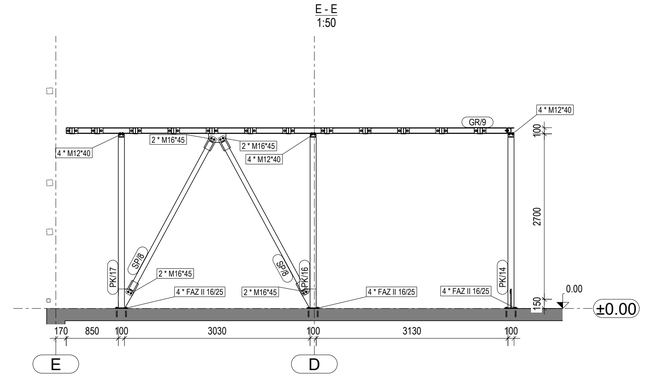

A - A
1:50

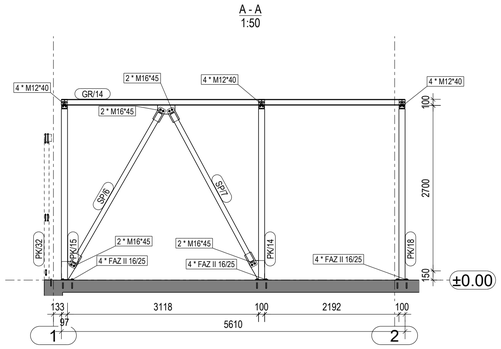

C - C
1:50

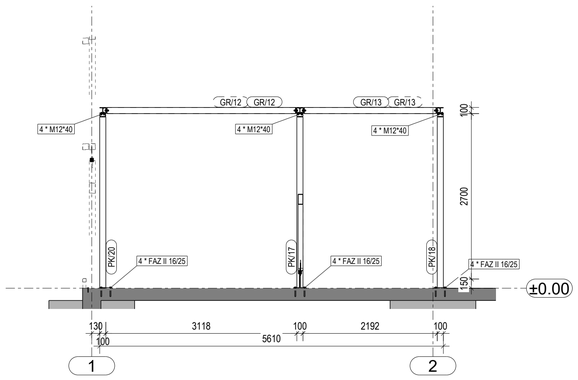

F - F
1:50

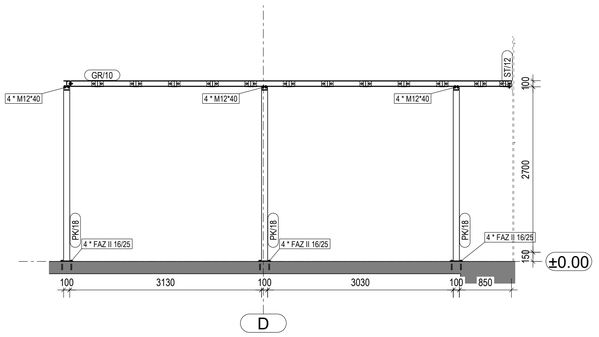

B - B
1:50

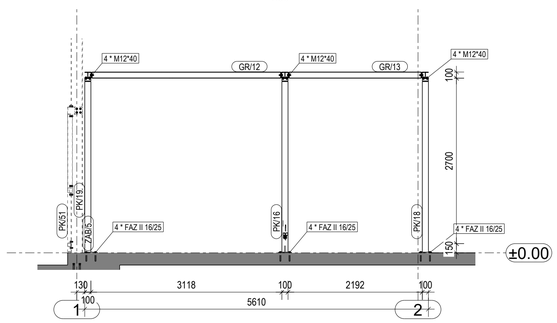

HRVATSKA KOMORA INŽENJERA GRAĐEVINARSTVA
Danijel Ivanušević
dipl.ing.grad.
Ovlašteni inženjer građevinarstva
IG 5686

NAPOMENE:
Prije izrade konstrukcije sve mjere kontrolirati na licu mjesta

PROJEKTIRANJE SUDIC d.o.o.
za projektiranje, nadzor i savjetovanje

Stara cesta 20a, Mala Rakovica,
10430 Samobor (sjedište)

Vil. Južna obala 12, 10000 Zagreb (ured)

tel. 011 888 9621

e-mail:
info@projektiranje-sudic.com

REVIZIJA 2:				DATUM REVIZIJE:	
REVIZIJA 1:				DATUM REVIZIJE:	
INVESTITOR:	APITAL d.o.o. Ulica Vladimira Nazora 33	GLAVNI PROJEKTANT:	Natalija Imprić , dipl.ing.arh	DATUM:	03.2022.
GRAĐEVINA:	PROIZVODNA HALA	PROJEKTANT PROJEKTA KONSTRUKCIJE:	Danijel Ivanušević, dipl. ing. grad	T.D.:	772-2021-IZ
LOKACIJA:	Radnička ulica, k.č.br.3295/24, k.o. Vrbovec VRBOVEC	PROJEKTANT RADIONIČKE DOKUMENTACIJE:	Danijel Ivanušević, dipl. ing. grad	MJERILO:	1:50
RAZINA PROJEKTA:	RADIONIČKA DOKUMENTACIJA	SURADNIK/CA:	-	BR.PRILOGA:	3.1
SADRŽAJ/ OKTEZA:	Dispozicije-konstrukcija ureda		-	LIST:	6

1:10

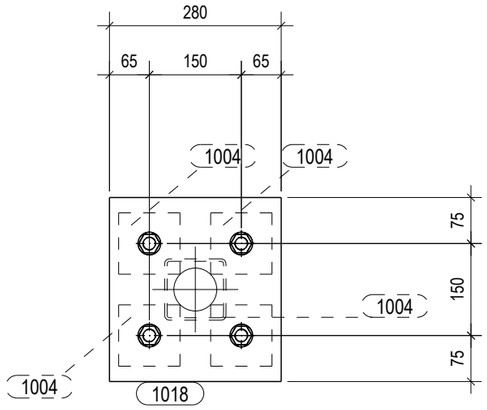

1:10

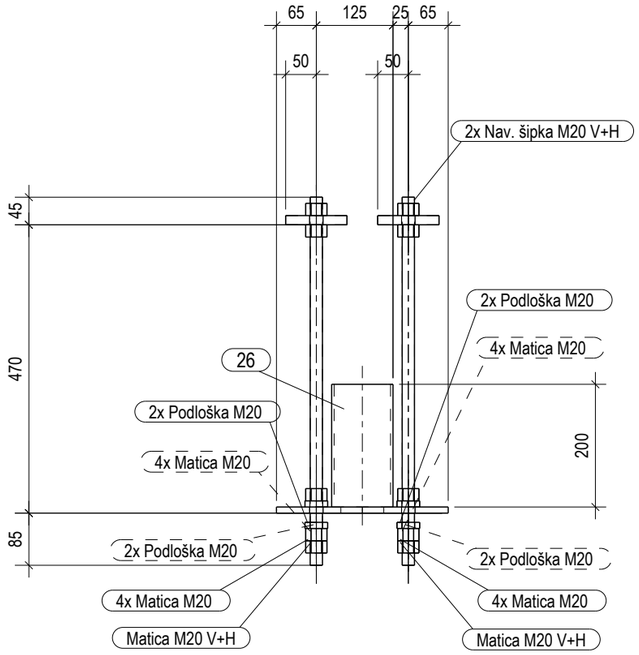

ZAVARI AKO NISU POSEBNO NAZNACENI:

kutni zavari : a = 0.7 t min	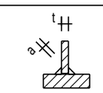
zavari sa obradom - suceoni zavari	
zavari sa obradom - kutni zavari: a = s	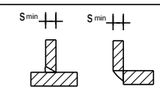
zavari za cijevi a = s (s - debljina stijenke cijevi)	

HRVATSKA KOMORA INŽENJERA GRAĐEVINARSTVA
Danijel Ivanušević
dipl.ing.građ.
Ovlašteni inženjer građevinarstva
G 5686

Lista elemenata za sklop: A/1 Komada: 18

Poz.	Profil	Materijal	Kol.	Duljina (mm)	A (m²)	Težina (kg)
26	SHS100X4	S355J0	1	200	0.08	2.4
1004	PL15X100	S355J0	4	100	0.10	4.7
1018	PL10*300	S355J0	1	280	0.18	6.6
3001	SCHEIBE_M20	k.v. 8.8.	8	10	0.02	0.0
3002	MUTTER_M20	k.v. 8.8.	20	20	0.07	0.0
v/3001	RD20	k.v. 8.8.	4	600	0.15	0.0
				Sveukupno za sklop:	0.60	13.7

PROJEKTIRANJE SUDIC d.o.o.
za projektiranje, nadzor i savjetovanje

Stara cesta 20a, Mala Rakovica,
10430 Samobor (sjedište)
VII. Južna obala 12, 10000 Zagreb (ured)
tel. 01/ 888 9621
e-mail:
info@projektiranje-sudic.com

REVIZIJA 2:				DATUM REVIZIJE:	
REVIZIJA 1:				DATUM REVIZIJE:	
INVESTITOR:	APITAL d.o.o. Ulica Vladimira Nazora 33	GLAVNI PROJEKTANT:	Natalija Imprić , dipl.ing.arh	DATUM:	03.2022.
GRAĐEVINA:	PROIZVODNA HALA	PROJEKTANT PROJEKTA KONSTRUKCIJE:	Danijel Ivanušević, dipl. ing. građ	T.D.:	772-2021-IZ
LOKACIJA:	Radnička ulica, k.č.br.3295/24, k.o. Vrbovec VRBOVEC	PROJEKTANT RADIONIČKE DOKUMENTACIJE:	Danijel Ivanušević, dipl. ing. građ	MJERILO:	1:10
RAZINA PROJEKTA :	RADIONIČKA DOKUMENTACIJA	SURADNIK/CA:	-	BR.PRILOGA:	3.2
SADRŽAJ CRTEŽA:	SKLOPOVI KONSTRUKCIJE		-	LIST:	1

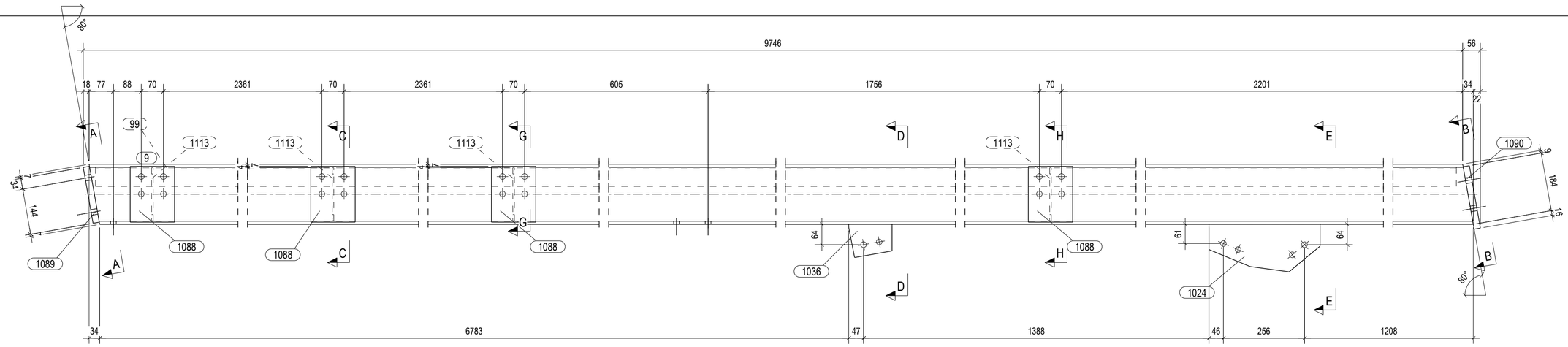

1:10

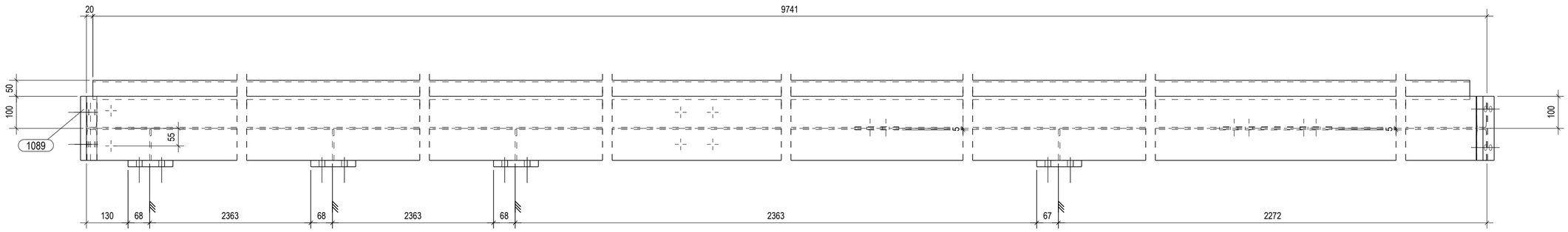

A - A
1:10

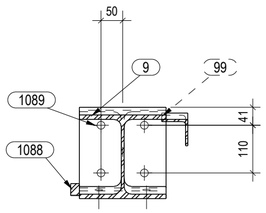

B - B
1:10

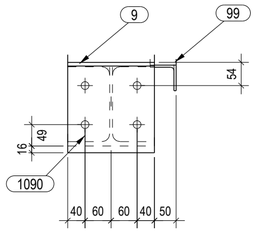

C - C
1:10

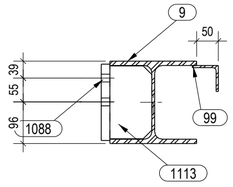

D - D
1:10

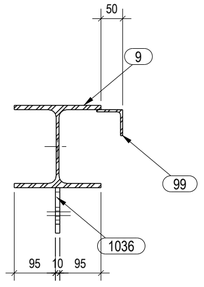

E - E
1:10

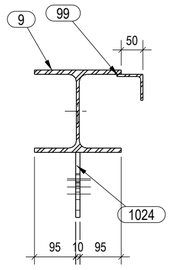

G - G
1:10

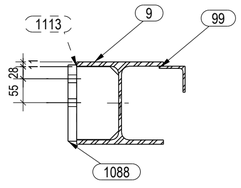

H - H
1:10

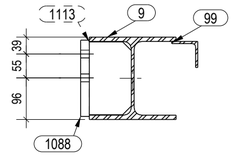

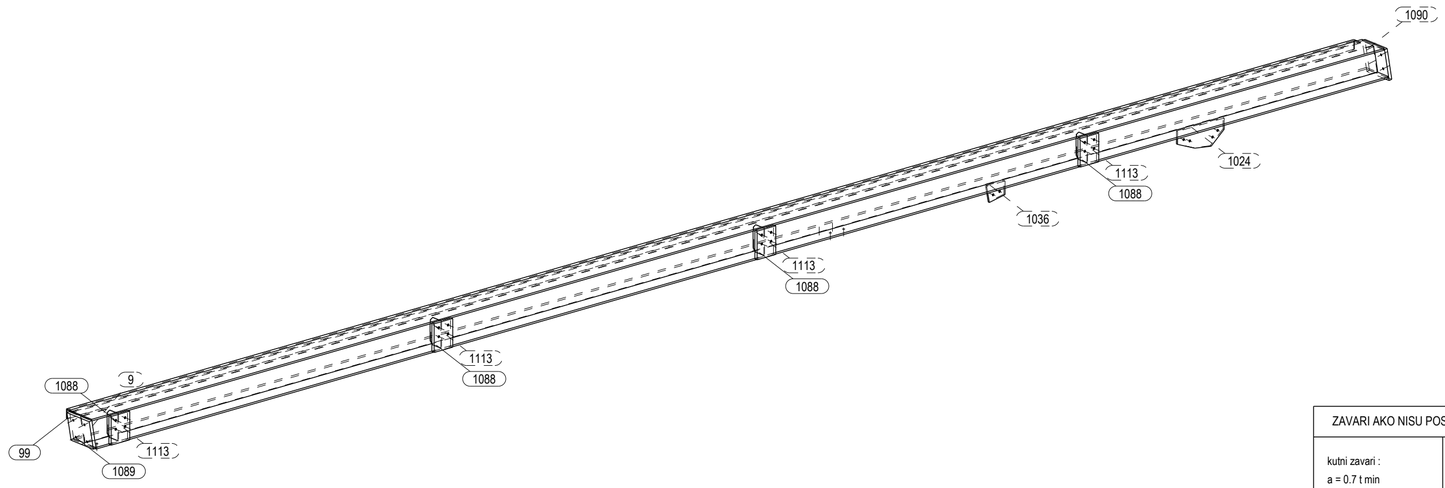

Lista elemenata za sklop:	GR/1					Komada: 1
Poz.	Profil	Materijal	Kol.	Duljina (mm)	A (m,)	Težina (kg)
9	HEA200	S355J0	1	9761	11.13	412.2
99	L60X5	S235JR	1	9688	2.33	43.7
1024	PL10*150	S355J0	1	351	0.09	3.3
1036	PL10*105	S355J0	1	137	0.03	1.0
1088	PL20*140	S355J0	4	176	0.25	15.5
1089	PL20*200	S355J0	1	179	0.09	5.6
1090	PL20*200	S355J0	1	200	0.10	6.3
1113	PL5*97	S355J0	4	168	0.14	2.5
				Sveukupno za sklop:	14.14	490.1

ZAVARI AKO NISU POSEBNO NAZNACENI:

kutni zavari : a = 0.7 t min	
zavari sa obradom - suceoni zavari	
zavari sa obradom - kutni zavari: a = s	

zavari za cijevi a = s (s - debljina stijenke cijevi)

HRVATSKA KOMORA INŽENJERA GRAĐEVINARSTVA
Danijel Ivanušević
dipl.ing.građ.
Ovlašteni inženjer građevinarstva
G 5686

PROJEKTIRANJE SUDIC d.o.o.
za projektiranje, nadzor i savjetovanje

Stara cesta 20a, Mala Rakovica,
10430 Samobor (sjedište)

VII. Južna obala 12, 10000 Zagreb (ured)

tel. 01/ 888 9621
e-mail:
info@projektiranje-sudic.com

REVIZIJA 2:				DATUM REVIZIJE:	
REVIZIJA 1:				DATUM REVIZIJE:	
INVESTITOR:	APITAL d.o.o. Ulica Vladimira Nazora 33	GLAVNI PROJEKTANT:	Natalija Imprić , dipl.ing.arh	DATUM:	03.2022.
GRAĐEVINA:	PROIZVODNA HALA	PROJEKTANT PROJEKTA KONSTRUKCIJE:	Danijel Ivanušević, dipl. ing. grad	T.D.:	772-2021-IZ
LOKACIJA:	Radnička ulica, k.č.br.3295/24, k.o. Vrbovec VRBOVEC	PROJEKTANT RADIONIČKE DOKUMENTACIJE:	Danijel Ivanušević, dipl. ing. grad	MJERILO:	1:10 1:25
RAZINA PROJEKTA :	RADIONIČKA DOKUMENTACIJA	SURADNIK/CA:	-	BR.PRILOGA:	3.2
SADRŽAJ CRTEŽA:	SKLOPOVI KONSTRUKCIJE		-	LIST:	2

1:10

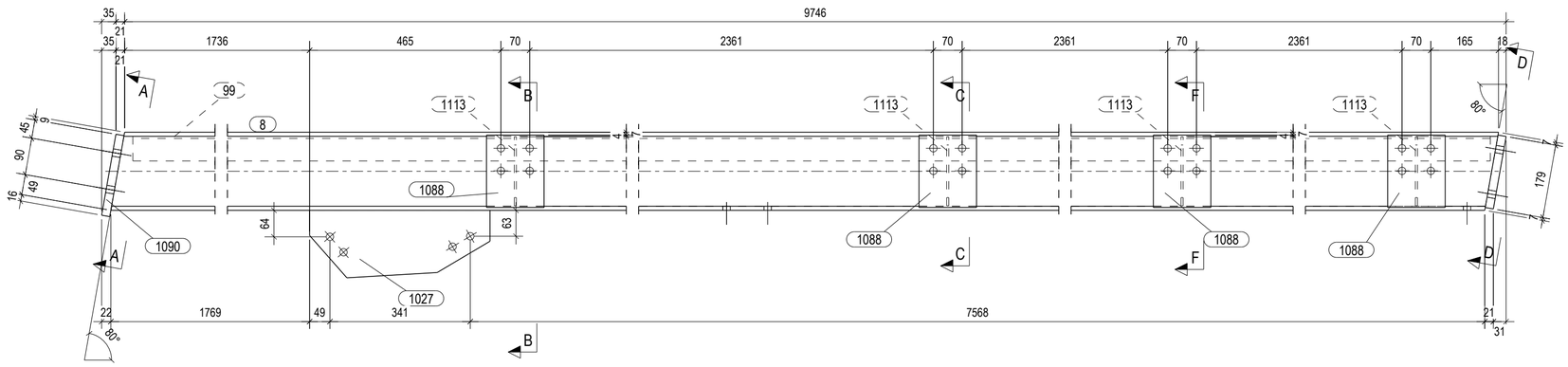

A - A
1:10

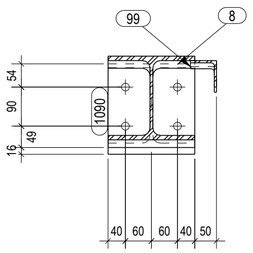

D - D
1:10

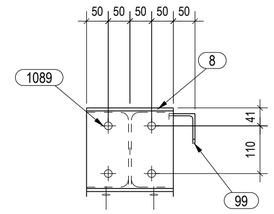

1:10

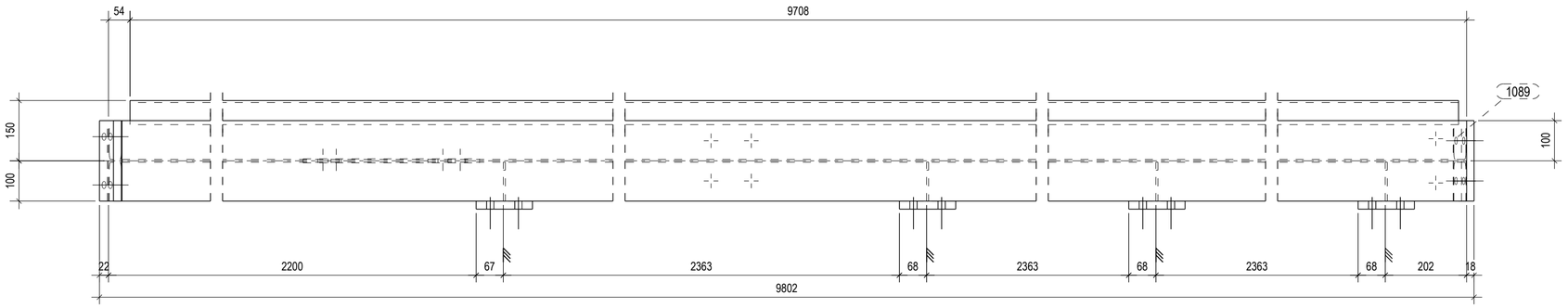

C - C
1:10

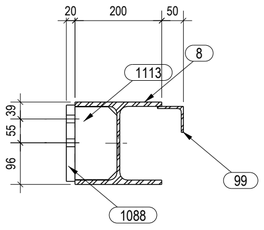

B - B
1:10

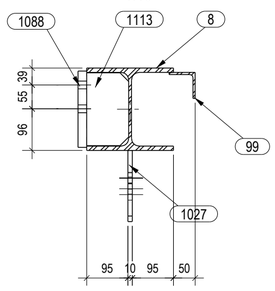

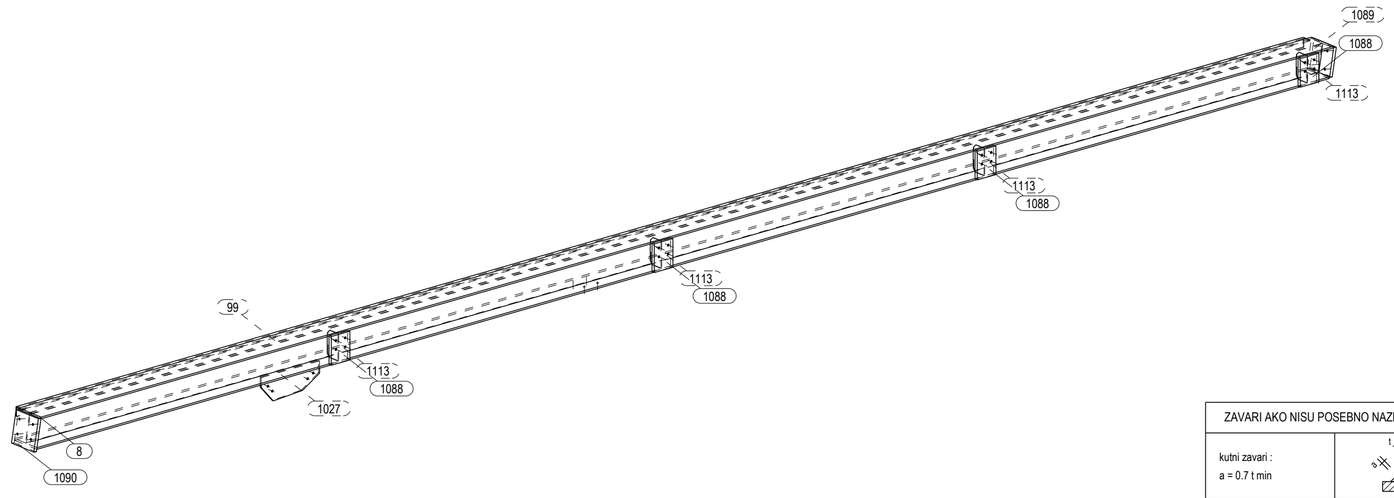

F - F
1:10

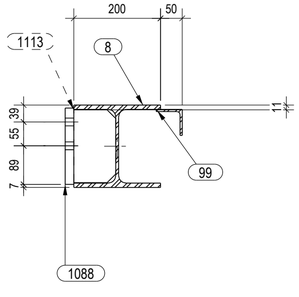

ZAVARI AKO NISU POSEBNO NAZNACENI:	
kutni zavari : a = 0.7 t min	
zavari sa obradom - suceoni zavari	
zavari sa obradom - kutni zavari: a = s	
zavari za cijevi a = s (s - debljina stijenke cijevi)	

HRVATSKA KOMORA INŽENJERA GRAĐEVINARSTVA
Danijel Ivanušević
dipl.ing.građ.
Ovlašteni inženjer građevinarstva
G 5686

Lista elemenata za sklop: GR/2 — Komada: 1

Poz.	Profil	Materijal	Kol.	Duljina (mm)	A (m,)	Težina (kg)
8	HEA200	S355J0	1	9761	11.13	412.2
99	L60X5	S235JR	1	9688	2.33	43.7
1027	PL10*164	S355J0	1	439	0.13	4.7
1088	PL20*140	S355J0	4	176	0.25	15.5
1089	PL20*200	S355J0	1	179	0.09	5.6
1090	PL20*200	S355J0	1	200	0.10	6.3
1113	PL5*97	S355J0	4	168	0.14	2.5
				Sveukupno za sklop:	14.15	490.5

PROJEKTIRANJE SUDIC d.o.o.
za projektiranje, nadzor i savjetovanje

Stara cesta 20a, Mala Rakovica,
10430 Samobor (sjedište)

VII. Južna obala 12, 10000 Zagreb (ured)

tel. 01/ 888 9621
e-mail:
info@projektiranje-sudic.com

REVIZIJA 2:				DATUM REVIZIJE:	
REVIZIJA 1:				DATUM REVIZIJE:	
INVESTITOR:	APITAL d.o.o. Ulica Vladimira Nazora 33	GLAVNI PROJEKTANT:	Natalija Imprić , dipl.ing.arh	DATUM:	03.2022.
GRAĐEVINA:	PROIZVODNA HALA	PROJEKTANT PROJEKTA KONSTRUKCIJE:	Danijel Ivanušević, dipl. ing. grad	T.D.:	772-2021-IZ
LOKACIJA:	Radnička ulica, k.č.br.3295/24, k.o. Vrbovec VRBOVEC	PROJEKTANT RADIONIČKE DOKUMENTACIJE:	Danijel Ivanušević, dipl. ing. grad	MJERILO:	1:10 1:25
RAZINA PROJEKTA :	RADIONIČKA DOKUMENTACIJA	SURADNIK/CA:	-	BR.PRILOGA:	3.2
SADRŽAJ CRTEŽA:	SKLOPOVI KONSTRUKCIJE		-	LIST:	3

1:10

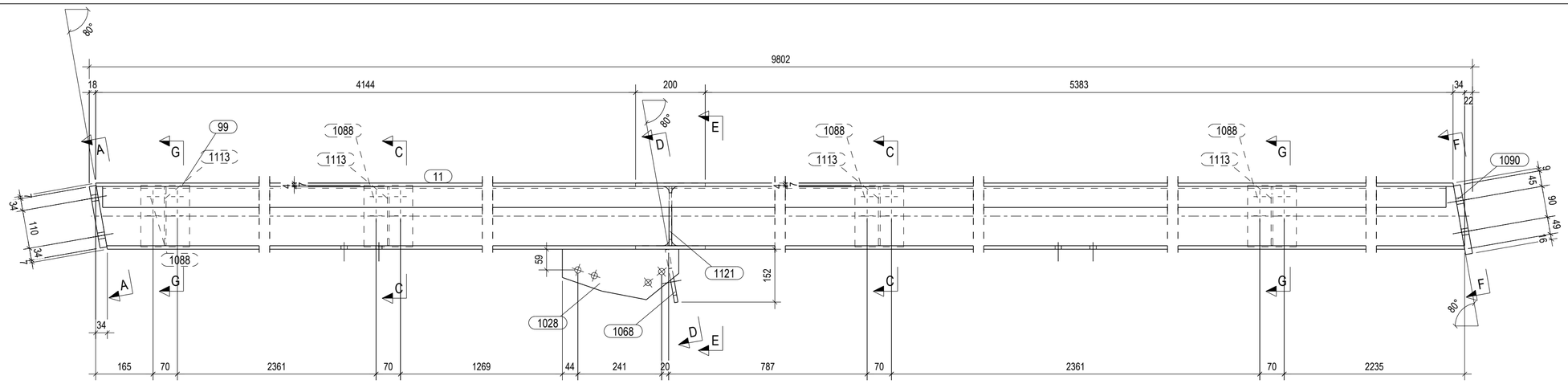

A - A
1:10

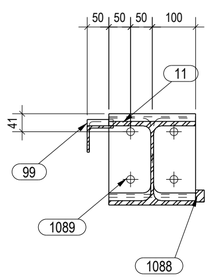

1:10

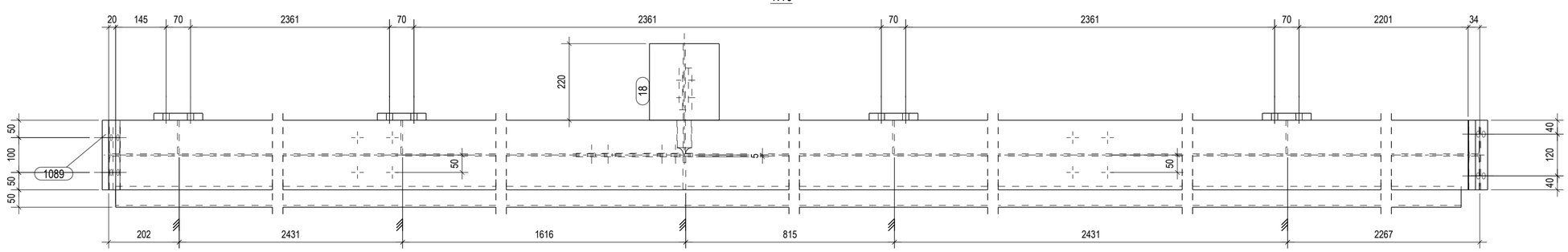

C - C
1:10

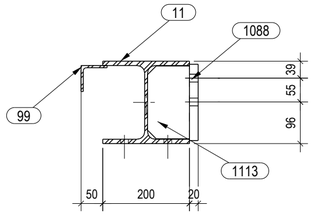

F - F
1:10

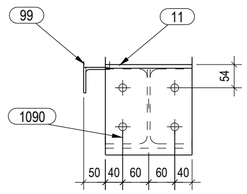

D - D
1:10

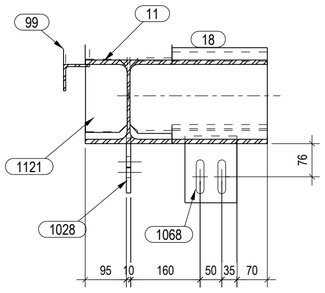

E - E
1:10

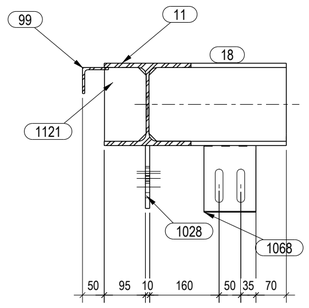

G - G
1:10

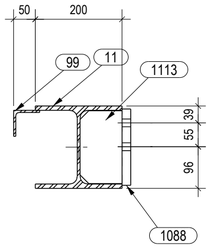

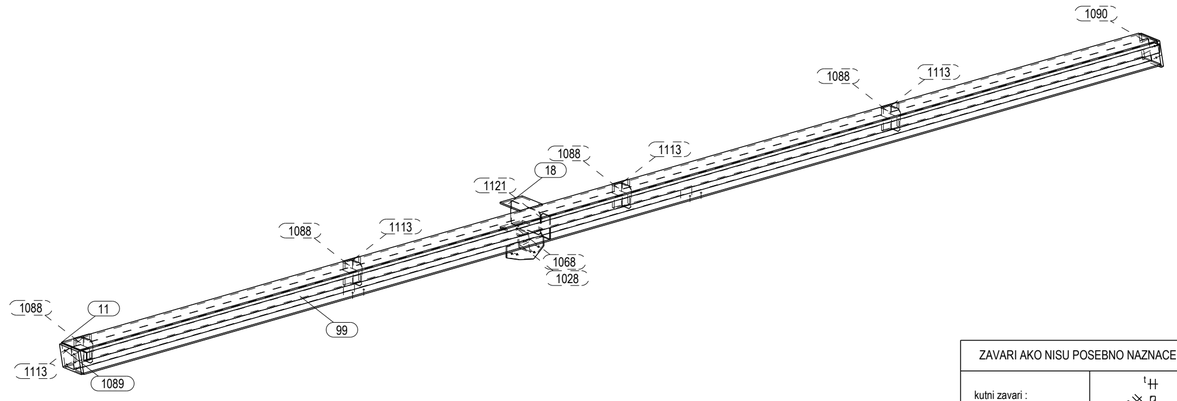

Lista elemenata za sklop:	GR/3					Komada: 1
Poz.	Profil	Materijal	Kol.	Duljina (mm)	A (m,)	Težina (kg)
11	HEA200	S355J0	1	9761	11.13	412.2
18	HEA200	S355J0	1	317	0.36	13.4
99	L60X5	S235JR	1	9688	2.33	43.7
1028	PL10*145	S355J0	1	334	0.09	3.0
1068	PL10*120	S355J0	1	154	0.04	1.5
1088	PL20*140	S355J0	4	176	0.25	15.5
1089	PL20*200	S355J0	1	179	0.09	5.6
1090	PL20*200	S355J0	1	200	0.10	6.3
1113	PL5*97	S355J0	4	168	0.14	2.5
1121	PL8*96	S355J0	1	170	0.04	1.0
				Sveukupno za sklop:	14.55	504.7

ZAVARI AKO NISU POSEBNO NAZNACENI:	
kutni zavari : a = 0.7 t min	
zavari sa obradom - suceoni zavari	
zavari sa obradom - kutni zavari: a = s	
zavari za cijevi a = s (s - debljina stijenke cijevi)	

HRVATSKA KOMORA INŽENJERA GRAĐEVINARSTVA
Danijel Ivanušević
dipl.ing.građ.
Ovlašteni inženjer građevinarstva
GR 5686

PROJEKTIRANJE SUDIC d.o.o.
za projektiranje, nadzor i savjetovanje

Stara cesta 20a, Mala Rakovica,
10430 Samobor (sjedište)

VII. Južna obala 12, 10000 Zagreb (ured)

tel. 01/ 888 9621
e-mail:
info@projektiranje-sudic.com

REVIZIJA 2:				DATUM REVIZIJE:	
REVIZIJA 1:				DATUM REVIZIJE:	
INVESTITOR:	APITAL d.o.o. Ulica Vladimira Nazora 33	GLAVNI PROJEKTANT:	Natalija Imprić , dipl.ing.arh	DATUM:	03.2022.
GRAĐEVINA:	PROIZVODNA HALA	PROJEKTANT PROJEKTA KONSTRUKCIJE:	Danijel Ivanušević, dipl. ing. grad	T.D.:	772-2021-IZ
LOKACIJA:	Radnička ulica, k.č.br.3295/24, k.o. Vrbovec VRBOVEC	PROJEKTANT RADIONIČKE DOKUMENTACIJE:	Danijel Ivanušević, dipl. ing. grad	MJERILO:	1:10 1:30
RAZINA PROJEKTA :	RADIONIČKA DOKUMENTACIJA	SURADNIK/CA:	-	BR.PRILOGA:	3.2
SADRŽAJ CRTEŽA:	SKLOPOVI KONSTRUKCIJE		-	LIST:	4

1:10

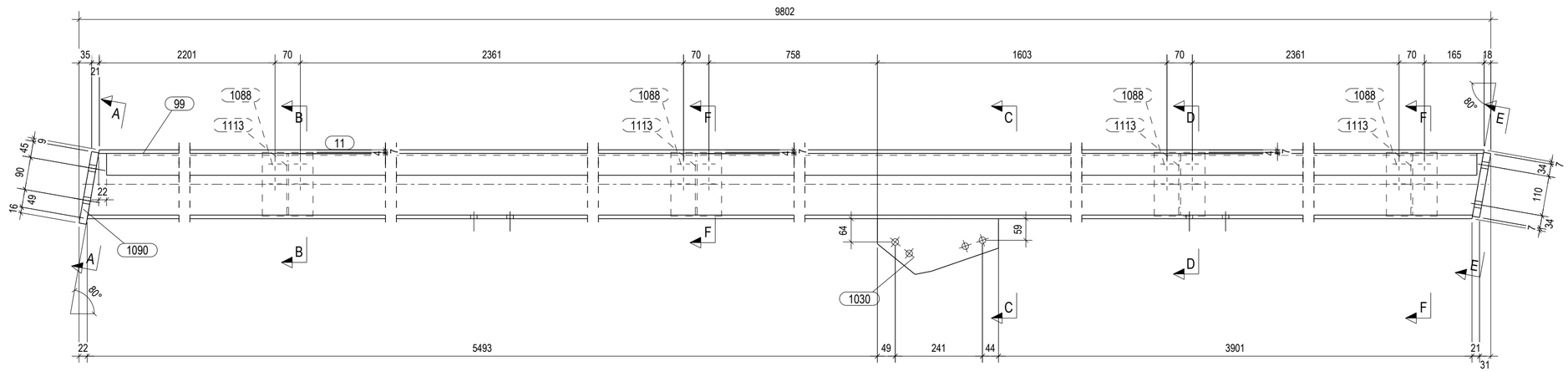

1:10

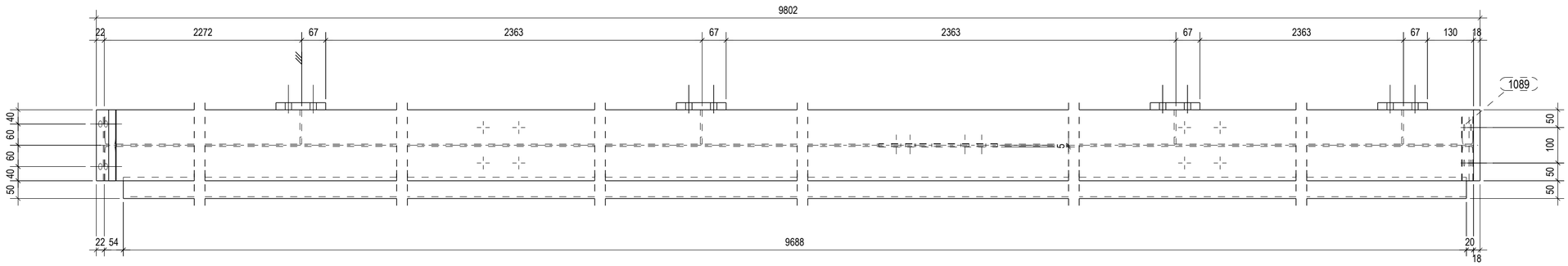

A - A
1:10

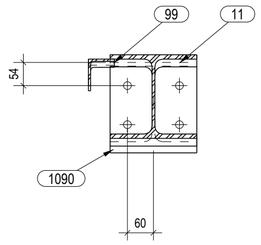

E - E
1:10

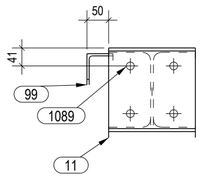

F - F
1:10

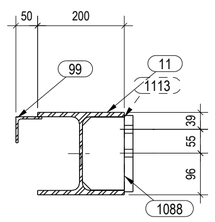

B - B
1:10

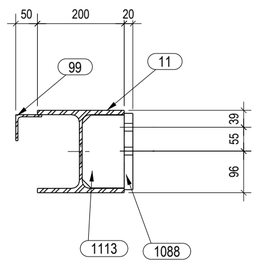

C - C
1:10

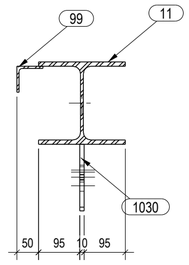

D - D
1:10

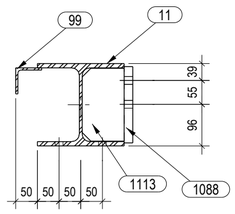

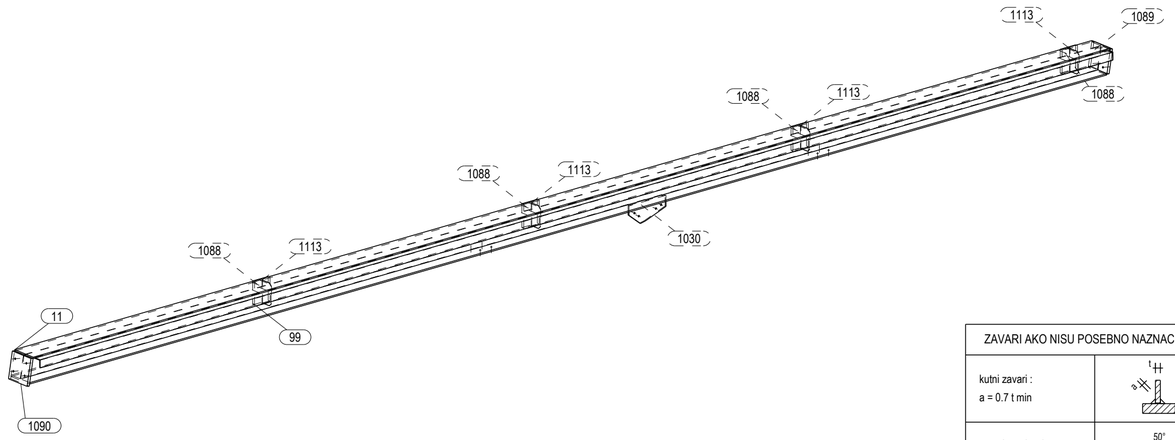

ZAVARI AKO NISU POSEBNO NAZNACENI:	
kutni zavari : a = 0.7 t min	
zavari sa obradom - suceoni zavari	
zavari sa obradom - kutni zavari: a = s	
zavari za cijevi a = s (s - debljina stijenke cijevi)	

HRVATSKA KOMORA INŽENJERA GRAĐEVINARSTVA
Danijel Ivanušević
dipl.ing.građ
Ovlašteni inženjer građevinarstva
G 5686

Lista elemenata za sklop: GR/4 Komada: 1

Poz.	Profil	Materijal	Kol.	Duljina (mm)	A (m,)	Težina (kg)
11	HEA200	S355J0	1	9761	11.13	412.2
99	L60X5	S235JR	1	9688	2.33	43.7
1030	PL10*154	S355J0	1	334	0.09	3.1
1088	PL20*140	S355J0	4	176	0.25	15.5
1089	PL20*200	S355J0	1	179	0.09	5.6
1090	PL20*200	S355J0	1	200	0.10	6.3
1113	PL5*97	S355J0	4	168	0.14	2.5
				Sveukupno za sklop:	14.11	488.9

PROJEKTIRANJE SUDIC d.o.o.
za projektiranje, nadzor i savjetovanje

Stara cesta 20a, Mala Rakovica,
10430 Samobor (sjedište)

VII. Južna obala 12, 10000 Zagreb (ured)

tel. 01/ 888 9621
e-mail:
info@projektiranje-sudic.com

REVIZIJA 2:				DATUM REVIZIJE:	
REVIZIJA 1:				DATUM REVIZIJE:	
INVESTITOR:	APITAL d.o.o. Ulica Vladimira Nazora 33	GLAVNI PROJEKTANT:	Natalija Imprić , dipl.ing.arh	DATUM:	03.2022.
GRAĐEVINA:	PROIZVODNA HALA	PROJEKTANT PROJEKTA KONSTRUKCIJE:	Danijel Ivanušević, dipl. ing. grad	T.D.:	772-2021-IZ
LOKACIJA:	Radnička ulica, k.č.br.3295/24, k.o. Vrbovec VRBOVEC	PROJEKTANT RADIONIČKE DOKUMENTACIJE:	Danijel Ivanušević, dipl. ing. grad	MJERILO:	1:10 1:30
RAZINA PROJEKTA :	RADIONIČKA DOKUMENTACIJA	SURADNIK/CA:	-	BR.PRILOGA:	3.2
SADRŽAJ CRTEŽA:	SKLOPOVI KONSTRUKCIJE		-	LIST:	5

1:15

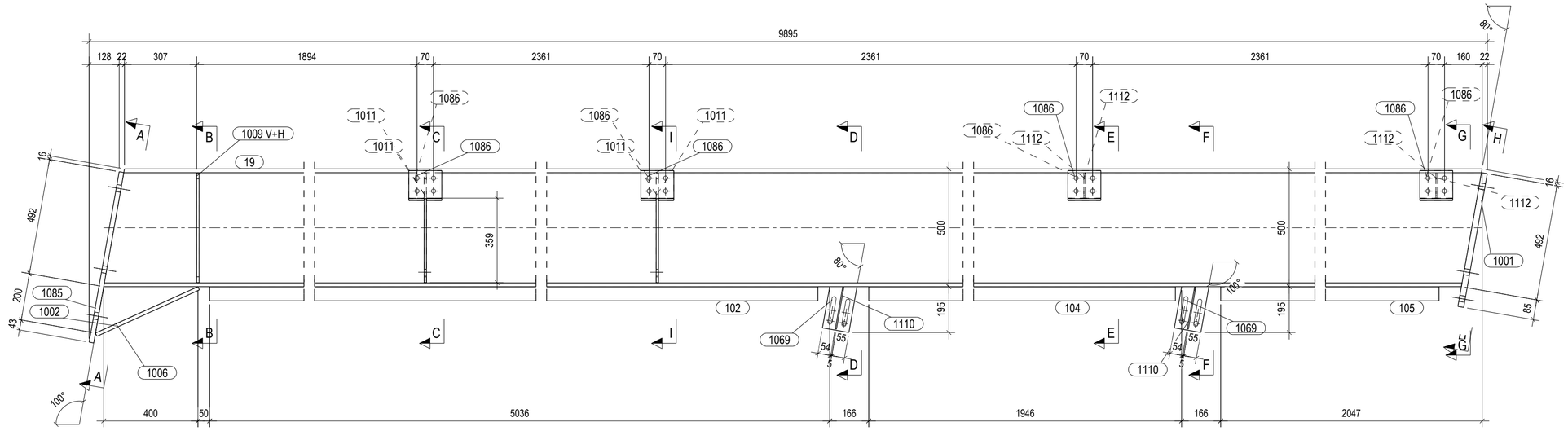

1:15

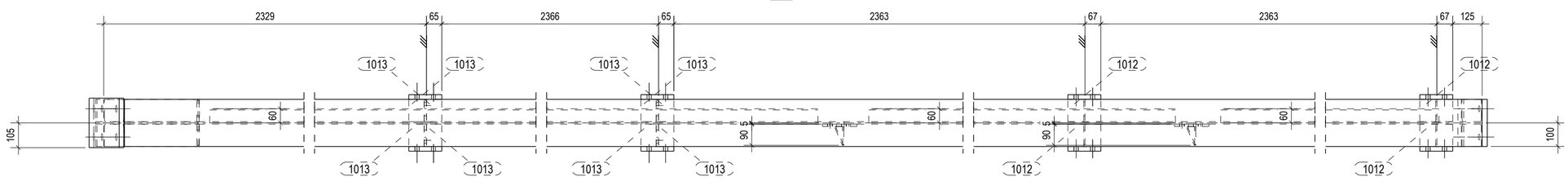

G - G
1:15

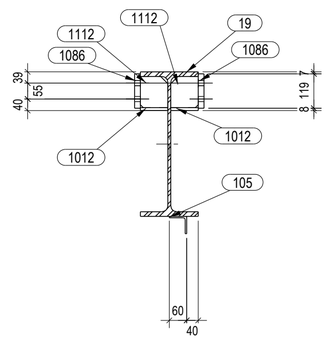

E - E
1:15

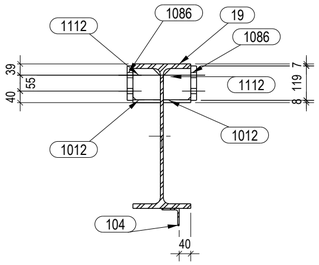

F - F
1:15

H - H
1:15

B - B
1:15

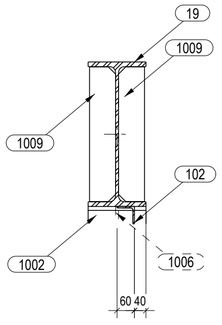

C - C
1:15

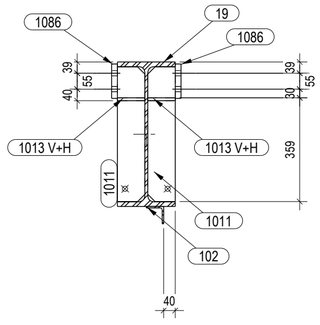

D - D
1:15

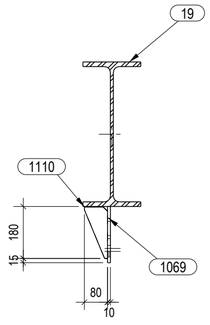

I - I
1:10

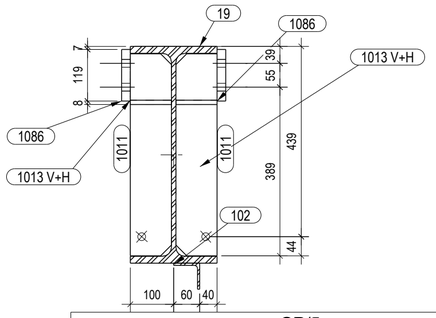

A - A
1:15

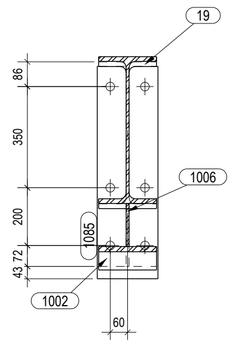

Lista elemenata za sklop:	GR/5				Komada:	1
Poz.	Profil	Materijal	Kol.	Duljina (mm)	A (m,)	Težina (kg)
19	IPE500	S355J0	1	9811	17.07	893.4
102	L60X5	S235JR	1	4986	1.20	22.5
104	L60X5	S235JR	1	1920	0.46	8.7
105	L60X5	S235JR	1	1864	0.45	8.4
1001	PL25*200	S355J0	1	577	0.27	22.6
1002	PL15*200	S355J0	1	477	0.21	11.2
1006	PL10*165	S355J0	1	477	0.09	3.1
1009	PL10*90	S355J0	2	466	0.19	6.5
1011	PL10*95	S355J0	4	466	0.39	13.7
1012	PL10X95	S355J0	4	140	0.13	4.2
1013	PL10*65	S355J0	8	95	0.12	3.9
1069	PL10*114	S355J0	2	198	0.10	3.4
1085	PL20*210	S355J0	1	735	0.35	24.2
1086	PL20*140	S355J0	8	119	0.35	20.9
1110	PL5*80	S355J0	2	181	0.04	0.7
1112	PL5*95	S355J0	4	108	0.09	1.6
				Sveukupno za sklop:	21.50	1048.9

ZAVARI AKO NISU POSEBNO NAZNACENI:

kutni zavari : a = 0.7 t min	
zavari sa obradom - suceoni zavari	
zavari sa obradom - kutni zavari: a = s	

zavari za cijevi a = s (s - debljina stijenke cijevi)

HRVATSKA KOMORA INŽENJERA GRAĐEVINARSTVA
Danijel Ivanušević
dipl.ing.građ.
Ovlašteni inženjer građevinarstva
G 5686

PROJEKTIRANJE SUDIC d.o.o.
za projektiranje, nadzor i savjetovanje

Stara cesta 20a, Mala Rakovica,
10430 Samobor (sjedište)

VII. Južna obala 12, 10000 Zagreb (ured)

tel. 01/ 888 9621
e-mail:
info@projektiranje-sudic.com

REVIZIJA 2:				DATUM REVIZIJE:	
REVIZIJA 1:				DATUM REVIZIJE:	
INVESTITOR:	APITAL d.o.o. Ulica Vladimira Nazora 33	GLAVNI PROJEKTANT:	Natalija Imprić , dipl.ing.arh	DATUM:	03.2022.
GRAĐEVINA:	PROIZVODNA HALA	PROJEKTANT PROJEKTA KONSTRUKCIJE:	Danijel Ivanušević, dipl. ing. građ	T.D.:	772-2021-IZ
LOKACIJA:	Radnička ulica, k.č.br.3295/24, k.o. Vrbovec VRBOVEC	PROJEKTANT RADIONIČKE DOKUMENTACIJE:	Danijel Ivanušević, dipl. ing. građ	MJERILO:	1:10 1:15
RAZINA PROJEKTA :	RADIONIČKA DOKUMENTACIJA	SURADNIK/CA:	-	BR.PRILOGA:	3.2
SADRŽAJ CRTEŽA:	SKLOPOVI KONSTRUKCIJE		-	LIST:	6

1:15

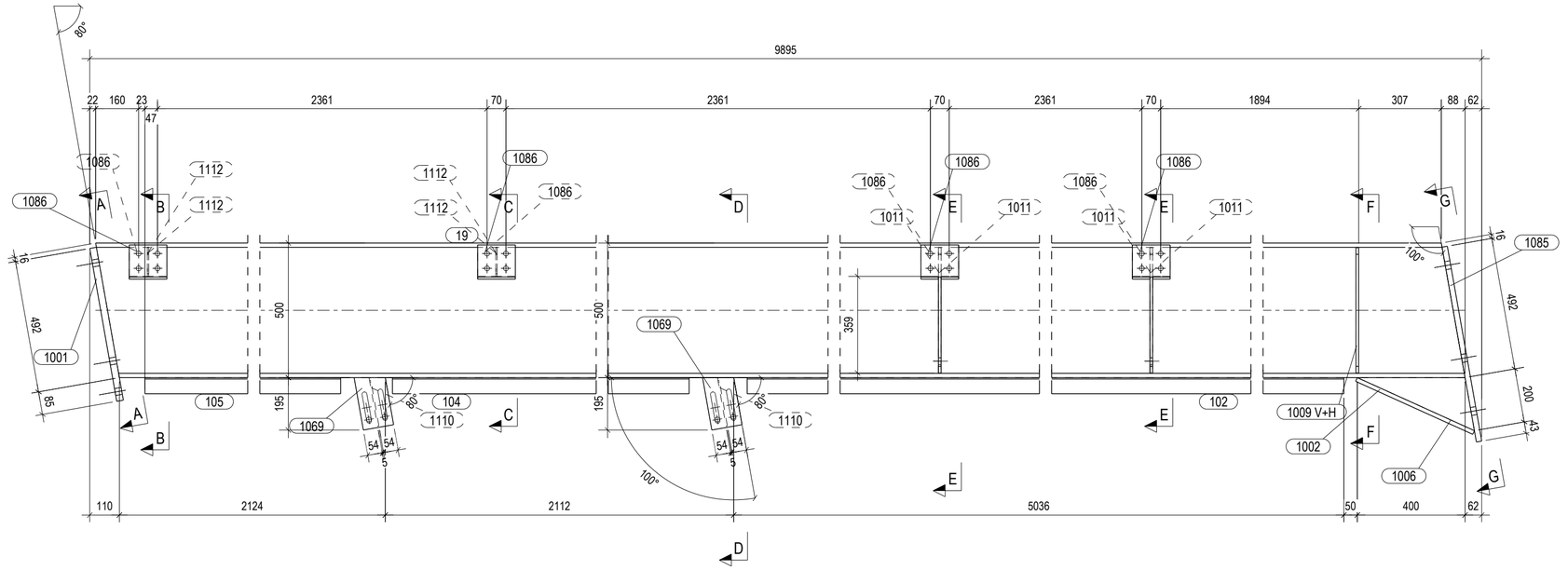

A - A
1:15

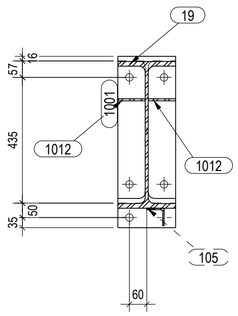

G - G
1:15

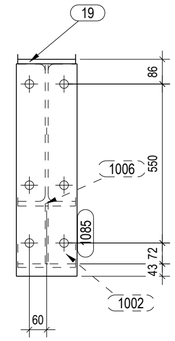

F - F
1:15

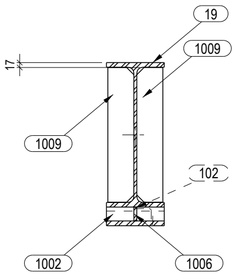

1:15

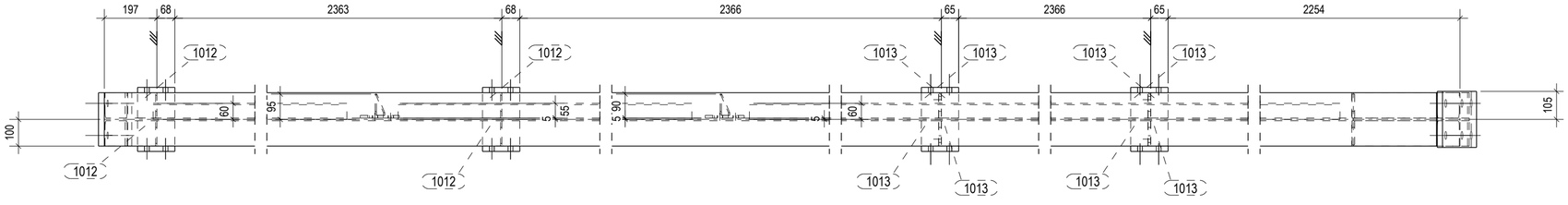

B - B
1:15

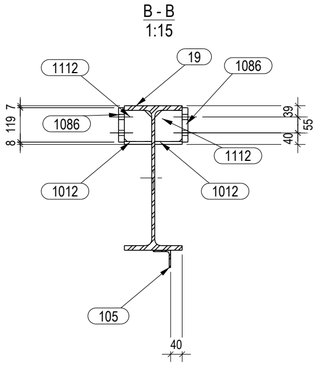

C - C
1:15

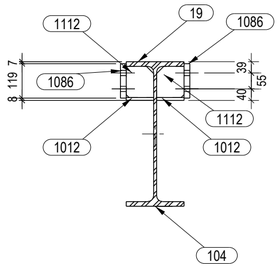

D - D
1:15

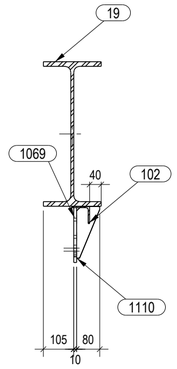

E - E
1:15

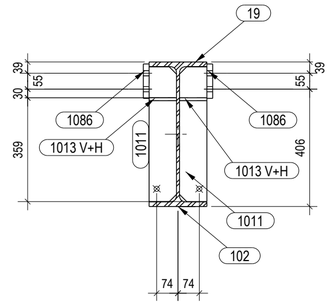

Lista elemenata za sklop:	GR/6				Komada:	1
Poz.	Profil	Materijal	Kol.	Duljina (mm)	A (m,)	Težina (kg)
19	IPE500	S355J0	1	9811	17.07	893.4
102	L60X5	S235JR	1	4986	1.20	22.5
104	L60X5	S235JR	1	1920	0.46	8.7
105	L60X5	S235JR	1	1864	0.45	8.4
1001	PL25*200	S355J0	1	577	0.27	22.6
1002	PL15*200	S355J0	1	477	0.21	11.2
1006	PL10*165	S355J0	1	477	0.09	3.1
1009	PL10*90	S355J0	2	466	0.19	6.5
1011	PL10*95	S355J0	4	466	0.39	13.7
1012	PL10X95	S355J0	4	140	0.13	4.2
1013	PL10*65	S355J0	8	95	0.12	3.9
1069	PL10*114	S355J0	2	198	0.10	3.4
1085	PL20*210	S355J0	1	735	0.35	24.2
1086	PL20*140	S355J0	8	119	0.35	20.9
1110	PL5*80	S355J0	2	181	0.04	0.7
1112	PL5*95	S355J0	4	108	0.09	1.6
				Sveukupno za sklop:	21.50	1048.9

ZAVARI AKO NISU POSEBNO NAZNACENI:	
kutni zavari : a = 0.7 t min	
zavari sa obradom - suceoni zavari	
zavari sa obradom - kutni zavari: a = s	
zavari za cijevi a = s (s - debljina stijenke cijevi)	

PROJEKTIRANJE SUDIC d.o.o.
za projektiranje, nadzor i savjetovanje

Stara cesta 20a, Mala Rakovica,
10430 Samobor (sjedište)

VII. Južna obala 12, 10000 Zagreb (ured)

tel. 01/ 888 9621
e-mail:
info@projektiranje-sudic.com

REVIZIJA 2:				DATUM REVIZIJE:	
REVIZIJA 1:				DATUM REVIZIJE:	
INVESTITOR:	APITAL d.o.o. Ulica Vladimira Nazora 33	GLAVNI PROJEKTANT:	Natalija Imprić , dipl.ing.arh	DATUM:	03.2022.
GRAĐEVINA:	PROIZVODNA HALA	PROJEKTANT PROJEKTA KONSTRUKCIJE:	Danijel Ivanušević, dipl. ing. grad	T.D.:	772-2021-IZ
LOKACIJA:	Radnička ulica, k.č.br.3295/24, k.o. Vrbovec VRBOVEC	PROJEKTANT RADIONIČKE DOKUMENTACIJE:	Danijel Ivanušević, dipl. ing. grad	MJERILO:	1:15
RAZINA PROJEKTA :	RADIONIČKA DOKUMENTACIJA	SURADNIK/CA:	-	BR.PRILOGA:	3.2
SADRŽAJ CRTEŽA:	SKLOPOVI KONSTRUKCIJE		-	LIST:	7

1:15

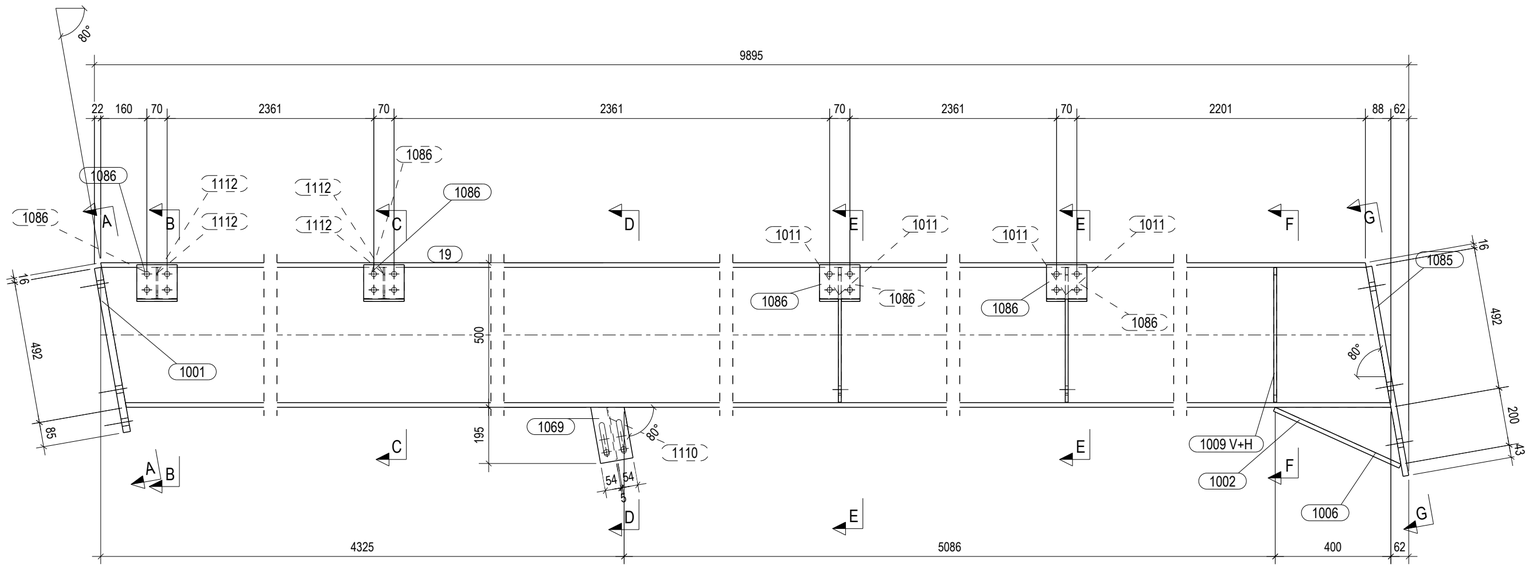

A - A
1:15

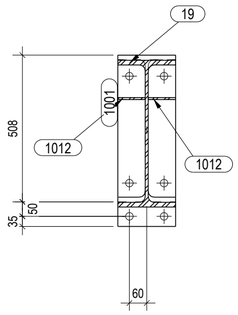

G - G
1:15

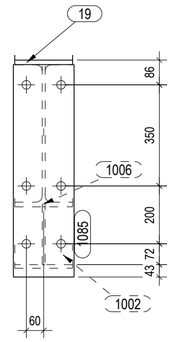

1:15

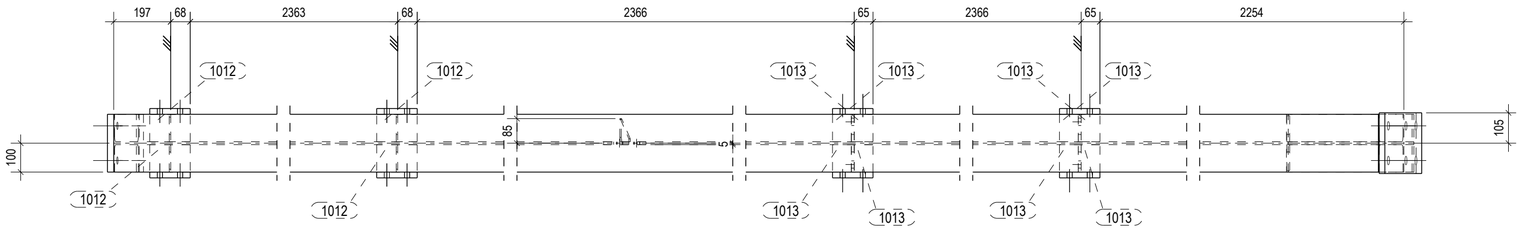

E - E
1:15

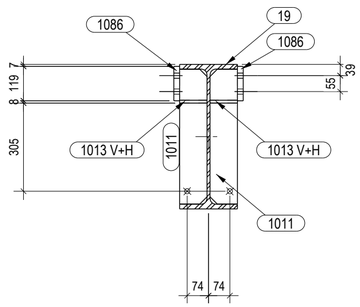

F - F
1:15

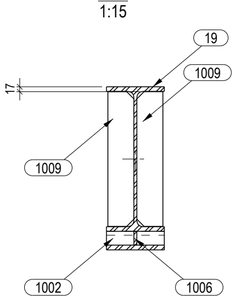

B - B
1:15

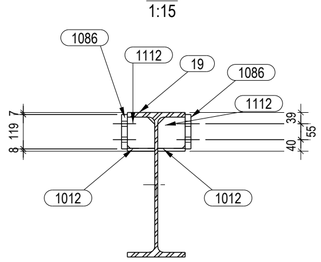

C - C
1:15

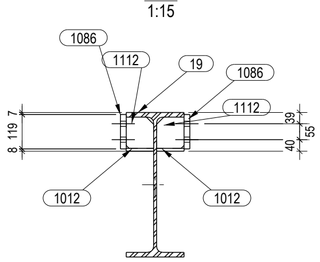

D - D
1:15

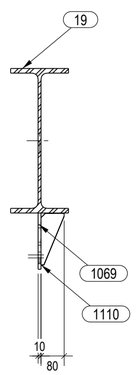

Lista elemenata za sklop: GR/7 Komada: 2

Poz.	Profil	Materijal	Kol.	Duljina (mm)	A (m,)	Težina (kg)
19	IPE500	S355J0	1	9811	17.07	893.4
1001	PL25*200	S355J0	1	577	0.27	22.6
1002	PL15*200	S355J0	1	477	0.21	11.2
1006	PL10*165	S355J0	1	477	0.09	3.1
1009	PL10*90	S355J0	2	466	0.19	6.5
1011	PL10*95	S355J0	4	466	0.39	13.7
1012	PL10X95	S355J0	4	140	0.13	4.2
1013	PL10*65	S355J0	8	95	0.12	3.9
1069	PL10*114	S355J0	1	198	0.05	1.7
1085	PL20*210	S355J0	1	735	0.35	24.2
1086	PL20*140	S355J0	8	119	0.35	20.9
1110	PL5*80	S355J0	1	181	0.02	0.3
1112	PL5*95	S355J0	4	108	0.09	1.6
				Sveukupno za sklop:	19.32	1007.3

ZAVARI AKO NISU POSEBNO NAZNACENI:

kutni zavari : a = 0.7 t min	
zavari sa obradom - suceoni zavari	
zavari sa obradom - kutni zavari: a = s	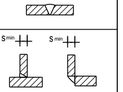

zavari za cijevi a = s (s - debljina stijenke cijevi)

HRVATSKA KOMORA INŽENJERA GRAĐEVINARSTVA
Danijel Ivanušević
dipl.ing.grad
Ovlašteni inženjer građevinarstva
G 5686

PROJEKTIRANJE SUDIC d.o.o.
za projektiranje, nadzor i savjetovanje

Stara cesta 20a, Mala Rakovica,
10430 Samobor (sjedište)

VII. Južna obala 12, 10000 Zagreb (ured)

tel. 01/ 888 9621
e-mail:
info@projektiranje-sudic.com

REVIZIJA 2:				DATUM REVIZIJE:	
REVIZIJA 1:				DATUM REVIZIJE:	
INVESTITOR:	APITAL d.o.o. Ulica Vladimira Nazora 33	GLAVNI PROJEKTANT:	Natalija Imprić , dipl.ing.arh	DATUM:	03.2022.
GRAĐEVINA:	PROIZVODNA HALA	PROJEKTANT PROJEKTA KONSTRUKCIJE:	Danijel Ivanušević, dipl. ing. grad	T.D.:	772-2021-IZ
LOKACIJA:	Radnička ulica, k.č.br.3295/24, k.o. Vrbovec VRBOVEC	PROJEKTANT RADIONIČKE DOKUMENTACIJE:	Danijel Ivanušević, dipl. ing. grad	MJERILO:	1:15
RAZINA PROJEKTA :	RADIONIČKA DOKUMENTACIJA	SURADNIK/CA:	-	BR.PRILOGA:	3.2
SADRŽAJ CRTEŽA:	SKLOPOVI KONSTRUKCIJE		-	LIST:	8

1:10

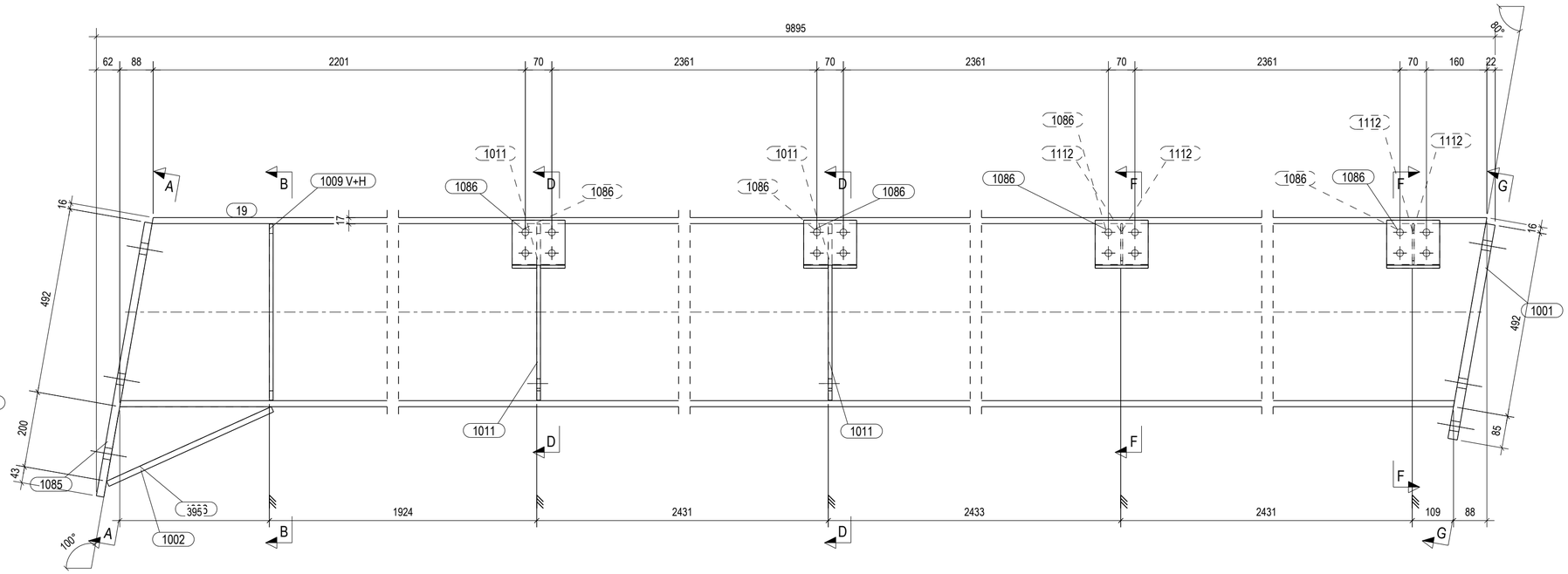

A - A
1:10

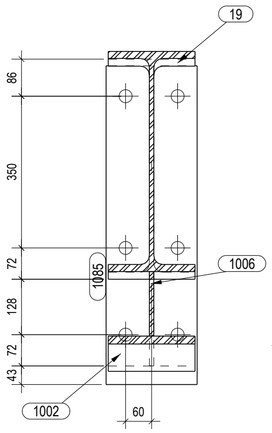

F - F
1:10

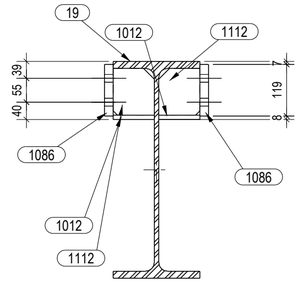

G - G
1:10

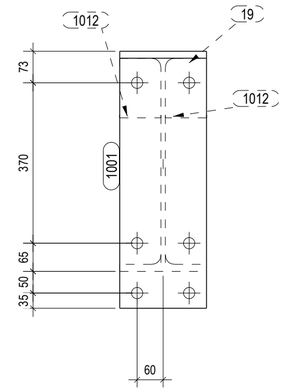

1:10

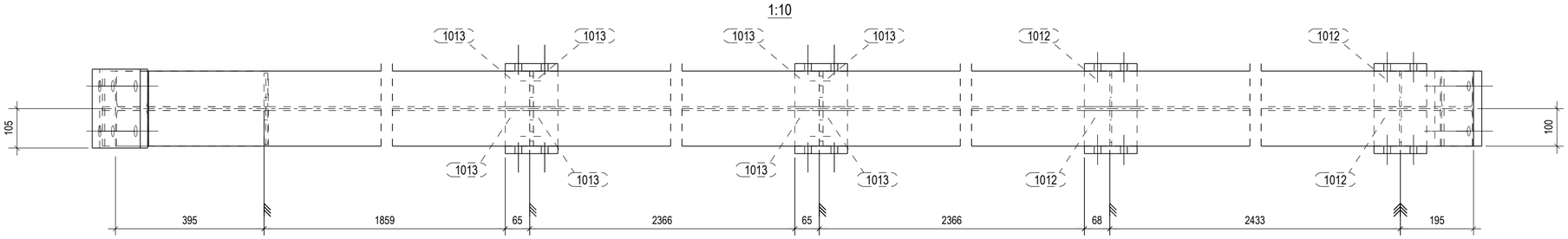

B - B
1:10

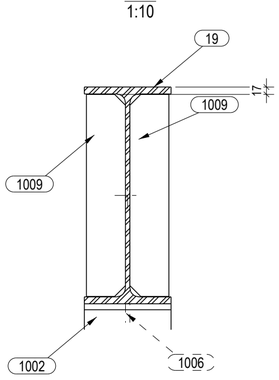

D - D
1:10

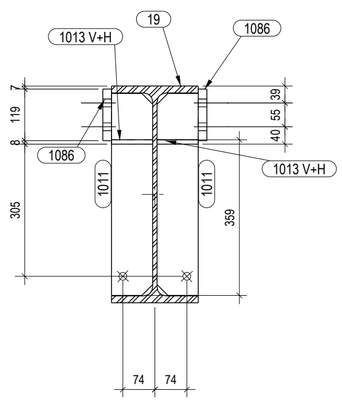

Lista elemenata za sklop:	GR/8					Komada: 10
Poz.	Profil	Materijal	Kol.	Duljina (mm)	A (m,)	Težina (kg)
19	IPE500	S355J0	1	9811	17.07	893.4
1001	PL25*200	S355J0	1	577	0.27	22.6
1002	PL15*200	S355J0	1	477	0.21	11.2
1006	PL10*165	S355J0	1	477	0.09	3.1
1009	PL10*90	S355J0	2	466	0.19	6.5
1011	PL10*95	S355J0	4	466	0.39	13.7
1012	PL10X95	S355J0	4	140	0.13	4.2
1013	PL10*65	S355J0	8	95	0.12	3.9
1085	PL20*210	S355J0	1	735	0.35	24.2
1086	PL20*140	S355J0	8	119	0.35	20.9
1112	PL5*95	S355J0	4	108	0.09	1.6
				Sveukupno za sklop:	19.25	1005.3

ZAVARI AKO NISU POSEBNO NAZNACENI:

kutni zavari : a = 0.7 t min	
zavari sa obradom - suceoni zavari	
zavari sa obradom - kutni zavari: a = s	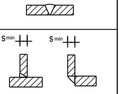
zavari za cijevi a = s (s - debljina stijenke cijevi)	

HRVATSKA KOMORA INŽENJERA GRAĐEVINARSTVA
Danijel Ivanušević
dipl.ing.građ
Ovlašteni inženjer građevinarstva
G 5686

PROJEKTIRANJE SUDIC d.o.o.
za projektiranje, nadzor i savjetovanje

Stara cesta 20a, Mala Rakovica,
10430 Samobor (sjedište)

VII. Južna obala 12, 10000 Zagreb (ured)

tel. 01/ 888 9621
e-mail:
info@projektiranje-sudic.com

REVIZIJA 2:				DATUM REVIZIJE:	
REVIZIJA 1:				DATUM REVIZIJE:	
INVESTITOR:	APITAL d.o.o. Ulica Vladimira Nazora 33	GLAVNI PROJEKTANT:	Natalija Imprić , dipl.ing.arh	DATUM:	03.2022.
GRAĐEVINA:	PROIZVODNA HALA	PROJEKTANT PROJEKTA KONSTRUKCIJE:	Danijel Ivanušević, dipl. ing. grad	T.D.:	772-2021-IZ
LOKACIJA:	Radnička ulica, k.č.br.3295/24, k.o. Vrbovec VRBOVEC	PROJEKTANT RADIONIČKE DOKUMENTACIJE:	Danijel Ivanušević, dipl. ing. grad	MJERILO:	1:10
RAZINA PROJEKTA :	RADIONIČKA DOKUMENTACIJA	SURADNIK/CA:	-	BR.PRILOGA:	3.2
SADRŽAJ CRTEŽA:	SKLOPOVI KONSTRUKCIJE		-	LIST:	9

1:15

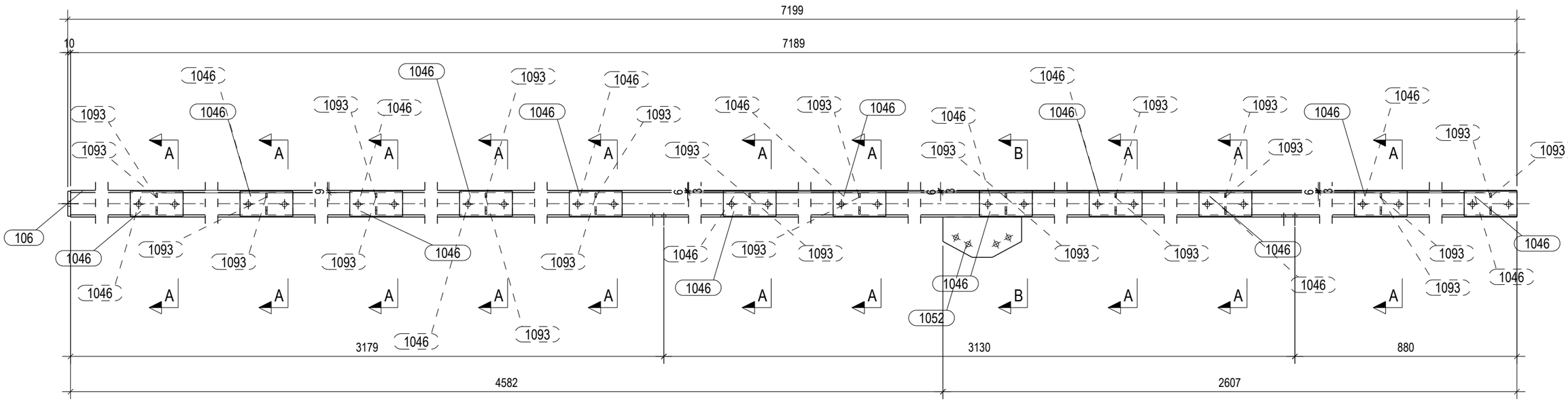

1:15

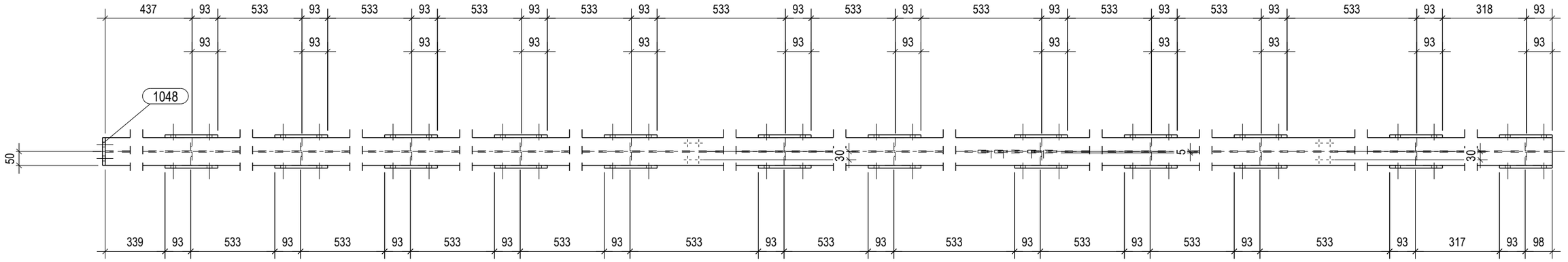

A - A
1:10

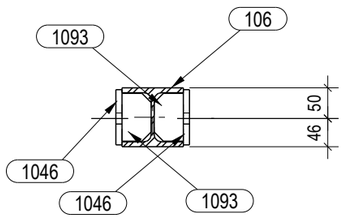

B - B
1:10

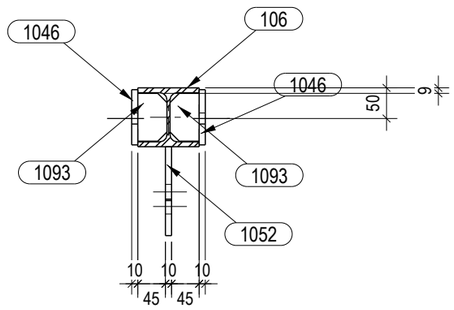

Lista elemenata za sklop: GR/9						Komada: 1
Poz.	Profil	Materijal	Kol.	Duljina (mm)	A (m²)	Težina (kg)
106	HEA100	S235JR	1	7189	4.03	119.6
1046	PL10*190	S235JR	24	90	0.96	32.2
1048	PL10*100	S235JR	1	90	0.02	0.7
1052	PL10*145	S235JR	1	283	0.08	2.8
1093	PL5*48	S235JR	24	78	0.20	3.3
				Sveukupno za sklop:	5.28	158.6

ZAVARI AKO NISU POSEBNO NAZNACENI:	
kutni zavari : a = 0.7 t min	
zavari sa obradom - suceoni zavari	
zavari sa obradom - kutni zavari: a = s	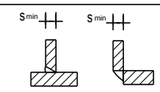
zavari za cijevi a = s (s - debljina stijenke cijevi)	

HRVATSKA KOMORA INŽENJERA GRAĐEVINARSTVA
Danijel Ivanušević
dipl.ing.građ.
Ovlašteni inženjer građevinarstva
G 5686

PROJEKTIRANJE SUDIC d.o.o.
za projektiranje, nadzor i savjetovanje

Stara cesta 20a, Mala Rakovica,
10430 Samobor (sjedište)

VII. Južna obala 12, 10000 Zagreb (ured)

tel. 01/ 888 9621
e-mail:
info@projektiranje-sudic.com

REVIZIJA 2:				DATUM REVIZIJE:	
REVIZIJA 1:				DATUM REVIZIJE:	
INVESTITOR:	APITAL d.o.o. Ulica Vladimira Nazora 33	GLAVNI PROJEKTANT:	Natalija Imprić , dipl.ing.arh	DATUM:	03.2022.
GRAĐEVINA:	PROIZVODNA HALA	PROJEKTANT PROJEKTA KONSTRUKCIJE:	Danijel Ivanušević, dipl. ing. građ	T.D.:	772-2021-IZ
LOKACIJA:	Radnička ulica, k.č.br.3295/24, k.o. Vrbovec VRBOVEC	PROJEKTANT RADIONIČKE DOKUMENTACIJE:	Danijel Ivanušević, dipl. ing. građ	MJERILO:	1:10 1:15
RAZINA PROJEKTA :	RADIONIČKA DOKUMENTACIJA	SURADNIK/CA:	-	BR.PRILOGA:	3.2
SADRŽAJ CRTEŽA:	SKLOPOVI KONSTRUKCIJE		-	LIST:	10

1:15

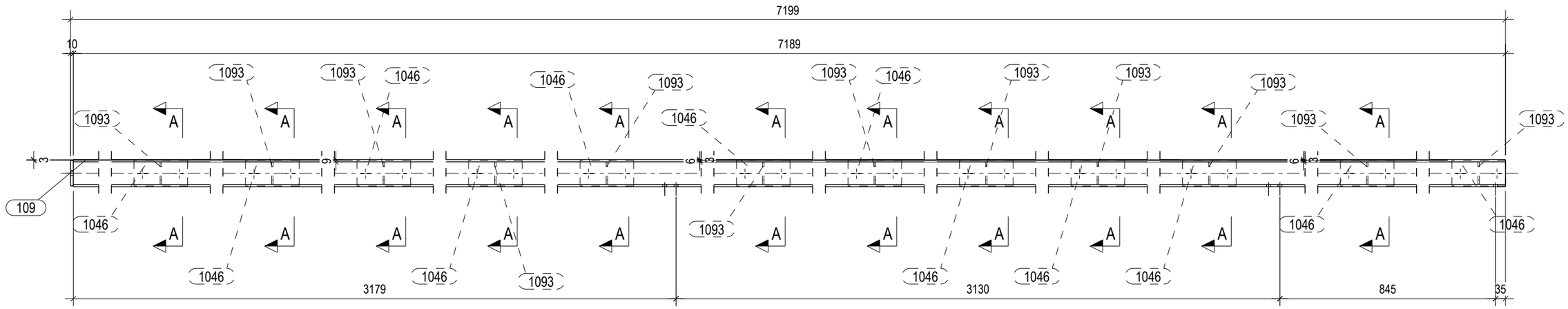

1:15

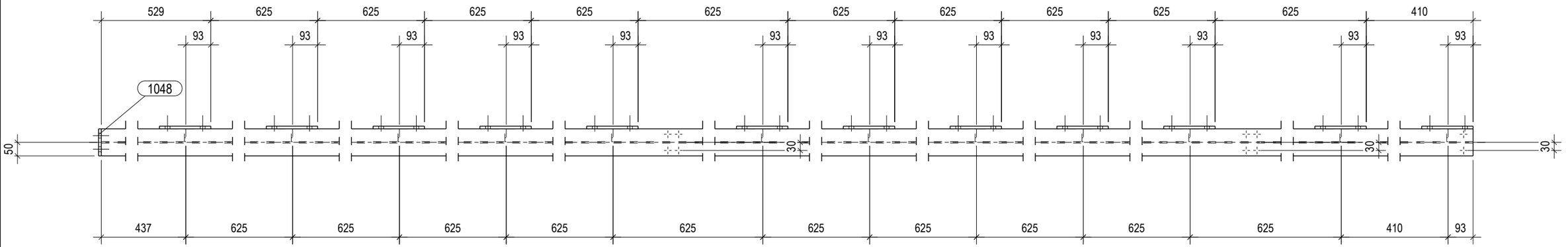

A - A
1:10

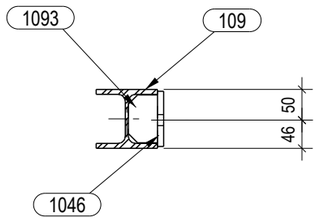

ZAVARI AKO NISU POSEBNO NAZNACENI:	
kutni zavari : a = 0.7 t min	
zavari sa obradom - suceoni zavari	
zavari sa obradom - kutni zavari: a = s	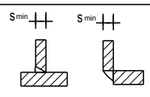
zavari za cijevi a = s (s - debljina stijenke cijevi)	

HRVATSKA KOMORA INŽENJERA GRAĐEVINARSTVA
Danijel Ivanušević
dipl.ing.građ.
Ovlašteni inženjer građevinarstva
G 5686

Lista elemenata za sklop: GR/10 Komada: 1

Poz.	Profil	Materijal	Kol.	Duljina (mm)	A (m²)	Težina (kg)
109	HEA100	S235JR	1	7189	4.03	119.6
1046	PL10*190	S235JR	12	90	0.48	16.1
1048	PL10*100	S235JR	1	90	0.02	0.7
1093	PL5*48	S235JR	12	78	0.10	1.6
				Sveukupno za sklop:	4.63	138.1

PROJEKTIRANJE SUDIC d.o.o.
za projektiranje, nadzor i savjetovanje

Stara cesta 20a, Mala Rakovica,
10430 Samobor (sjedište)

VII. Južna obala 12, 10000 Zagreb (ured)

tel. 01/ 888 9621
e-mail:
info@projektiranje-sudic.com

REVIZIJA 2:				DATUM REVIZIJE:	
REVIZIJA 1:				DATUM REVIZIJE:	
INVESTITOR:	APITAL d.o.o. Ulica Vladimira Nazora 33	GLAVNI PROJEKTANT:	Natalija Imprić , dipl.ing.arh	DATUM:	03.2022.
GRAĐEVINA:	PROIZVODNA HALA	PROJEKTANT PROJEKTA KONSTRUKCIJE:	Danijel Ivanušević, dipl. ing. građ	T.D.:	772-2021-IZ
LOKACIJA:	Radnička ulica, k.č.br.3295/24, k.o. Vrbovec VRBOVEC	PROJEKTANT RADIONIČKE DOKUMENTACIJE:	Danijel Ivanušević, dipl. ing. građ	MJERILO:	1:10 1:15
RAZINA PROJEKTA :	RADIONIČKA DOKUMENTACIJA	SURADNIK/CA:	-	BR.PRILOGA:	3.2
SADRŽAJ CRTEŽA:	SKLOPOVI KONSTRUKCIJE		-	LIST:	11

1:15

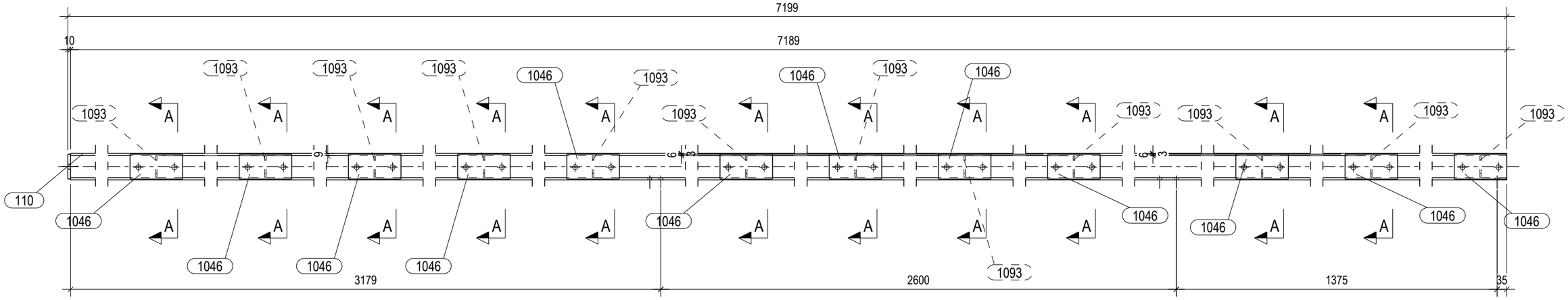

1:15

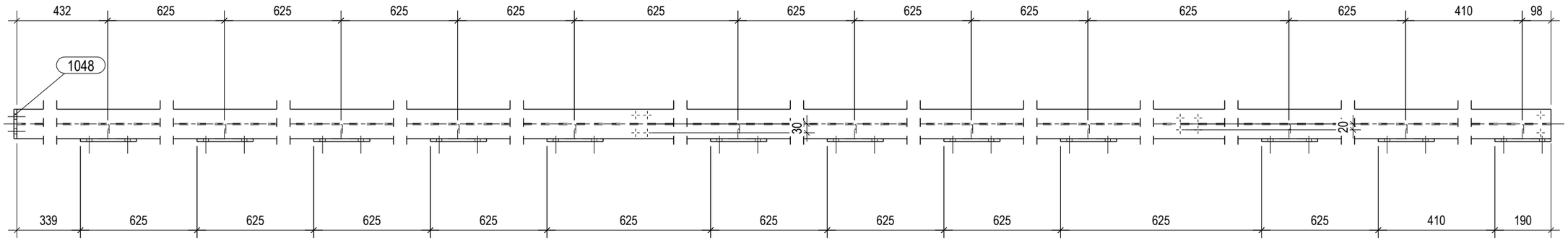

A - A
1:10

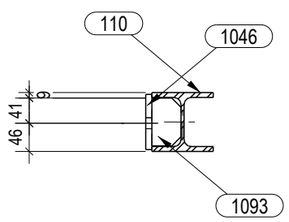

ZAVARI AKO NISU POSEBNO NAZNACENI:	
kutni zavari : a = 0.7 t min	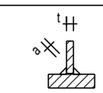
zavari sa obradom - suceoni zavari	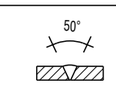
zavari sa obradom - kutni zavari: a = s	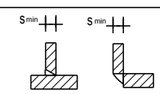
zavari za cijevi a = s (s - debljina stijenke cijevi)	

HRVATSKA KOMORA INŽENJERA GRAĐEVINARSTVA
Danijel Ivanušević
dipl.ing.građ.
Ovlašteni inženjer građevinarstva
G 5686

Lista elemenata za sklop: GR/11 Komada: 1

Poz.	Profil	Materijal	Kol.	Duljina (mm)	A (m²)	Težina (kg)
110	HEA100	S235JR	1	7189	4.03	119.6
1046	PL10*190	S235JR	12	90	0.48	16.1
1048	PL10*100	S235JR	1	90	0.02	0.7
1093	PL5*48	S235JR	12	78	0.10	1.6
				Sveukupno za sklop:	4.63	138.1

PROJEKTIRANJE SUDIC d.o.o.
za projektiranje, nadzor i savjetovanje

Stara cesta 20a, Mala Rakovica,
10430 Samobor (sjedište)

VII. Južna obala 12, 10000 Zagreb (ured)

tel. 01/ 888 9621
e-mail:
info@projektiranje-sudic.com

REVIZIJA 2:				DATUM REVIZIJE:	
REVIZIJA 1:				DATUM REVIZIJE:	
INVESTITOR:	APITAL d.o.o. Ulica Vladimira Nazora 33	GLAVNI PROJEKTANT:	Natalija Imprić , dipl.ing.arh	DATUM:	03.2022.
GRADEVINA:	PROIZVODNA HALA	PROJEKTANT PROJEKTA KONSTRUKCIJE:	Danijel Ivanušević, dipl. ing. građ	T.D.:	772-2021-IZ
LOKACIJA:	Radnička ulica, k.č.br.3295/24, k.o. Vrbovec VRBOVEC	PROJEKTANT RADIONIČKE DOKUMENTACIJE:	Danijel Ivanušević, dipl. ing. građ	MJERILO:	1:10 1:15
RAZINA PROJEKTA :	RADIONIČKA DOKUMENTACIJA	SURADNIK/CA:	-	BR.PRILOGA:	3.2
SADRŽAJ CRTEŽA:	SKLOPOVI KONSTRUKCIJE		-	LIST:	12

1:10

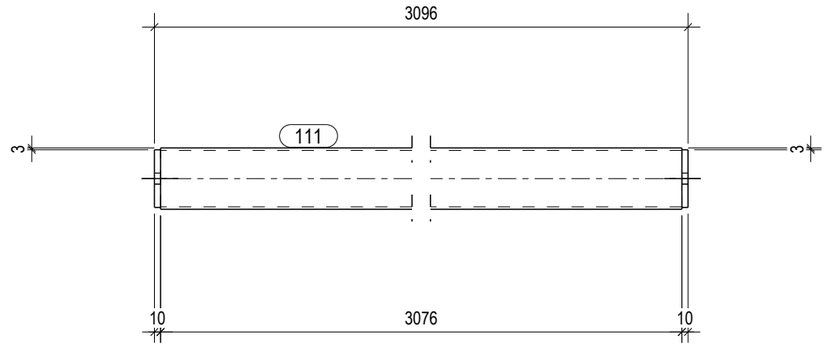

1:10

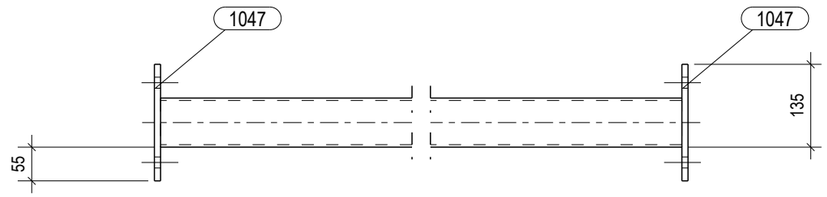

Lista elemenata za sklop: GR/12						Komada: 12
Poz.	Profil	Materijal	Kol.	Duljina (mm)	A (m²)	Težina (kg)
111	RHS100X80X4	S235JR	1	3076	1.10	33.2
1047	PL10*190	S235JR	2	94	0.08	2.8
				Sveukupno za sklop:	1.19	36.0

ZAVARI AKO NISU POSEBNO NAZNACENI:	
kutni zavari : a = 0.7 t min	
zavari sa obradom - suceoni zavari	
zavari sa obradom - kutni zavari: a = s	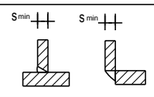
zavari za cijevi a = s (s - debljina stijenke cijevi)	

HRVATSKA KOMORA INŽENJERA GRADEVINARSTVA
Danijel Ivanuševic
dipl.ing.grad.
Ovlašteni inženjer građevinarstva
G 5686

PROJEKTIRANJE SUDIC d.o.o.
za projektiranje, nadzor i savjetovanje

Stara cesta 20a, Mala Rakovica,
10430 Samobor (sjedište)

VII. Južna obala 12, 10000 Zagreb (ured)

tel. 01/ 888 9621
e-mail:
info@projektiranje-sudic.com

REVIZIJA 2:				DATUM REVIZIJE:	
REVIZIJA 1:				DATUM REVIZIJE:	
INVESTITOR:	APITAL d.o.o. Ulica Vladimira Nazora 33	GLAVNI PROJEKTANT:	Natalija Imprić , dipl.ing.arh	DATUM:	03.2022.
GRADEVINA:	PROIZVODNA HALA	PROJEKTANT PROJEKTA KONSTRUKCIJE:	Danijel Ivanušević, dipl. ing. građ	T.D.:	772-2021-IZ
LOKACIJA:	Radnička ulica, k.č.br.3295/24, k.o. Vrbovec VRBOVEC	PROJEKTANT RADIONIČKE DOKUMENTACIJE:	Danijel Ivanušević, dipl. ing. građ	MJERILO:	1:10
RAZINA PROJEKTA :	RADIONIČKA DOKUMENTACIJA	SURADNIK/CA:	-	BR.PRILOGA:	3.2
SADRŽAJ CRTEŽA:	SKLOPOVI KONSTRUKCIJE		-	LIST:	13

1:10

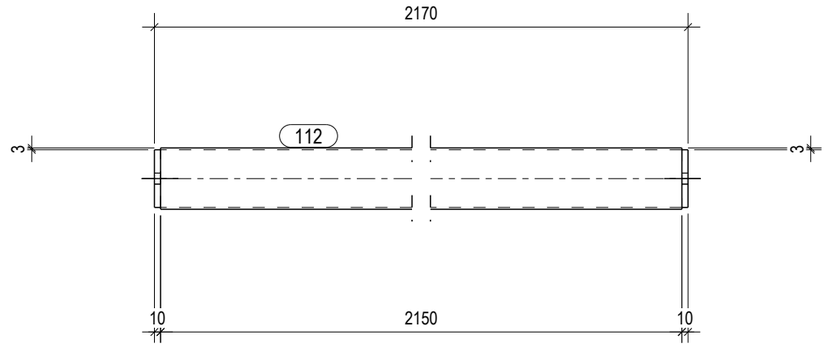

1:10

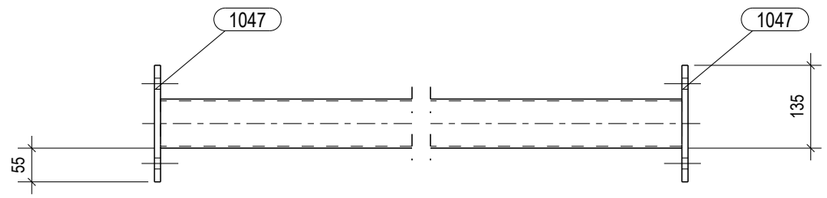

Lista elemenata za sklop: GR/13						Komada: 12
Poz.	Profil	Materijal	Kol.	Duljina (mm)	A (m²)	Težina (kg)
112	RHS100X80X3	S235JR	1	2150	0.77	17.6
1047	PL10*190	S235JR	2	94	0.08	2.8
				Sveukupno za sklop:	0.86	20.4

HRVATSKA KOMORA INŽENJERA GRAĐEVINARSTVA
Danijel Ivanušević
dipl.ing.građ.
Ovlašteni inženjer građevinarstva
G 5686

ZAVARI AKO NISU POSEBNO NAZNACENI:	
kutni zavari : a = 0.7 t min	
zavari sa obradom - suceoni zavari	
zavari sa obradom - kutni zavari: a = s	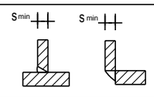
zavari za cijevi a = s (s - debljina stijenke cijevi)	

PROJEKTIRANJE SUDIC d.o.o.
za projektiranje, nadzor i savjetovanje

Stara cesta 20a, Mala Rakovica,
10430 Samobor (sjedište)

VII. Južna obala 12, 10000 Zagreb (ured)

tel. 01/ 888 9621
e-mail:
info@projektiranje-sudic.com

REVIZIJA 2:				DATUM REVIZIJE:	
REVIZIJA 1:				DATUM REVIZIJE:	
INVESTITOR:	APITAL d.o.o. Ulica Vladimira Nazora 33	GLAVNI PROJEKTANT:	Natalija Imprić , dipl.ing.arh	DATUM:	03.2022.
GRAĐEVINA:	PROIZVODNA HALA	PROJEKTANT PROJEKTA KONSTRUKCIJE:	Danijel Ivanušević, dipl. ing. građ	T.D.:	772-2021-IZ
LOKACIJA:	Radnička ulica, k.č.br.3295/24, k.o. Vrbovec VRBOVEC	PROJEKTANT RADIONIČKE DOKUMENTACIJE:	Danijel Ivanušević, dipl. ing. građ	MJERILO:	1:10
RAZINA PROJEKTA :	RADIONIČKA DOKUMENTACIJA	SURADNIK/CA:	-	BR.PRILOGA:	3.2
SADRŽAJ CRTEŽA:	SKLOPOVI KONSTRUKCIJE		-	LIST:	14

A - A
1:10

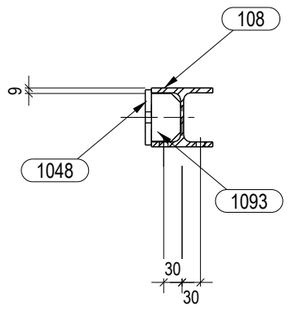

1:15

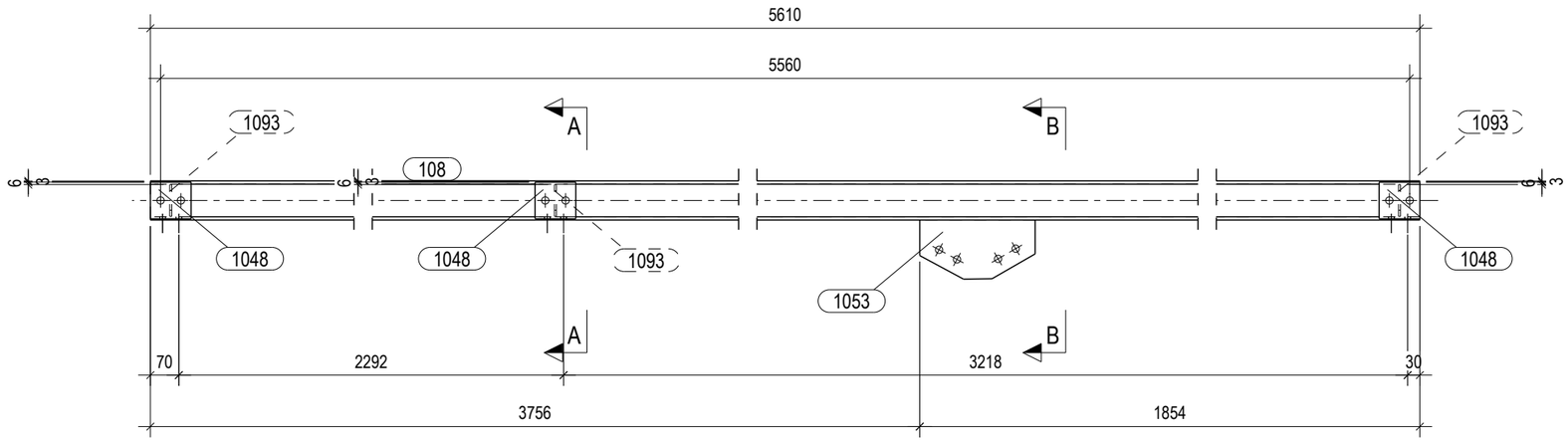

B - B
1:10

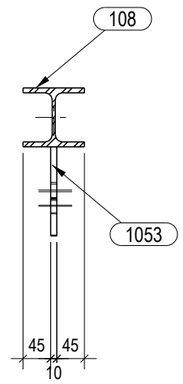

1:15

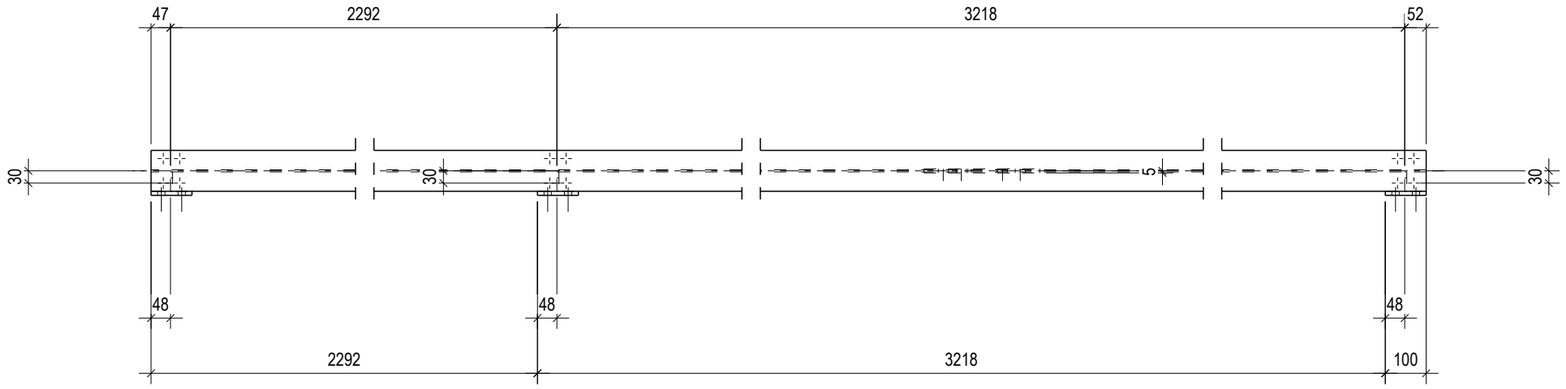

ZAVARI AKO NISU POSEBNO NAZNACENI:	
kutni zavari : a = 0.7 t min	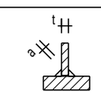
zavari sa obradom - suceoni zavari	
zavari sa obradom - kutni zavari: a = s	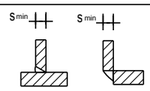
zavari za cijevi a = s (s - debljina stijenke cijevi)	

HRVATSKA KOMORA INŽENJERA GRAĐEVINARSTVA
Danijel Ivanušević
dipl.ing.građ.
Ovlašteni inženjer građevinarstva
G 5686

Lista elemenata za sklop: GR/14 Komada: 1

Poz.	Profil	Materijal	Kol.	Duljina (mm)	A (m²)	Težina (kg)
108	HEA100	S235JR	1	5610	3.15	93.4
1048	PL10*100	S235JR	3	90	0.07	2.1
1053	PL10*145	S235JR	1	283	0.08	2.7
1093	PL5*48	S235JR	3	78	0.02	0.4
				Sveukupno za sklop:	3.31	98.6

PROJEKTIRANJE SUDIC d.o.o.
za projektiranje, nadzor i savjetovanje

Stara cesta 20a, Mala Rakovica,
10430 Samobor (sjedište)

VII. Južna obala 12, 10000 Zagreb (ured)

tel. 01/ 888 9621
e-mail:
info@projektiranje-sudic.com

REVIZIJA 2:				DATUM REVIZIJE:	
REVIZIJA 1:				DATUM REVIZIJE:	
INVESTITOR:	APITAL d.o.o. Ulica Vladimira Nazora 33	GLAVNI PROJEKTANT:	Natalija Imprić , dipl.ing.arh	DATUM:	03.2022.
GRAĐEVINA:	PROIZVODNA HALA	PROJEKTANT PROJEKTA KONSTRUKCIJE:	Danijel Ivanušević, dipl. ing. građ	T.D.:	772-2021-IZ
LOKACIJA:	Radnička ulica, k.č.br.3295/24, k.o. Vrbovec VRBOVEC	PROJEKTANT RADIONIČKE DOKUMENTACIJE:	Danijel Ivanušević, dipl. ing. građ	MJERILO:	1:10 1:15
RAZINA PROJEKTA :	RADIONIČKA DOKUMENTACIJA	SURADNIK/CA:	-	BR.PRILOGA:	3.2
SADRŽAJ CRTEŽA:	SKLOPOVI KONSTRUKCIJE		-	LIST:	15

1:10

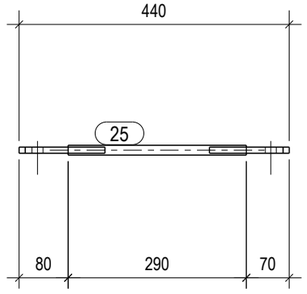

1:10

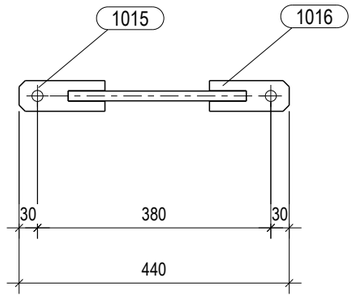

ZAVARI AKO NISU POSEBNO NAZNACENI:	
kutni zavari : a = 0.7 t min	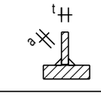
zavari sa obradom - suceoni zavari	
zavari sa obradom - kutni zavari: a = s	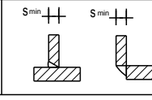
zavari za cijevi a = s (s - debljina stijenke cijevi)	

HRVATSKA KOMORA INŽENJERA GRAĐEVINARSTVA
Danijel Ivanušević
dipl.ing.građ.
Ovlašteni inženjer građevinarstva
G 5686

Lista elemenata za sklop: KO/1 Komada: 56

Poz.	Profil	Materijal	Kol.	Duljina (mm)	A (m²)	Težina (kg)
25	D16	S235JR	1	290	0.01	0.4
1015	PL10*50	S355J0	1	140	0.02	0.5
1016	PL10*50	S355J0	1	130	0.02	0.4
				Sveukupno za sklop:	0.05	1.3

PROJEKTIRANJE SUDIC d.o.o.
za projektiranje, nadzor i savjetovanje

Stara cesta 20a, Mala Rakovica,
10430 Samobor (sjedište)
VII. Južna obala 12, 10000 Zagreb (ured)
tel. 01/ 888 9621
e-mail:
info@projektiranje-sudic.com

REVIZIJA 2:				DATUM REVIZIJE:	
REVIZIJA 1:				DATUM REVIZIJE:	
INVESTITOR:	APITAL d.o.o. Ulica Vladimira Nazora 33	GLAVNI PROJEKTANT:	Natalija Imprić , dipl.ing.arh	DATUM:	03.2022.
GRADEVINA:	PROIZVODNA HALA	PROJEKTANT PROJEKTA KONSTRUKCIJE:	Danijel Ivanušević, dipl. ing. građ	T.D.:	772-2021-IZ
LOKACIJA:	Radnička ulica, k.č.br.3295/24, k.o. Vrbovec VRBOVEC	PROJEKTANT RADIONIČKE DOKUMENTACIJE:	Danijel Ivanušević, dipl. ing. građ	MJERILO:	1:10
RAZINA PROJEKTA :	RADIONIČKA DOKUMENTACIJA	SURADNIK/CA:	-	BR.PRILOGA:	3.2
SADRŽAJ CRTEŽA:	SKLOPOVI KONSTRUKCIJE		-	LIST:	16

1:10

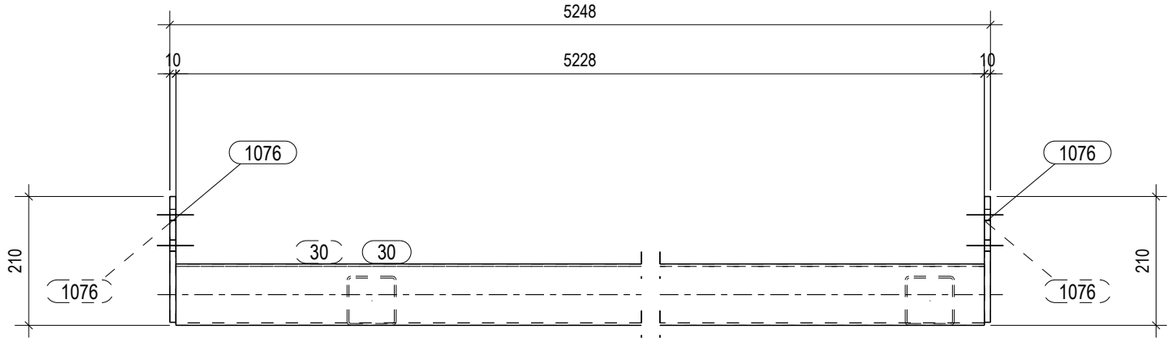

1:10

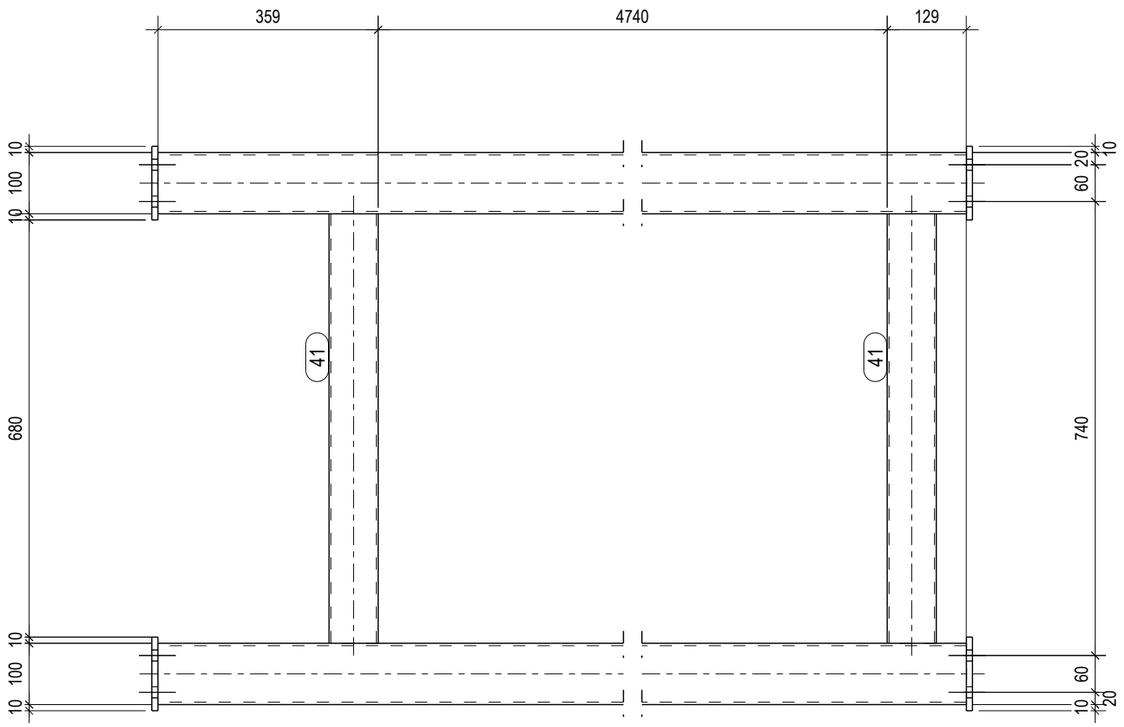

Lista elemenata za sklop:	PK/1					Komada: 1
Poz.	Profil	Materijal	Kol.	Duljina (mm)	A (m²)	Težina (kg)
30	SHS100X4	S235JR	2	5228	4.19	126.1
41	SHS80X3	S235JR	2	700	0.45	10.2
1076	PL10*120	S235JR	4	205	0.22	7.7
				Sveukupno za sklop:	4.86	144.0

ZAVARI AKO NISU POSEBNO NAZNACENI:	
kutni zavari : a = 0.7 t min	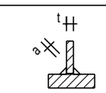
zavari sa obradom - suceoni zavari	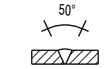
zavari sa obradom - kutni zavari: a = s	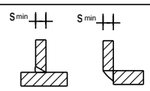
zavari za cijevi a = s (s - debljina stijenke cijevi)	

HRVATSKA KOMORA INŽENJERA GRAĐEVINARSTVA
Danijel Ivanušević
dipl.ing.građ.
Ovlašteni inženjer građevinarstva
G 5686

PROJEKTIRANJE SUDIC d.o.o.
za projektiranje, nadzor i savjetovanje

Stara cesta 20a, Mala Rakovica,
10430 Samobor (sjedište)
VII. Južna obala 12, 10000 Zagreb (ured)
tel. 01/ 888 9621
e-mail:
info@projektiranje-sudic.com

REVIZIJA 2:				DATUM REVIZIJE:	
REVIZIJA 1:				DATUM REVIZIJE:	
INVESTITOR:	APITAL d.o.o. Ulica Vladimira Nazora 33	GLAVNI PROJEKTANT:	Natalija Imprić , dipl.ing.arh	DATUM:	03.2022.
GRAĐEVINA:	PROIZVODNA HALA	PROJEKTANT PROJEKTA KONSTRUKCIJE:	Danijel Ivanušević, dipl. ing. građ	T.D.:	772-2021-IZ
LOKACIJA:	Radnička ulica, k.č.br.3295/24, k.o. Vrbovec VRBOVEC	PROJEKTANT RADIONIČKE DOKUMENTACIJE:	Danijel Ivanušević, dipl. ing. građ	MJERILO:	1:10
RAZINA PROJEKTA :	RADIONIČKA DOKUMENTACIJA	SURADNIK/CA:	-	BR.PRILOGA:	3.2
SADRŽAJ CRTEŽA:	SKLOPOVI KONSTRUKCIJE		-	LIST:	17

1:10

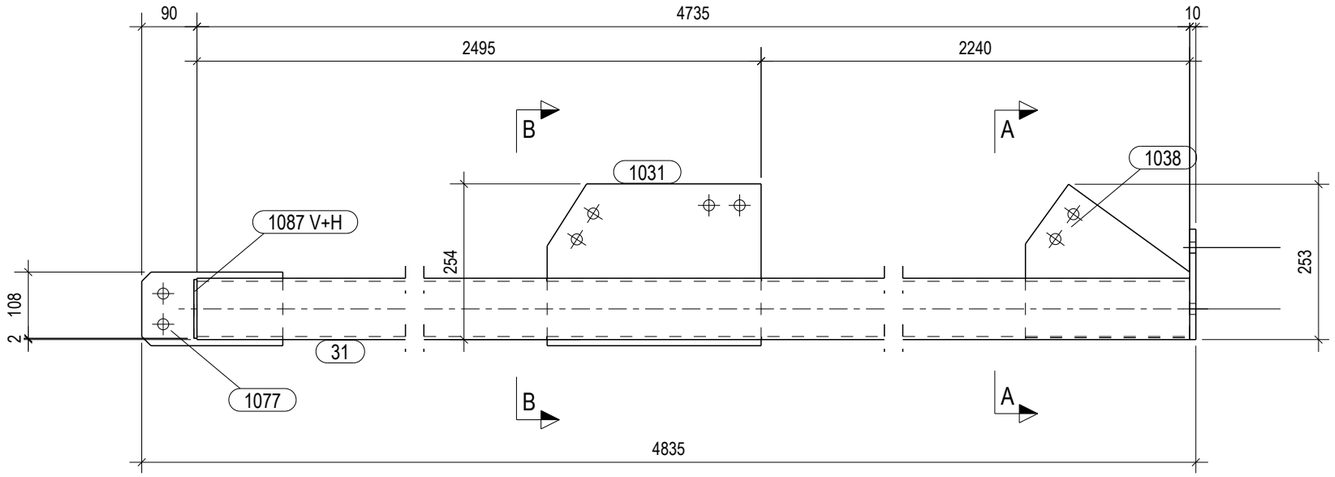

A - A
1:10

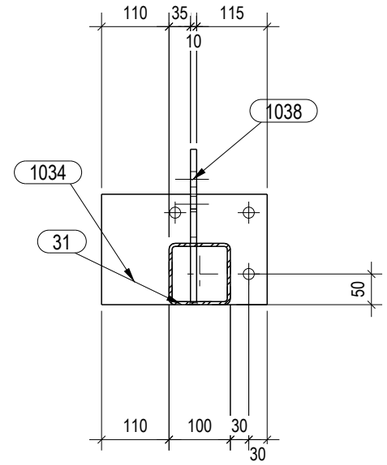

1:10

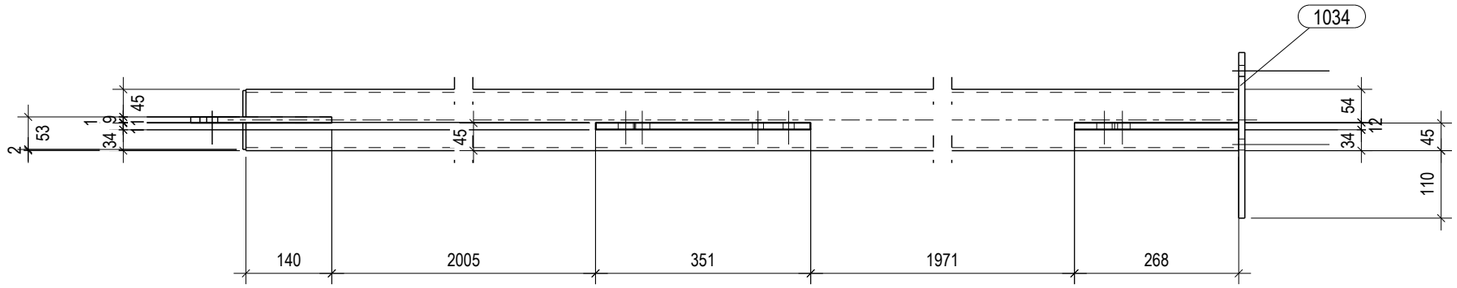

B - B
1:10

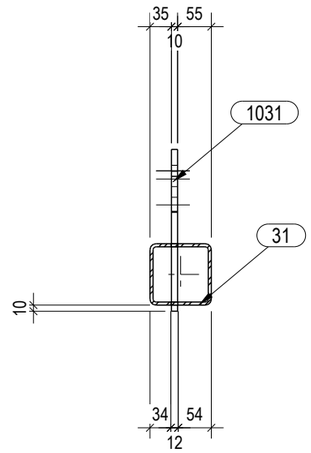

ZAVARI AKO NISU POSEBNO NAZNACENI:	
kutni zavari : a = 0.7 t min	
zavari sa obradom - suceoni zavari	
zavari sa obradom - kutni zavari: a = s	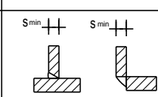
zavari za cijevi a = s (s - debljina stijenke cijevi)	

HRVATSKA KOMORA INŽENJERA GRAĐEVINARSTVA
Danijel Ivanušević
dipl.ing.građ.
Ovlašteni inženjer građevinarstva
G 5686

Lista elemenata za sklop: PK/2 Komada: 1

Poz.	Profil	Materijal	Kol.	Duljina (mm)	A (m^2)	Težina (kg)
31	SHS100X5	S235JR	1	4735	1.89	69.9
1031	PL10*264	S355J0	1	349	0.19	7.0
1034	PL10*270	S355J0	1	180	0.11	3.8
1038	PL10*250	S355J0	1	268	0.11	3.9
1077	PL10*120	S355J0	1	230	0.06	2.1
1087	PL5*43	S355J0	2	96	0.02	0.3
				Sveukupno za sklop:	2.37	87.1

PROJEKTIRANJE SUDIC d.o.o.
za projektiranje, nadzor i savjetovanje

Stara cesta 20a, Mala Rakovica,
10430 Samobor (sjedište)

VII. Južna obala 12, 10000 Zagreb (ured)

tel. 01/ 888 9621
e-mail:
info@projektiranje-sudic.com

REVIZIJA 2:				DATUM REVIZIJE:	
REVIZIJA 1:				DATUM REVIZIJE:	
INVESTITOR:	APITAL d.o.o. Ulica Vladimira Nazora 33	GLAVNI PROJEKTANT:	Natalija Imprić , dipl.ing.arh	DATUM:	03.2022.
GRADEVINA:	PROIZVODNA HALA	PROJEKTANT PROJEKTA KONSTRUKCIJE:	Danijel Ivanušević, dipl. ing. građ	T.D.:	772-2021-IZ
LOKACIJA:	Radnička ulica, k.č.br.3295/24, k.o. Vrbovec VRBOVEC	PROJEKTANT RADIONIČKE DOKUMENTACIJE:	Danijel Ivanušević, dipl. ing. građ	MJERILO:	1:10
RAZINA PROJEKTA :	RADIONIČKA DOKUMENTACIJA	SURADNIK/CA:	-	BR.PRILOGA:	3.2
SADRŽAJ CRTEŽA:	SKLOPOVI KONSTRUKCIJE		-	LIST:	18

1:10

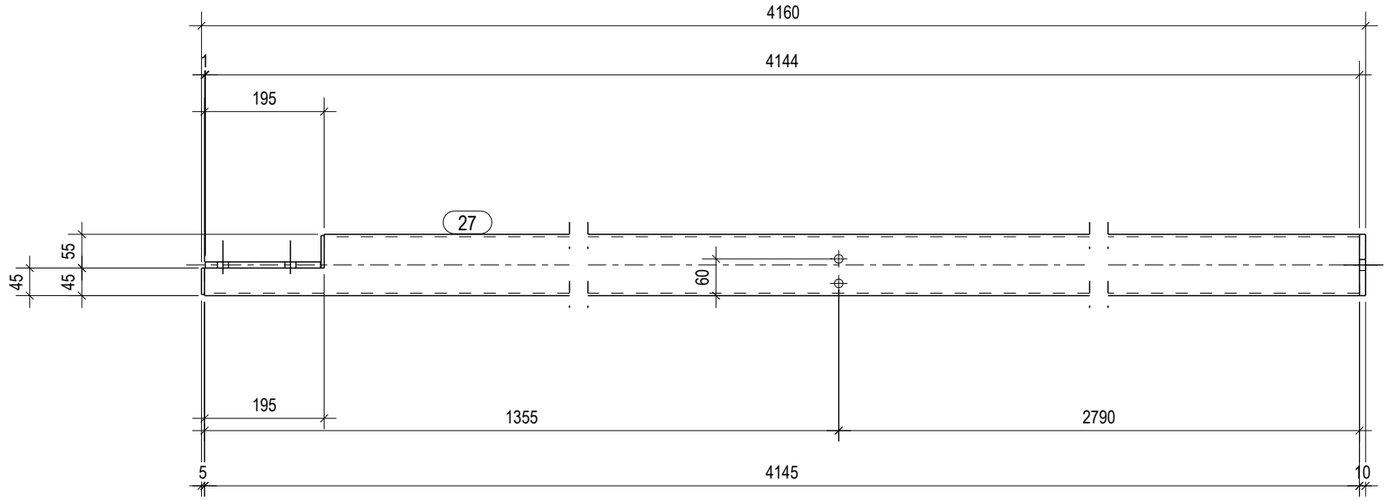

1:10

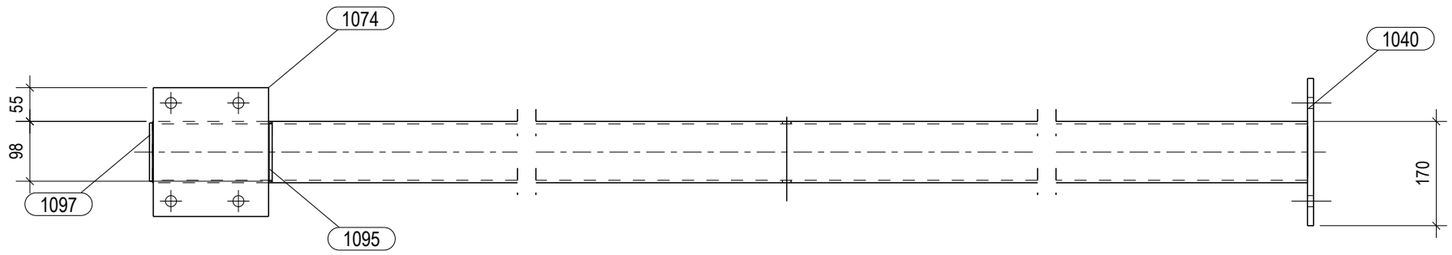

ZAVARI AKO NISU POSEBNO NAZNACENI:

kutni zavari : a = 0.7 t min	
zavari sa obradom - suceoni zavari	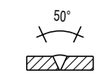
zavari sa obradom - kutni zavari: a = s	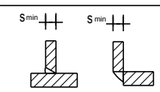
zavari za cijevi a = s (s - debljina stijenke cijevi)	

HRVATSKA KOMORA INŽENJERA GRAĐEVINARSTVA
Danijel Ivanušević
dipl.ing.građ.
Ovlašteni inženjer građevinarstva
G 5686

Lista elemenata za sklop: PK/3 Komada: 1

Poz.	Profil	Materijal	Kol.	Duljina (mm)	A (m²)	Težina (kg)
27	SHS100X4	S235JR	1	4145	1.62	48.7
1040	PL10*240	S235JR	1	100	0.05	1.9
1074	PL10*210	S235JR	1	188	0.09	3.1
1095	PL5X95	S235JR	1	53	0.01	0.2
1097	PL5X95	S235JR	1	43	0.01	0.2
				Sveukupno za sklop:	1.78	54.1

PROJEKTIRANJE SUDIC d.o.o.
za projektiranje, nadzor i savjetovanje

Stara cesta 20a, Mala Rakovica,
10430 Samobor (sjedište)

VII. Južna obala 12, 10000 Zagreb (ured)

tel. 01/ 888 9621
e-mail:
info@projektiranje-sudic.com

REVIZIJA 2:				DATUM REVIZIJE:	
REVIZIJA 1:				DATUM REVIZIJE:	
INVESTITOR:	APITAL d.o.o. Ulica Vladimira Nazora 33	GLAVNI PROJEKTANT:	Natalija Imprić , dipl.ing.arh	DATUM:	03.2022.
GRADEVINA:	PROIZVODNA HALA	PROJEKTANT PROJEKTA KONSTRUKCIJE:	Danijel Ivanušević, dipl. ing. građ	T.D.:	772-2021-IZ
LOKACIJA:	Radnička ulica, k.č.br.3295/24, k.o. Vrbovec VRBOVEC	PROJEKTANT RADIONIČKE DOKUMENTACIJE:	Danijel Ivanušević, dipl. ing. građ	MJERILO:	1:10
RAZINA PROJEKTA :	RADIONIČKA DOKUMENTACIJA	SURADNIK/CA:	-	BR.PRILOGA:	3.2
SADRŽAJ CRTEŽA:	SKLOPOVI KONSTRUKCIJE		-	LIST:	19

1:10

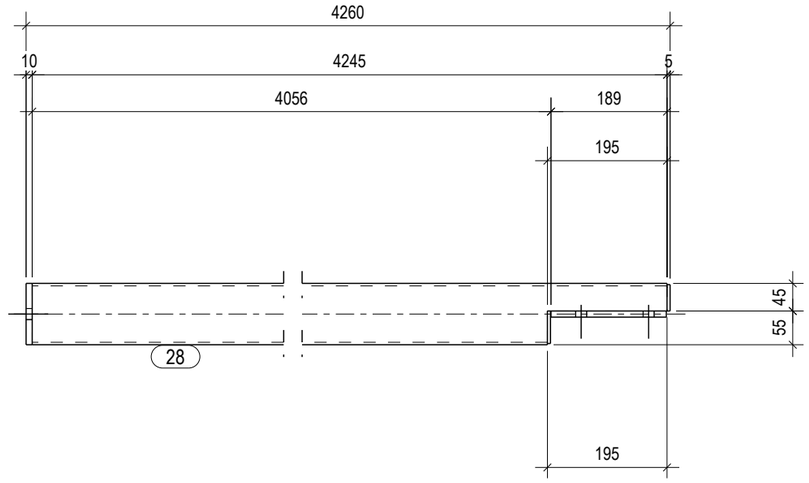

1:10

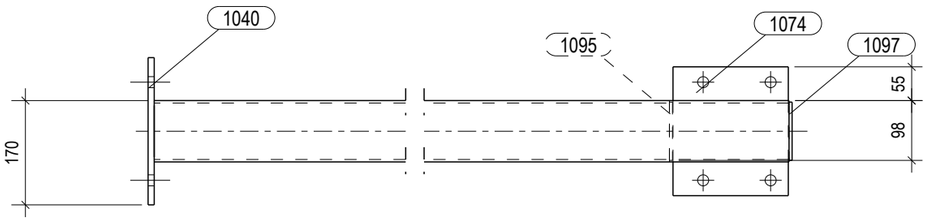

ZAVARI AKO NISU POSEBNO NAZNACENI:	
kutni zavari : a = 0.7 t min	
zavari sa obradom - suceoni zavari	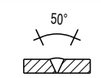
zavari sa obradom - kutni zavari: a = s	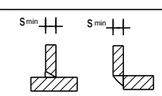
zavari za cijevi a = s (s - debljina stijenke cijevi)	

HRVATSKA KOMORA INŽENJERA GRAĐEVINARSTVA
Danijel Ivanušević
dipl.ing.građ.
Ovlašteni inženjer građevinarstva
G 5686

Lista elemenata za sklop: PK/4 Komada: 2

Poz.	Profil	Materijal	Kol.	Duljina (mm)	A (m²)	Težina (kg)
28	SHS100X4	S235JR	1	4245	1.66	49.9
1040	PL10*240	S235JR	1	100	0.05	1.9
1074	PL10*210	S235JR	1	188	0.09	3.1
1095	PL5X95	S235JR	1	53	0.01	0.2
1097	PL5X95	S235JR	1	43	0.01	0.2
				Sveukupno za sklop:	1.82	55.3

PROJEKTIRANJE SUDIC d.o.o.
za projektiranje, nadzor i savjetovanje

Stara cesta 20a, Mala Rakovica,
10430 Samobor (sjedište)

VII. Južna obala 12, 10000 Zagreb (ured)

tel. 01/ 888 9621
e-mail:
info@projektiranje-sudic.com

REVIZIJA 2:				DATUM REVIZIJE:	
REVIZIJA 1:				DATUM REVIZIJE:	
INVESTITOR:	APITAL d.o.o. Ulica Vladimira Nazora 33	GLAVNI PROJEKTANT:	Natalija Imprić , dipl.ing.arh	DATUM:	03.2022.
GRAĐEVINA:	PROIZVODNA HALA	PROJEKTANT PROJEKTA KONSTRUKCIJE:	Danijel Ivanušević, dipl. ing. građ	T.D.:	772-2021-IZ
LOKACIJA:	Radnička ulica, k.č.br.3295/24, k.o. Vrbovec VRBOVEC	PROJEKTANT RADIONIČKE DOKUMENTACIJE:	Danijel Ivanušević, dipl. ing. građ	MJERILO:	1:10
RAZINA PROJEKTA :	RADIONIČKA DOKUMENTACIJA	SURADNIK/CA:	-	BR.PRILOGA:	3.2
SADRŽAJ CRTEŽA:	SKLOPOVI KONSTRUKCIJE		-	LIST:	20

1:10

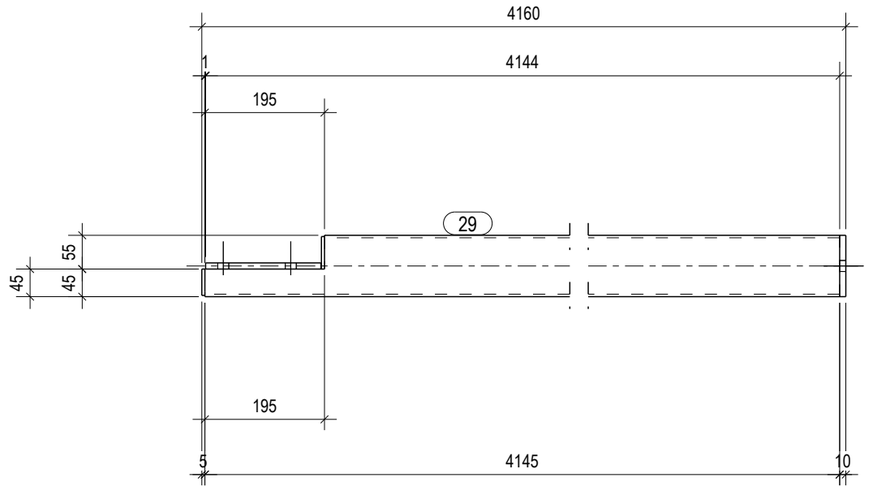

1:10

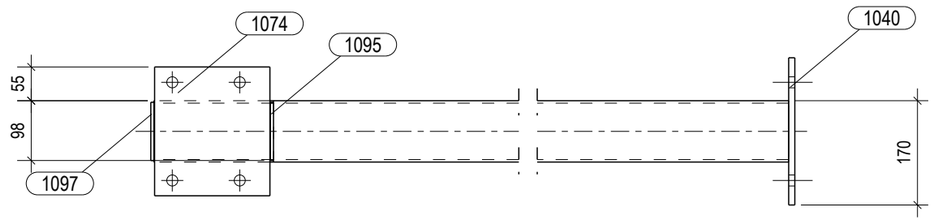

ZAVARI AKO NISU POSEBNO NAZNACENI:	
kutni zavari : a = 0.7 t min	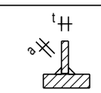
zavari sa obradom - suceoni zavari	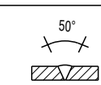
zavari sa obradom - kutni zavari: a = s	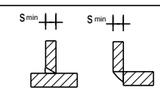
zavari za cijevi a = s (s - debljina stijenke cijevi)	

HRVATSKA KOMORA INŽENJERA GRAĐEVINARSTVA
Danijel Ivanušević
dipl.ing.građ.
Ovlašteni inženjer građevinarstva
G 5686

Lista elemenata za sklop: PK/5 Komada: 1

Poz.	Profil	Materijal	Kol.	Duljina (mm)	A (m^2)	Težina (kg)
29	SHS100X4	S235JR	1	4145	1.62	48.7
1040	PL10*240	S235JR	1	100	0.05	1.9
1074	PL10*210	S235JR	1	188	0.09	3.1
1095	PL5X95	S235JR	1	53	0.01	0.2
1097	PL5X95	S235JR	1	43	0.01	0.2
			Sveukupno za sklop:		1.78	54.1

PROJEKTIRANJE SUDIC d.o.o.
za projektiranje, nadzor i savjetovanje

Stara cesta 20a, Mala Rakovica,
10430 Samobor (sjedište)

VII. Južna obala 12, 10000 Zagreb (ured)

tel. 01/ 888 9621
e-mail:
info@projektiranje-sudic.com

REVIZIJA 2:				DATUM REVIZIJE:	
REVIZIJA 1:				DATUM REVIZIJE:	
INVESTITOR:	APITAL d.o.o. Ulica Vladimira Nazora 33	GLAVNI PROJEKTANT:	Natalija Imprić , dipl.ing.arh	DATUM:	03.2022.
GRADEVINA:	PROIZVODNA HALA	PROJEKTANT PROJEKTA KONSTRUKCIJE:	Danijel Ivanušević, dipl. ing. građ	T.D.:	772-2021-IZ
LOKACIJA:	Radnička ulica, k.č.br.3295/24, k.o. Vrbovec VRBOVEC	PROJEKTANT RADIONIČKE DOKUMENTACIJE:	Danijel Ivanušević, dipl. ing. građ	MJERILO:	1:10
RAZINA PROJEKTA :	RADIONIČKA DOKUMENTACIJA	SURADNIK/CA:	-	BR.PRILOGA:	3.2
SADRŽAJ CRTEŽA:	SKLOPOVI KONSTRUKCIJE		-	LIST:	21

1:10

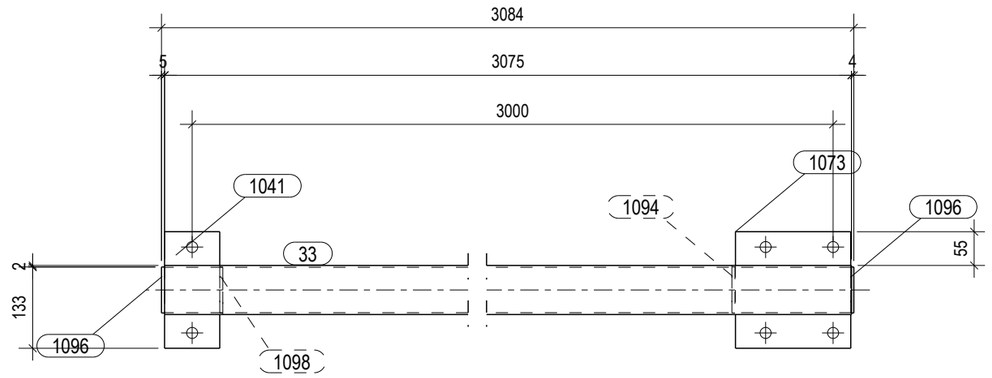

1:10

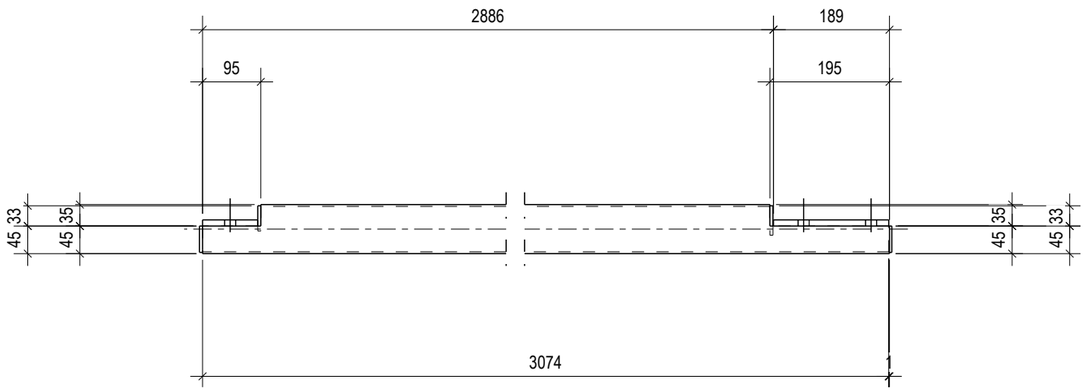

ZAVARI AKO NISU POSEBNO NAZNACENI:	
kutni zavari : a = 0.7 t min	
zavari sa obradom - suceoni zavari	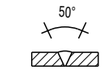
zavari sa obradom - kutni zavari: a = s	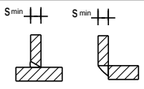
zavari za cijevi a = s (s - debljina stijenke cijevi)	

HRVATSKA KOMORA INŽENJERA GRAĐEVINARSTVA
Danijel Ivanušević
dipl.ing.građ.
Ovlašteni inženjer građevinarstva
G 5686

Lista elemenata za sklop: PK/6 Komada: 2

Poz.	Profil	Materijal	Kol.	Duljina (mm)	A (m²)	Težina (kg)
33	SHS80X3	S235JR	1	3075	0.94	21.3
1041	PL10*190	S235JR	1	90	0.04	1.3
1073	PL10*190	S235JR	1	188	0.08	2.8
1094	PL5X75	S235JR	1	48	0.01	0.1
1096	PL5X75	S235JR	2	43	0.02	0.3
1098	PL5X75	S235JR	1	41	0.01	0.1
				Sveukupno za sklop:	1.09	26.0

PROJEKTIRANJE SUDIC d.o.o.
za projektiranje, nadzor i savjetovanje

Stara cesta 20a, Mala Rakovica,
10430 Samobor (sjedište)

VII. Južna obala 12, 10000 Zagreb (ured)

tel. 01/ 888 9621
e-mail:
info@projektiranje-sudic.com

REVIZIJA 2:				DATUM REVIZIJE:	
REVIZIJA 1:				DATUM REVIZIJE:	
INVESTITOR:	APITAL d.o.o. Ulica Vladimira Nazora 33	GLAVNI PROJEKTANT:	Natalija Imprić , dipl.ing.arh	DATUM:	03.2022.
GRAĐEVINA:	PROIZVODNA HALA	PROJEKTANT PROJEKTA KONSTRUKCIJE:	Danijel Ivanušević, dipl. ing. građ	T.D.:	772-2021-IZ
LOKACIJA:	Radnička ulica, k.č.br.3295/24, k.o. Vrbovec VRBOVEC	PROJEKTANT RADIONIČKE DOKUMENTACIJE:	Danijel Ivanušević, dipl. ing. građ	MJERILO:	1:10
RAZINA PROJEKTA :	RADIONIČKA DOKUMENTACIJA	SURADNIK/CA:	-	BR.PRILOGA:	3.2
SADRŽAJ CRTEŽA:	SKLOPOVI KONSTRUKCIJE		-	LIST:	22

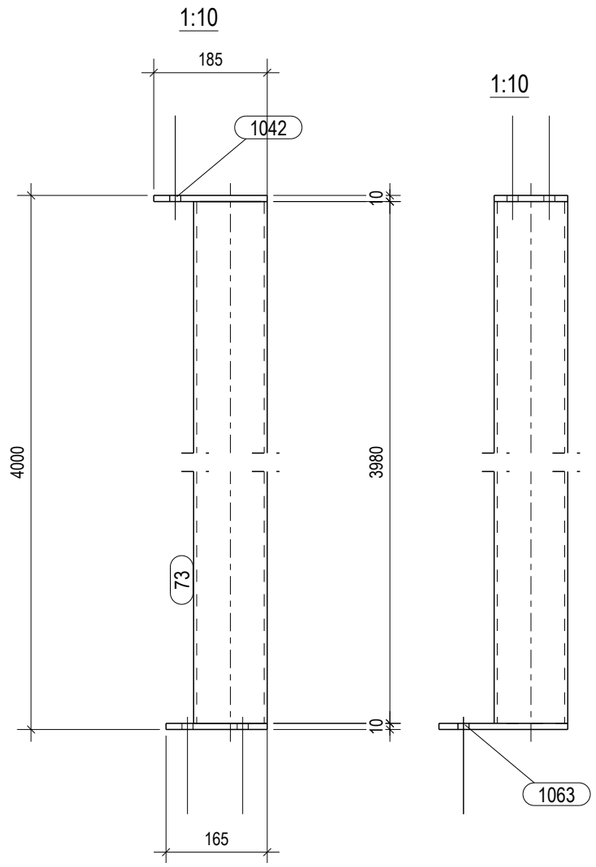

Lista elemenata za sklop: PK/7						Komada: 1
Poz.	Profil	Materijal	Kol.	Duljina (mm)	A (m²)	Težina (kg)
73	SHS120X5	S235JR	1	3980	1.91	71.9
1042	PL10*120	S235JR	1	185	0.05	1.7
1063	PL10*165	S355J0	1	210	0.08	2.7
				Sveukupno za sklop:	2.04	76.3

ZAVARI AKO NISU POSEBNO NAZNACENI:	
kutni zavari : a = 0.7 t min	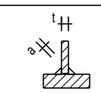
zavari sa obradom - suceoni zavari	
zavari sa obradom - kutni zavari: a = s	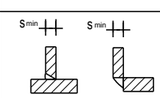
zavari za cijevi a = s (s - debljina stijenke cijevi)	

HRVATSKA KOMORA INŽENJERA GRAĐEVINARSTVA
Danijel Ivanušević
dipl.ing.građ.
Ovlašteni inženjer građevinarstva
G 5686

PROJEKTIRANJE SUDIC d.o.o.
za projektiranje, nadzor i savjetovanje

Stara cesta 20a, Mala Rakovica,
10430 Samobor (sjedište)
VII. Južna obala 12, 10000 Zagreb (ured)
tel. 01/ 888 9621
e-mail:
info@projektiranje-sudic.com

REVIZIJA 2:				DATUM REVIZIJE:	
REVIZIJA 1:				DATUM REVIZIJE:	
INVESTITOR:	APITAL d.o.o. Ulica Vladimira Nazora 33	GLAVNI PROJEKTANT:	Natalija Imprić , dipl.ing.arh	DATUM:	03.2022.
GRAĐEVINA:	PROIZVODNA HALA	PROJEKTANT PROJEKTA KONSTRUKCIJE:	Danijel Ivanušević, dipl. ing. građ	T.D.:	772-2021-IZ
LOKACIJA:	Radnička ulica, k.č.br.3295/24, k.o. Vrbovec VRBOVEC	PROJEKTANT RADIONIČKE DOKUMENTACIJE:	Danijel Ivanušević, dipl. ing. građ	MJERILO:	1:10
RAZINA PROJEKTA :	RADIONIČKA DOKUMENTACIJA	SURADNIK/CA:	-	BR.PRILOGA:	3.2
SADRŽAJ CRTEŽA:	SKLOPOVI KONSTRUKCIJE		-	LIST:	23

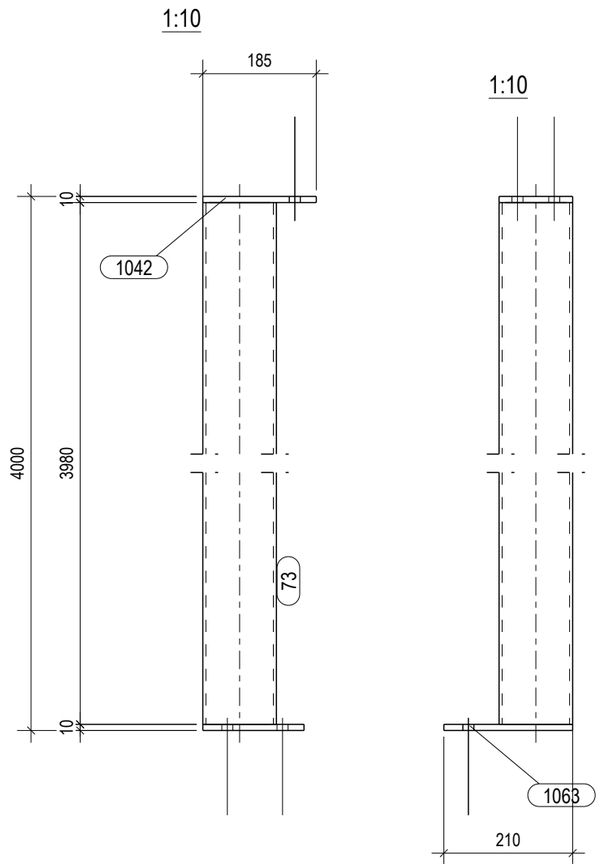

ZAVARI AKO NISU POSEBNO NAZNACENI:	
kutni zavari : a = 0.7 t min	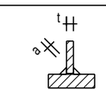
zavari sa obradom - suceoni zavari	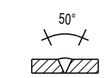
zavari sa obradom - kutni zavari: a = s	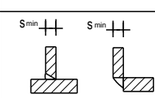
zavari za cijevi a = s (s - debljina stijenke cijevi)	

HRVATSKA KOMORA INŽENJERA GRAĐEVINARSTVA
Danijel Ivanušević
dipl.ing.građ.
Ovlašteni inženjer građevinarstva
S 5686

Lista elemenata za sklop: PK/8 Komada: 1

Poz.	Profil	Materijal	Kol.	Duljina (mm)	A (m²)	Težina (kg)
73	SHS120X5	S235JR	1	3980	1.91	71.9
1042	PL10*120	S235JR	1	185	0.05	1.7
1063	PL10*165	S355J0	1	210	0.08	2.7
				Sveukupno za sklop:	2.04	76.3

PROJEKTIRANJE SUDIC d.o.o.
za projektiranje, nadzor i savjetovanje

Stara cesta 20a, Mala Rakovica,
10430 Samobor (sjedište)
VII. Južna obala 12, 10000 Zagreb (ured)
tel. 01/ 888 9621
e-mail:
info@projektiranje-sudic.com

REVIZIJA 2:				DATUM REVIZIJE:	
REVIZIJA 1:				DATUM REVIZIJE:	
INVESTITOR:	APITAL d.o.o. Ulica Vladimira Nazora 33	GLAVNI PROJEKTANT:	Natalija Imprić , dipl.ing.arh	DATUM:	03.2022.
GRAĐEVINA:	PROIZVODNA HALA	PROJEKTANT PROJEKTA KONSTRUKCIJE:	Danijel Ivanušević, dipl. ing. građ	T.D.:	772-2021-IZ
LOKACIJA:	Radnička ulica, k.č.br.3295/24, k.o. Vrbovec VRBOVEC	PROJEKTANT RADIONIČKE DOKUMENTACIJE:	Danijel Ivanušević, dipl. ing. građ	MJERILO:	1:10
RAZINA PROJEKTA :	RADIONIČKA DOKUMENTACIJA	SURADNIK/CA:	-	BR.PRILOGA:	3.2
SADRŽAJ CRTEŽA:	SKLOPOVI KONSTRUKCIJE		-	LIST:	24

1:10

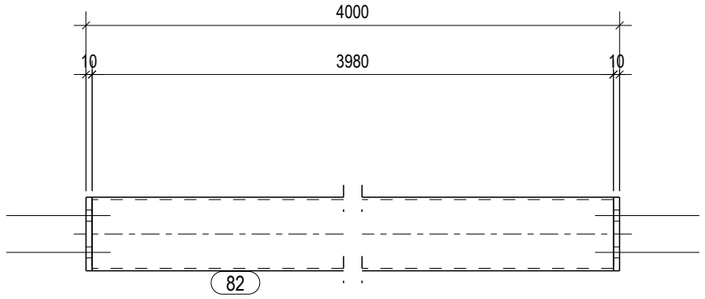

1:10

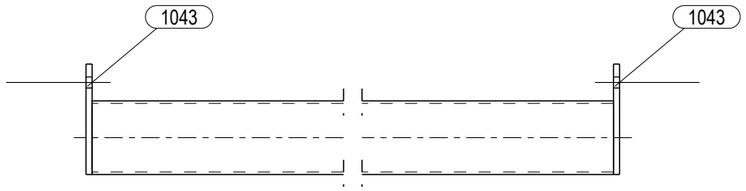

Lista elemenata za sklop: PK/9						Komada: 1
Poz.	Profil	Materijal	Kol.	Duljina (mm)	A (m²)	Težina (kg)
82	SHS120X4	S235JR	1	3980	1.91	58.0
1043	PL10*120	S235JR	2	180	0.10	3.4
				Sveukupno za sklop:	2.01	61.4

HRVATSKA KOMORA INŽENJERA GRAĐEVINARSTVA
Danijel Ivanušević
dipl.ing.građ.
Ovlašteni inženjer građevinarstva
G 5686

ZAVARI AKO NISU POSEBNO NAZNACENI:	
kutni zavari : a = 0.7 t min	
zavari sa obradom - suceoni zavari	
zavari sa obradom - kutni zavari: a = s	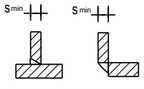
zavari za cijevi a = s (s - debljina stijenke cijevi)	

PROJEKTIRANJE SUDIC d.o.o.
za projektiranje, nadzor i savjetovanje

Stara cesta 20a, Mala Rakovica,
10430 Samobor (sjedište)
VII. Južna obala 12, 10000 Zagreb (ured)
tel. 01/ 888 9621
e-mail:
info@projektiranje-sudic.com

REVIZIJA 2:				DATUM REVIZIJE:	
REVIZIJA 1:				DATUM REVIZIJE:	
INVESTITOR:	APITAL d.o.o. Ulica Vladimira Nazora 33	GLAVNI PROJEKTANT:	Natalija Imprić , dipl.ing.arh	DATUM:	03.2022.
GRAĐEVINA:	PROIZVODNA HALA	PROJEKTANT PROJEKTA KONSTRUKCIJE:	Danijel Ivanušević, dipl. ing. građ	T.D.:	772-2021-IZ
LOKACIJA:	Radnička ulica, k.č.br.3295/24, k.o. Vrbovec VRBOVEC	PROJEKTANT RADIONIČKE DOKUMENTACIJE:	Danijel Ivanušević, dipl. ing. građ	MJERILO:	1:10
RAZINA PROJEKTA :	RADIONIČKA DOKUMENTACIJA	SURADNIK/CA:	-	BR.PRILOGA:	3.2
SADRŽAJ CRTEŽA:	SKLOPOVI KONSTRUKCIJE		-	LIST:	25

1:10

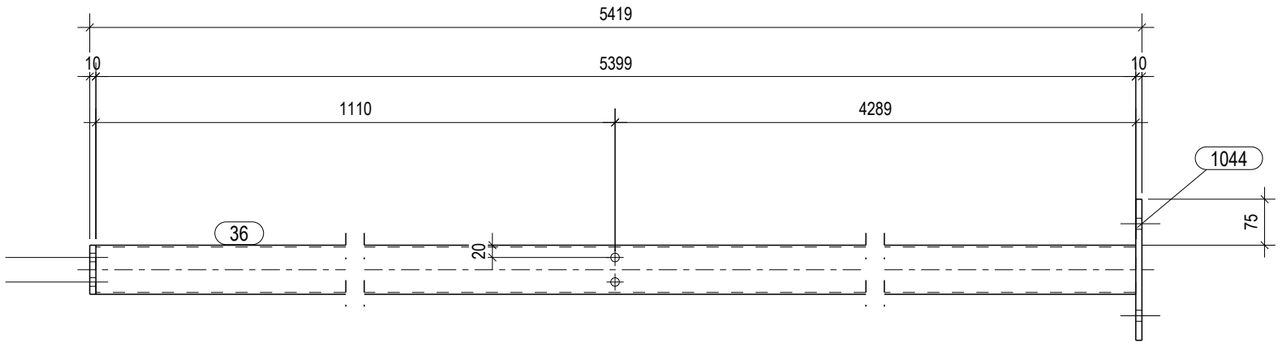

1:10

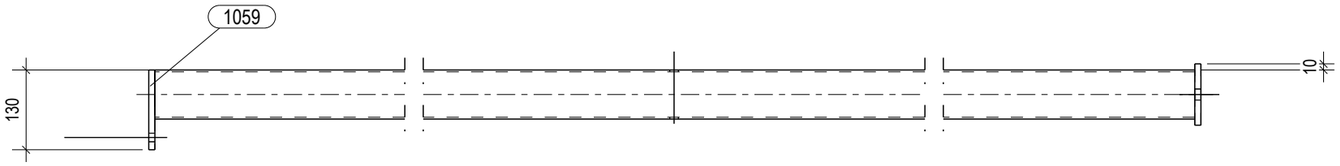

Lista elemenata za sklop:	PK/10					Komada: 2
Poz.	Profil	Materijal	Kol.	Duljina (mm)	A (m¸)	Težina (kg)
36	SHS80X3	S235JR	1	5399	1.73	39.2
1044	PL10*100	S235JR	1	230	0.05	1.8
1059	PL10*80	S235JR	1	130	0.03	0.8
				Sveukupno za sklop:	1.81	41.8

ZAVARI AKO NISU POSEBNO NAZNACENI:	
kutni zavari : a = 0.7 t min	
zavari sa obradom - suceoni zavari	
zavari sa obradom - kutni zavari: a = s	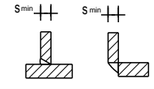
zavari za cijevi a = s (s - debljina stijenke cijevi)	

HRVATSKA KOMORA INŽENJERA GRAĐEVINARSTVA
Danijel Ivanušević
dipl.ing.građ.
Ovlašteni inženjer građevinarstva
G 5686

PROJEKTIRANJE SUDIC d.o.o.
za projektiranje, nadzor i savjetovanje

Stara cesta 20a, Mala Rakovica,
10430 Samobor (sjedište)

VII. Južna obala 12, 10000 Zagreb (ured)

tel. 01/ 888 9621
e-mail:
info@projektiranje-sudic.com

REVIZIJA 2:				DATUM REVIZIJE:	
REVIZIJA 1:				DATUM REVIZIJE:	
INVESTITOR:	APITAL d.o.o. Ulica Vladimira Nazora 33	GLAVNI PROJEKTANT:	Natalija Imprić , dipl.ing.arh	DATUM:	03.2022.
GRAĐEVINA:	PROIZVODNA HALA	PROJEKTANT PROJEKTA KONSTRUKCIJE:	Danijel Ivanušević, dipl. ing. građ	T.D.:	772-2021-IZ
LOKACIJA:	Radnička ulica, k.č.br.3295/24, k.o. Vrbovec VRBOVEC	PROJEKTANT RADIONIČKE DOKUMENTACIJE:	Danijel Ivanušević, dipl. ing. građ	MJERILO:	1:10
RAZINA PROJEKTA :	RADIONIČKA DOKUMENTACIJA	SURADNIK/CA:	-	BR.PRILOGA:	3.2
SADRŽAJ CRTEŽA:	SKLOPOVI KONSTRUKCIJE		-	LIST:	26

1:10

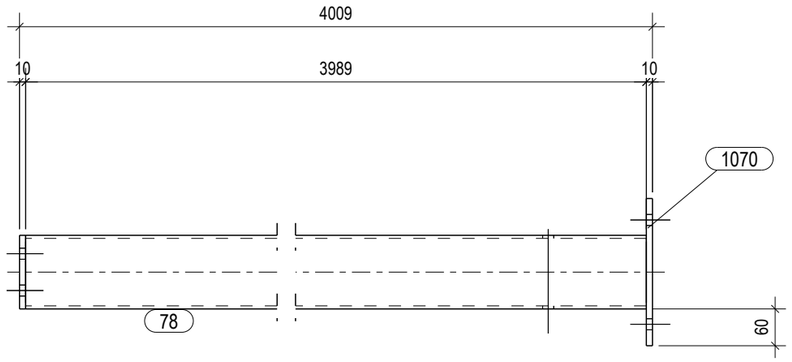

1:10

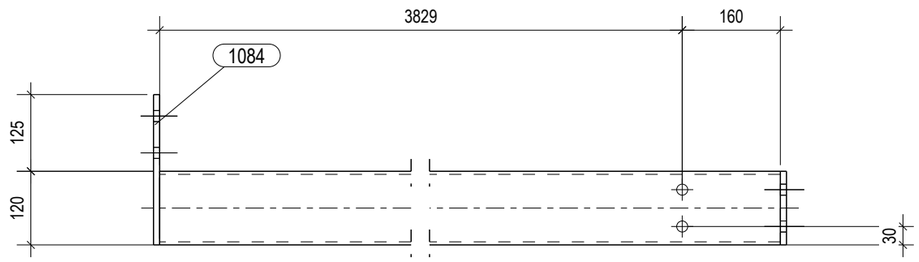

ZAVARI AKO NISU POSEBNO NAZNACENI:	
kutni zavari : a = 0.7 t min	
zavari sa obradom - suceoni zavari	
zavari sa obradom - kutni zavari: a = s	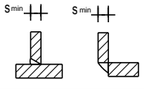
zavari za cijevi a = s (s - debljina stijenke cijevi)	

HRVATSKA KOMORA INŽENJERA GRAĐEVINARSTVA
Danijel Ivanušević
dipl.ing.građ.
Ovlašteni inženjer građevinarstva
G 5686

Lista elemenata za sklop: PK/11 Komada: 1

Poz.	Profil	Materijal	Kol.	Duljina (mm)	A (m¸)	Težina (kg)
78	SHS120X5	S235JR	1	3989	1.92	72.0
1070	PL10*120	S235JR	1	240	0.06	2.3
1084	PL10*120	S235J0	1	245	0.07	2.3
				Sveukupno za sklop:	2.05	76.6

PROJEKTIRANJE SUDIC d.o.o.
za projektiranje, nadzor i savjetovanje

Stara cesta 20a, Mala Rakovica,
10430 Samobor (sjedište)

VII. Južna obala 12, 10000 Zagreb (ured)

tel. 01/ 888 9621
e-mail:
info@projektiranje-sudic.com

REVIZIJA 2:				DATUM REVIZIJE:	
REVIZIJA 1:				DATUM REVIZIJE:	
INVESTITOR:	APITAL d.o.o. Ulica Vladimira Nazora 33	GLAVNI PROJEKTANT:	Natalija Imprić , dipl.ing.arh	DATUM:	03.2022.
GRAĐEVINA:	PROIZVODNA HALA	PROJEKTANT PROJEKTA KONSTRUKCIJE:	Danijel Ivanušević, dipl. ing. građ	T.D.:	772-2021-IZ
LOKACIJA:	Radnička ulica, k.č.br.3295/24, k.o. Vrbovec VRBOVEC	PROJEKTANT RADIONIČKE DOKUMENTACIJE:	Danijel Ivanušević, dipl. ing. građ	MJERILO:	1:10
RAZINA PROJEKTA :	RADIONIČKA DOKUMENTACIJA	SURADNIK/CA:	-	BR.PRILOGA:	3.2
SADRŽAJ CRTEŽA:	SKLOPOVI KONSTRUKCIJE		-	LIST:	27

A - A
1:10

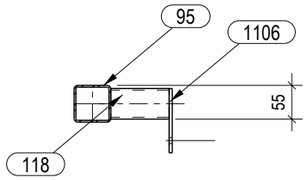

1:15

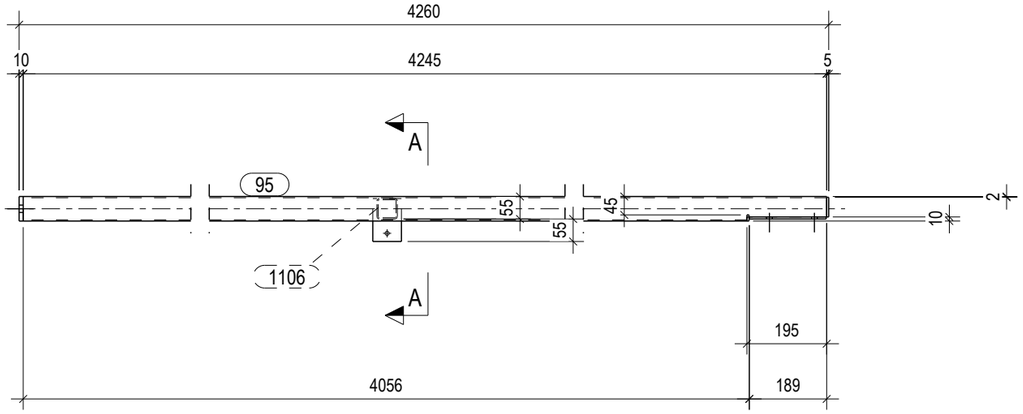

1:15

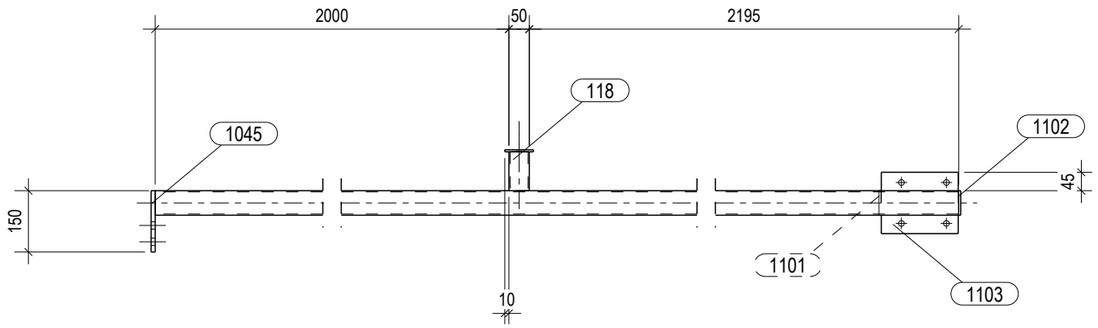

ZAVARI AKO NISU POSEBNO NAZNACENI:	
kutni zavari : a = 0.7 t min	
zavari sa obradom - suceoni zavari	
zavari sa obradom - kutni zavari: a = s	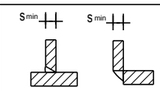
zavari za cijevi a = s (s - debljina stijenke cijevi)	

HRVATSKA KOMORA INŽENJERA GRAĐEVINARSTVA
Danijel Ivanušević
dipl.ing.građ.
Ovlašteni inženjer građevinarstva
G 5686

Lista elemenata za sklop: PK/12 Komada: 1

Poz.	Profil	Materijal	Kol.	Duljina (mm)	A (m²)	Težina (kg)
95	SHS60X3	S235JR	1	4245	1.00	22.5
118	SHS50X3	S235JR	1	95	0.02	0.4
1045	PL10*150	S235JR	1	60	0.02	0.7
1101	PL5X60	S235JR	1	15	0.00	0.0
1102	PL5X60	S235JR	1	48	0.01	0.1
1103	PL5*150	S235JR	1	188	0.06	1.1
1106	PL5*105	S235JR	1	70	0.02	0.3
				Sveukupno za sklop:	1.13	25.1

PROJEKTIRANJE SUDIC d.o.o.
za projektiranje, nadzor i savjetovanje

Stara cesta 20a, Mala Rakovica,
10430 Samobor (sjedište)

VII. Južna obala 12, 10000 Zagreb (ured)

tel. 01/ 888 9621
e-mail:
info@projektiranje-sudic.com

REVIZIJA 2:				DATUM REVIZIJE:	
REVIZIJA 1:				DATUM REVIZIJE:	
INVESTITOR:	APITAL d.o.o. Ulica Vladimira Nazora 33	GLAVNI PROJEKTANT:	Natalija Imprić , dipl.ing.arh	DATUM:	03.2022.
GRAĐEVINA:	PROIZVODNA HALA	PROJEKTANT PROJEKTA KONSTRUKCIJE:	Danijel Ivanušević, dipl. ing. građ	T.D.:	772-2021-IZ
LOKACIJA:	Radnička ulica, k.č.br.3295/24, k.o. Vrbovec VRBOVEC	PROJEKTANT RADIONIČKE DOKUMENTACIJE:	Danijel Ivanušević, dipl. ing. građ	MJERILO:	1:10 1:15
RAZINA PROJEKTA :	RADIONIČKA DOKUMENTACIJA	SURADNIK/CA:	-	BR.PRILOGA:	3.2
SADRŽAJ CRTEŽA:	SKLOPOVI KONSTRUKCIJE		-	LIST:	28

1:15

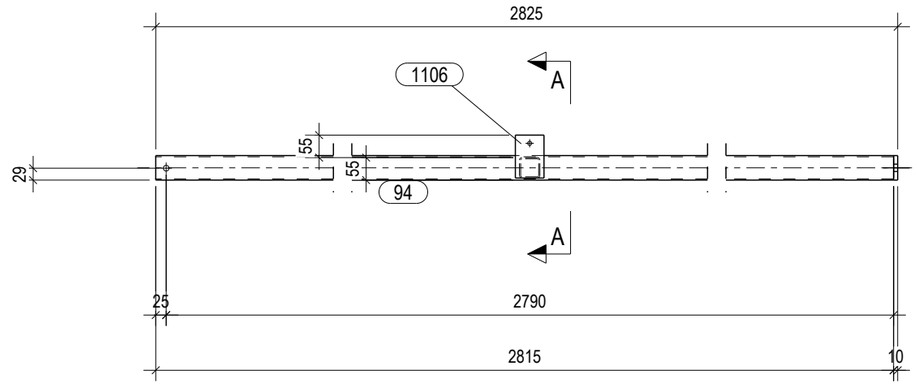

A - A
1:10

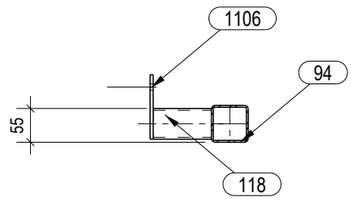

1:15

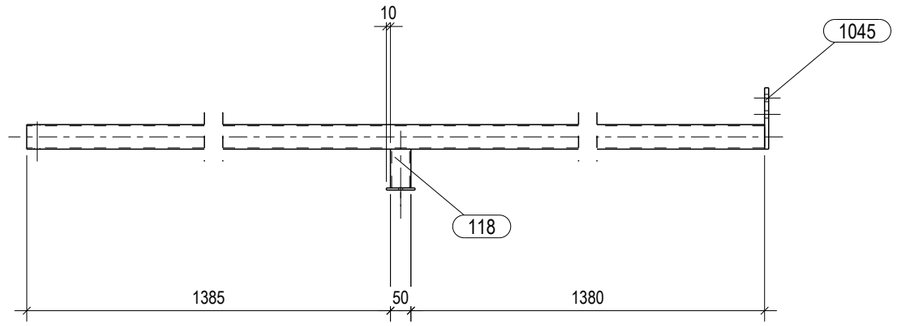

Lista elemenata za sklop:	PK/13				Komada: 1	
Poz.	Profil	Materijal	Kol.	Duljina (mm)	A (m²)	Težina (kg)
94	SHS60X3	S235JR	1	2815	0.68	15.1
118	SHS50X3	S235JR	1	95	0.02	0.4
1045	PL10*150	S235JR	1	60	0.02	0.7
1106	PL5*105	S235JR	1	70	0.02	0.3
				Sveukupno za sklop:	0.73	16.5

ZAVARI AKO NISU POSEBNO NAZNACENI:

kutni zavari : a = 0.7 t min	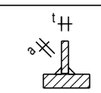
zavari sa obradom - suceoni zavari	
zavari sa obradom - kutni zavari: a = s	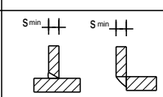
zavari za cijevi a = s (s - debljina stijenke cijevi)	

HRVATSKA KOMORA INŽENJERA GRAĐEVINARSTVA
Danijel Ivanušević
dipl.ing.građ.
Ovlašteni inženjer građevinarstva
G 5686

PROJEKTIRANJE SUDIC d.o.o.
za projektiranje, nadzor i savjetovanje

Stara cesta 20a, Mala Rakovica,
10430 Samobor (sjedište)
VII. Južna obala 12, 10000 Zagreb (ured)
tel. 01/ 888 9621
e-mail:
info@projektiranje-sudic.com

REVIZIJA 2:				DATUM REVIZIJE:	
REVIZIJA 1:				DATUM REVIZIJE:	
INVESTITOR:	APITAL d.o.o. Ulica Vladimira Nazora 33	GLAVNI PROJEKTANT:	Natalija Imprić , dipl.ing.arh	DATUM:	03.2022.
GRADEVINA:	PROIZVODNA HALA	PROJEKTANT PROJEKTA KONSTRUKCIJE:	Danijel Ivanušević, dipl. ing. građ	T.D.:	772-2021-IZ
LOKACIJA:	Radnička ulica, k.č.br.3295/24, k.o. Vrbovec VRBOVEC	PROJEKTANT RADIONIČKE DOKUMENTACIJE:	Danijel Ivanušević, dipl. ing. građ	MJERILO:	1:10 1:15
RAZINA PROJEKTA :	RADIONIČKA DOKUMENTACIJA	SURADNIK/CA:	-	BR.PRILOGA:	3.2
SADRŽAJ CRTEŽA:	SKLOPOVI KONSTRUKCIJE		-	LIST:	29

1:15

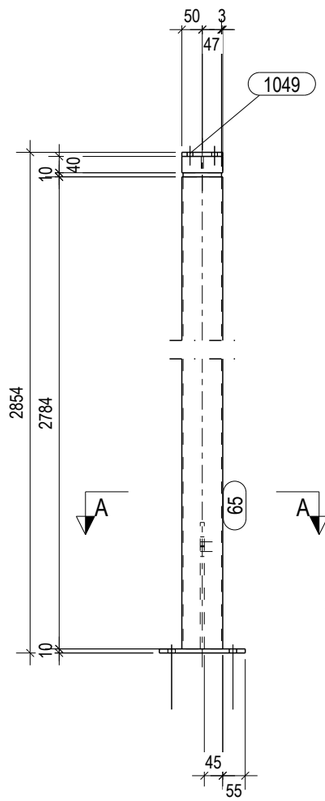

1:15

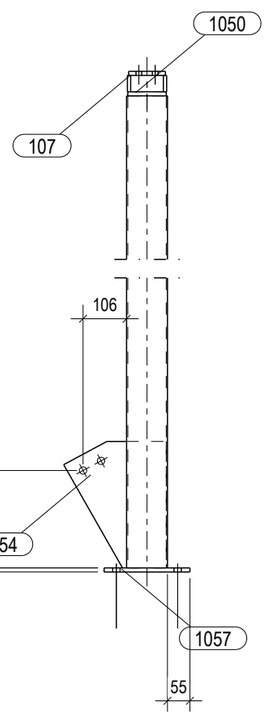

A - A
1:10

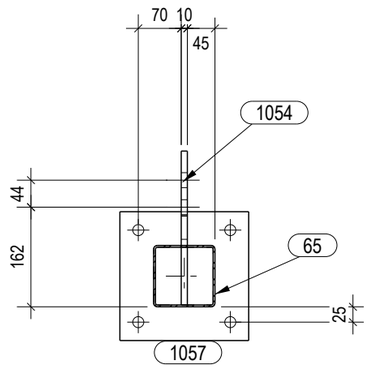

Lista elemenata za sklop:	PK/14					Komada: 1
Poz.	Profil	Materijal	Kol.	Duljina (mm)	A (m_1)	Težina (kg)
65	SHS100X3	S235JR	1	2784	1.11	25.4
107	HEA100	S235JR	1	40	0.02	0.7
1049	PL10*100	S235JR	1	90	0.02	0.7
1050	PL10*94	S235JR	1	94	0.02	0.7
1054	PL10*251	S235JR	1	309	0.12	4.4
1057	PL10*210	S235JR	1	210	0.10	3.5
				Sveukupno za sklop:	1.40	35.4

ZAVARI AKO NISU POSEBNO NAZNACENI:

kutni zavari : a = 0.7 t min	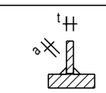
zavari sa obradom - suceoni zavari	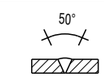
zavari sa obradom - kutni zavari: a = s	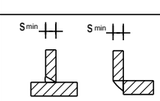
zavari za cijevi a = s (s - debljina stijenke cijevi)	

HRVATSKA KOMORA INŽENJERA GRAĐEVINARSTVA
Danijel Ivanušević
dipl.ing.građ.
Ovlašteni inženjer građevinarstva
G 5686

PROJEKTIRANJE SUDIC d.o.o.
za projektiranje, nadzor i savjetovanje

Stara cesta 20a, Mala Rakovica,
10430 Samobor (sjedište)

VII. Južna obala 12, 10000 Zagreb (ured)

tel. 01/ 888 9621
e-mail:
info@projektiranje-sudic.com

REVIZIJA 2:				DATUM REVIZIJE:	
REVIZIJA 1:				DATUM REVIZIJE:	
INVESTITOR:	APITAL d.o.o. Ulica Vladimira Nazora 33	GLAVNI PROJEKTANT:	Natalija Imprić , dipl.ing.arh	DATUM:	03.2022.
GRAĐEVINA:	PROIZVODNA HALA	PROJEKTANT PROJEKTA KONSTRUKCIJE:	Danijel Ivanušević, dipl. ing. građ	T.D.:	772-2021-IZ
LOKACIJA:	Radnička ulica, k.č.br.3295/24, k.o. Vrbovec VRBOVEC	PROJEKTANT RADIONIČKE DOKUMENTACIJE:	Danijel Ivanušević, dipl. ing. građ	MJERILO:	1:10 1:15
RAZINA PROJEKTA :	RADIONIČKA DOKUMENTACIJA	SURADNIK/CA:	-	BR.PRILOGA:	3.2
SADRŽAJ CRTEŽA:	SKLOPOVI KONSTRUKCIJE		-	LIST:	30

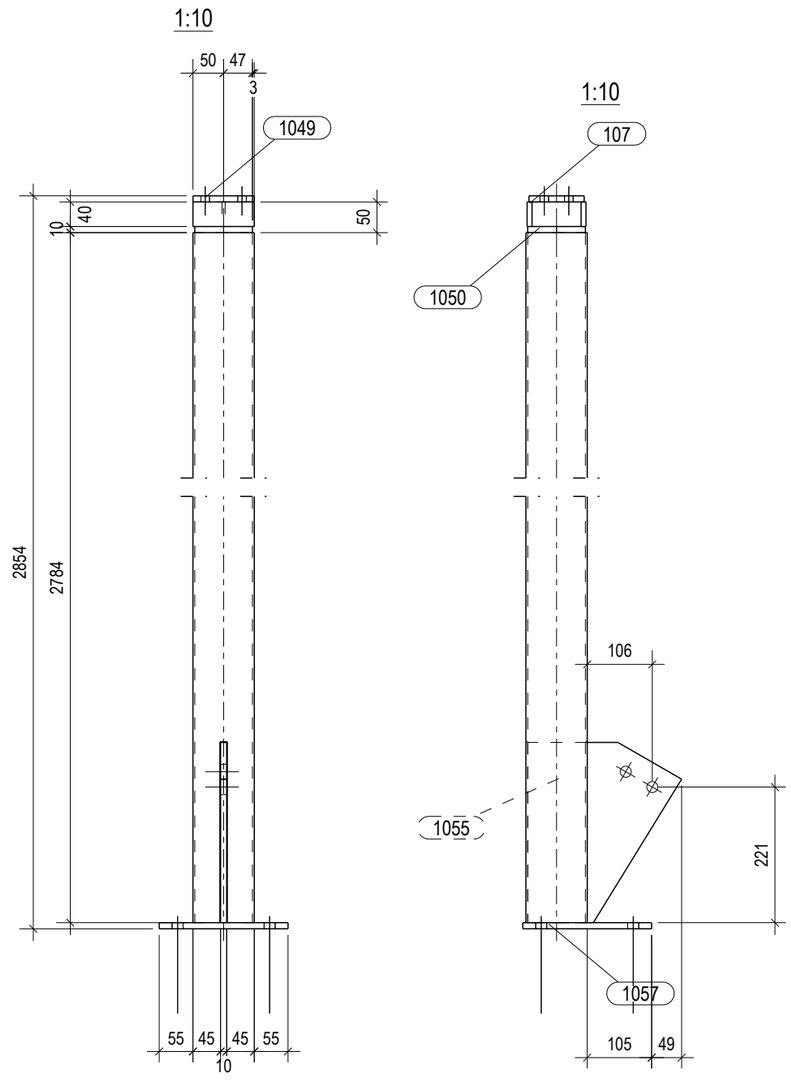

ZAVARI AKO NISU POSEBNO NAZNACENI:	
kutni zavari : a = 0.7 t min	
zavari sa obradom - suceoni zavari	
zavari sa obradom - kutni zavari: a = s	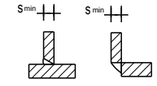
zavari za cijevi a = s (s - debljina stijenke cijevi)	

HRVATSKA KOMORA INŽENJERA GRAĐEVINARSTVA
Danijel Ivanušević
dipl.ing.građ.
Ovlašteni inženjer građevinarstva
G 5686

Lista elemenata za sklop: PK/15 Komada: 1

Poz.	Profil	Materijal	Kol.	Duljina (mm)	A (m_1)	Težina (kg)
66	SHS100X3	S235JR	1	2784	1.11	25.3
107	HEA100	S235JR	1	40	0.02	0.7
1049	PL10*100	S235JR	1	90	0.02	0.7
1050	PL10*94	S235JR	1	94	0.02	0.7
1055	PL10*251	S235JR	1	294	0.12	4.2
1057	PL10*210	S235JR	1	210	0.10	3.5
				Sveukupno za sklop:	1.39	35.0

PROJEKTIRANJE SUDIC d.o.o.
za projektiranje, nadzor i savjetovanje

Stara cesta 20a, Mala Rakovica,
10430 Samobor (sjedište)
VII. Južna obala 12, 10000 Zagreb (ured)
tel. 01/ 888 9621
e-mail:
info@projektiranje-sudic.com

REVIZIJA 2:				DATUM REVIZIJE:	
REVIZIJA 1:				DATUM REVIZIJE:	
INVESTITOR:	APITAL d.o.o. Ulica Vladimira Nazora 33	GLAVNI PROJEKTANT:	Natalija Imprić , dipl.ing.arh	DATUM:	03.2022.
GRADEVINA:	PROIZVODNA HALA	PROJEKTANT PROJEKTA KONSTRUKCIJE:	Danijel Ivanušević, dipl. ing. građ	T.D.:	772-2021-IZ
LOKACIJA:	Radnička ulica, k.č.br.3295/24, k.o. Vrbovec VRBOVEC	PROJEKTANT RADIONIČKE DOKUMENTACIJE:	Danijel Ivanušević, dipl. ing. građ	MJERILO:	1:10
RAZINA PROJEKTA :	RADIONIČKA DOKUMENTACIJA	SURADNIK/CA:	-	BR.PRILOGA:	3.2
SADRŽAJ CRTEŽA:	SKLOPOVI KONSTRUKCIJE		-	LIST:	31

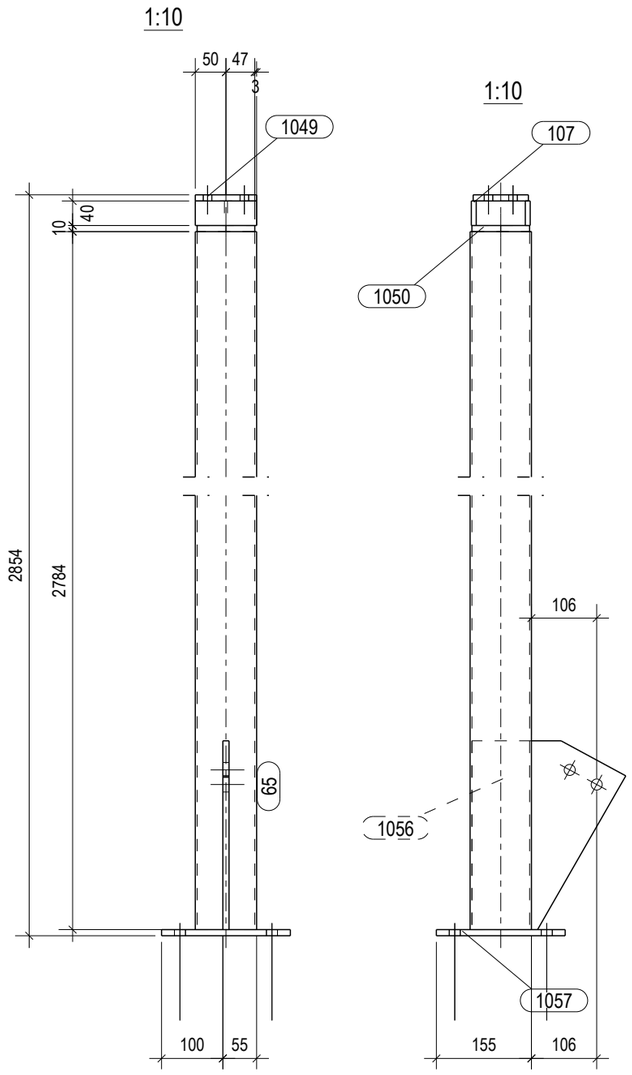

ZAVARI AKO NISU POSEBNO NAZNACENI:	
kutni zavari : a = 0.7 t min	
zavari sa obradom - suceoni zavari	
zavari sa obradom - kutni zavari: a = s	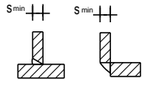
zavari za cijevi a = s (s - debljina stijenke cijevi)	

HRVATSKA KOMORA INŽENJERA GRAĐEVINARSTVA
Danijel Ivanušević
dipl.ing.građ.
Ovlašteni inženjer građevinarstva
G 5686

Lista elemenata za sklop: PK/16 Komada: 1

Poz.	Profil	Materijal	Kol.	Duljina (mm)	A (m²)	Težina (kg)
65	SHS100X3	S235JR	1	2784	1.11	25.4
107	HEA100	S235JR	1	40	0.02	0.7
1049	PL10*100	S235JR	1	90	0.02	0.7
1050	PL10*94	S235JR	1	94	0.02	0.7
1056	PL10*251	S235JR	1	308	0.12	4.4
1057	PL10*210	S235JR	1	210	0.10	3.5
				Sveukupno za sklop:	1.40	35.4

PROJEKTIRANJE SUDIC d.o.o.
za projektiranje, nadzor i savjetovanje

Stara cesta 20a, Mala Rakovica,
10430 Samobor (sjedište)

VII. Južna obala 12, 10000 Zagreb (ured)

tel. 01/ 888 9621
e-mail:
info@projektiranje-sudic.com

REVIZIJA 2:				DATUM REVIZIJE:	
REVIZIJA 1:				DATUM REVIZIJE:	
INVESTITOR:	APITAL d.o.o. Ulica Vladimira Nazora 33	GLAVNI PROJEKTANT:	Natalija Imprić , dipl.ing.arh	DATUM:	03.2022.
GRADEVINA:	PROIZVODNA HALA	PROJEKTANT PROJEKTA KONSTRUKCIJE:	Danijel Ivanušević, dipl. ing. građ	T.D.:	772-2021-IZ
LOKACIJA:	Radnička ulica, k.č.br.3295/24, k.o. Vrbovec VRBOVEC	PROJEKTANT RADIONIČKE DOKUMENTACIJE:	Danijel Ivanušević, dipl. ing. građ	MJERILO:	1:10
RAZINA PROJEKTA :	RADIONIČKA DOKUMENTACIJA	SURADNIK/CA:	-	BR.PRILOGA:	3.2
SADRŽAJ CRTEŽA:	SKLOPOVI KONSTRUKCIJE		-	LIST:	32

1:10

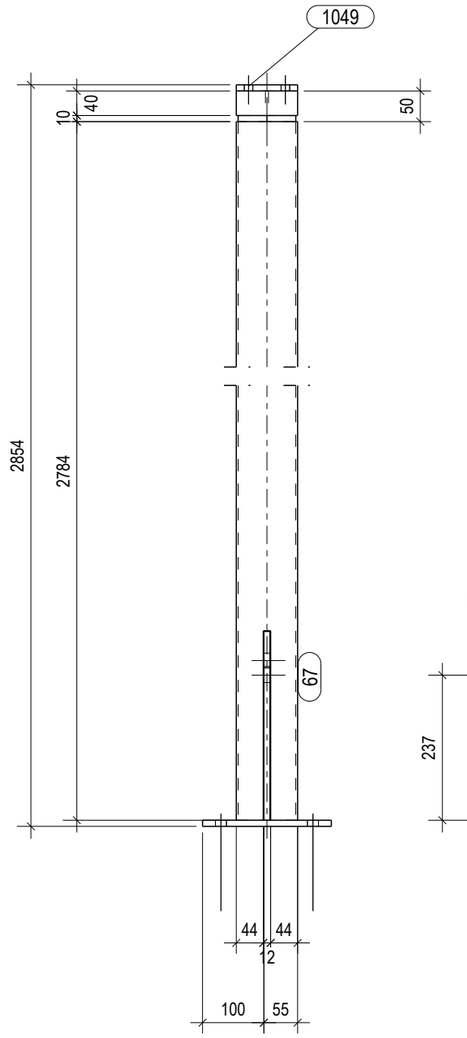

1:10

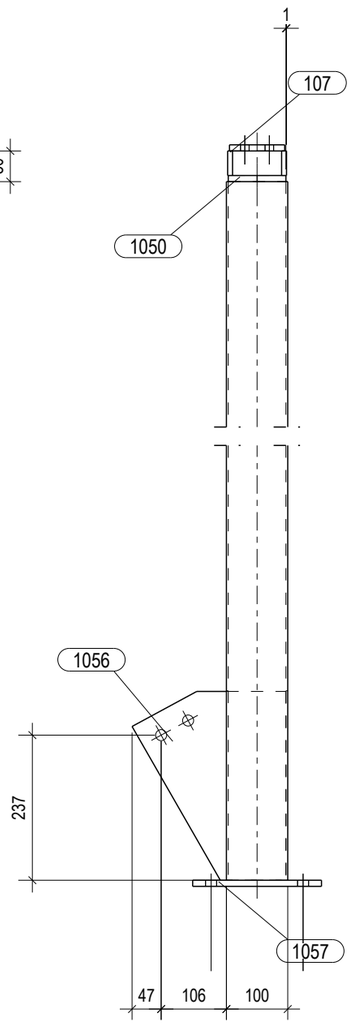

ZAVARI AKO NISU POSEBNO NAZNACENI:

kutni zavari : a = 0.7 t min	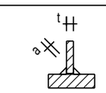
zavari sa obradom - suceoni zavari	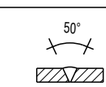
zavari sa obradom - kutni zavari: a = s	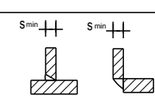
zavari za cijevi a = s (s - debljina stijenke cijevi)	

HRVATSKA KOMORA INŽENJERA GRAĐEVINARSTVA
Danijel Ivanušević
dipl.ing.građ.
Ovlašteni inženjer građevinarstva
G 5686

Lista elemenata za sklop: PK/17 Komada: 1

Poz.	Profil	Materijal	Kol.	Duljina (mm)	A (m²)	Težina (kg)
67	SHS100X3	S235JR	1	2784	1.11	25.3
107	HEA100	S235JR	1	40	0.02	0.7
1049	PL10*100	S235JR	1	90	0.02	0.7
1050	PL10*94	S235JR	1	94	0.02	0.7
1056	PL10*251	S235JR	1	308	0.12	4.4
1057	PL10*210	S235JR	1	210	0.10	3.5
				Sveukupno za sklop:	1.39	35.2

PROJEKTIRANJE SUDIC d.o.o.
za projektiranje, nadzor i savjetovanje

Stara cesta 20a, Mala Rakovica,
10430 Samobor (sjedište)

VII. Južna obala 12, 10000 Zagreb (ured)

tel. 01/ 888 9621
e-mail:
info@projektiranje-sudic.com

REVIZIJA 2:				DATUM REVIZIJE:	
REVIZIJA 1:				DATUM REVIZIJE:	
INVESTITOR:	APITAL d.o.o. Ulica Vladimira Nazora 33	GLAVNI PROJEKTANT:	Natalija Imprić , dipl.ing.arh	DATUM:	03.2022.
GRAĐEVINA:	PROIZVODNA HALA	PROJEKTANT PROJEKTA KONSTRUKCIJE:	Danijel Ivanušević, dipl. ing. građ	T.D.:	772-2021-IZ
LOKACIJA:	Radnička ulica, k.č.br.3295/24, k.o. Vrbovec VRBOVEC	PROJEKTANT RADIONIČKE DOKUMENTACIJE:	Danijel Ivanušević, dipl. ing. građ	MJERILO:	1:10
RAZINA PROJEKTA :	RADIONIČKA DOKUMENTACIJA	SURADNIK/CA:	-	BR.PRILOGA:	3.2
SADRŽAJ CRTEŽA:	SKLOPOVI KONSTRUKCIJE		-	LIST:	33

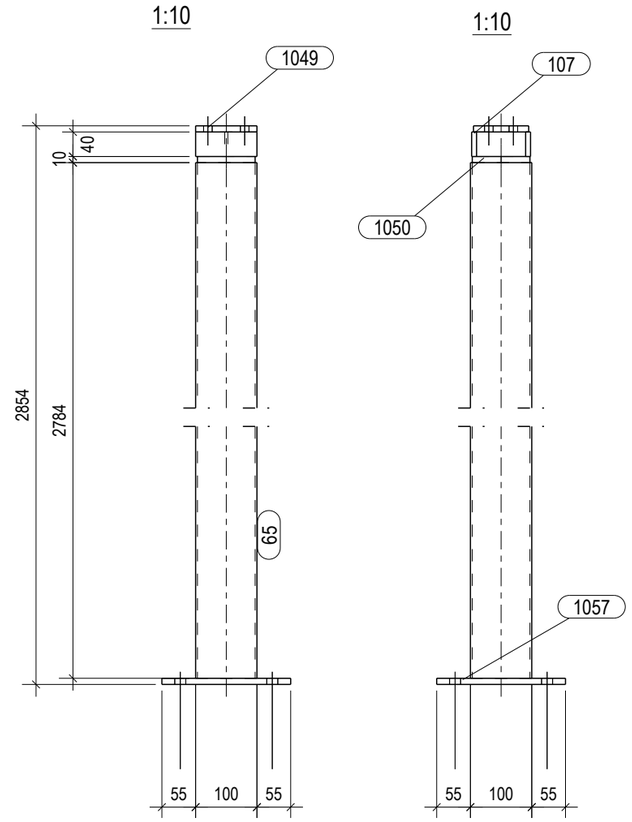

ZAVARI AKO NISU POSEBNO NAZNACENI:

kutni zavari : a = 0.7 t min	
zavari sa obradom - suceoni zavari	
zavari sa obradom - kutni zavari: a = s	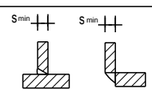
zavari za cijevi a = s (s - debljina stijenke cijevi)	

HRVATSKA KOMORA INŽENJERA GRAĐEVINARSTVA
Danijel Ivanušević
dipl.ing.građ.
Ovlašteni inženjer građevinarstva
G 5686

Lista elemenata za sklop: PK/18 Komada: 3

Poz.	Profil	Materijal	Kol.	Duljina (mm)	A (m²)	Težina (kg)
65	SHS100X3	S235JR	1	2784	1.11	25.4
107	HEA100	S235JR	1	40	0.02	0.7
1049	PL10*100	S235JR	1	90	0.02	0.7
1050	PL10*94	S235JR	1	94	0.02	0.7
1057	PL10*210	S235JR	1	210	0.10	3.5
				Sveukupno za sklop:	1.28	31.0

PROJEKTIRANJE SUDIC d.o.o.
za projektiranje, nadzor i savjetovanje

Stara cesta 20a, Mala Rakovica,
10430 Samobor (sjedište)

VII. Južna obala 12, 10000 Zagreb (ured)

tel. 01/ 888 9621
e-mail:
info@projektiranje-sudic.com

REVIZIJA 2:				DATUM REVIZIJE:	
REVIZIJA 1:				DATUM REVIZIJE:	
INVESTITOR:	APITAL d.o.o. Ulica Vladimira Nazora 33	GLAVNI PROJEKTANT:	Natalija Imprić , dipl.ing.arh	DATUM:	03.2022.
GRAĐEVINA:	PROIZVODNA HALA	PROJEKTANT PROJEKTA KONSTRUKCIJE:	Danijel Ivanušević, dipl. ing. građ	T.D.:	772-2021-IZ
LOKACIJA:	Radnička ulica, k.č.br.3295/24, k.o. Vrbovec VRBOVEC	PROJEKTANT RADIONIČKE DOKUMENTACIJE:	Danijel Ivanušević, dipl. ing. građ	MJERILO:	1:10
RAZINA PROJEKTA :	RADIONIČKA DOKUMENTACIJA	SURADNIK/CA:	-	BR.PRILOGA:	3.2
SADRŽAJ CRTEŽA:	SKLOPOVI KONSTRUKCIJE		-	LIST:	34

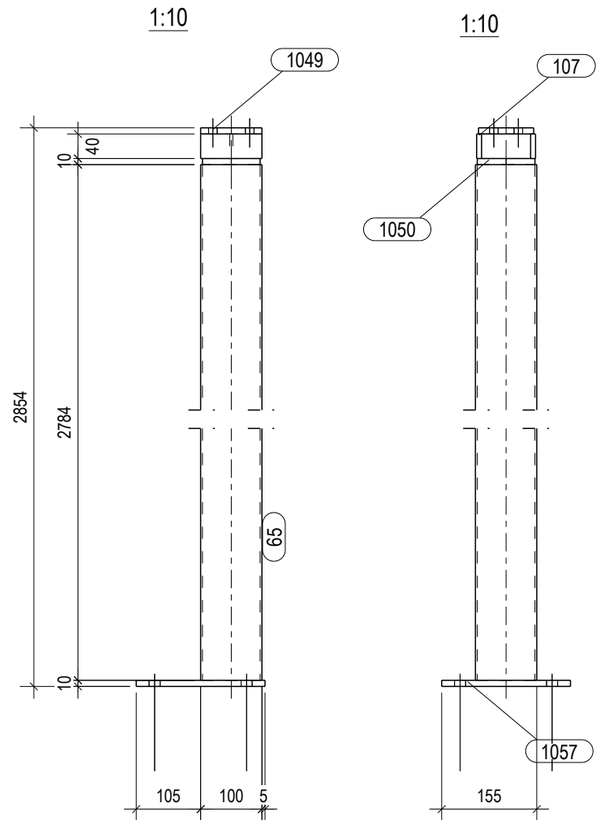

ZAVARI AKO NISU POSEBNO NAZNACENI:	
kutni zavari : a = 0.7 t min	
zavari sa obradom - suceoni zavari	
zavari sa obradom - kutni zavari: a = s	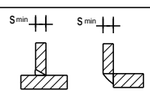
zavari za cijevi a = s (s - debljina stijenke cijevi)	

HRVATSKA KOMORA INŽENJERA GRAĐEVINARSTVA
Danijel Ivanušević
dipl.ing.građ.
Ovlašteni inženjer građevinarstva
G 5686

Lista elemenata za sklop: PK/19 Komada: 1

Poz.	Profil	Materijal	Kol.	Duljina (mm)	A (m²)	Težina (kg)
65	SHS100X3	S235JR	1	2784	1.11	25.4
107	HEA100	S235JR	1	40	0.02	0.7
1049	PL10*100	S235JR	1	90	0.02	0.7
1050	PL10*94	S235JR	1	94	0.02	0.7
1057	PL10*210	S235JR	1	210	0.10	3.5
				Sveukupno za sklop:	1.28	31.0

PROJEKTIRANJE SUDIC d.o.o.
za projektiranje, nadzor i savjetovanje

Stara cesta 20a, Mala Rakovica,
10430 Samobor (sjedište)

VII. Južna obala 12, 10000 Zagreb (ured)

tel. 01/ 888 9621
e-mail:
info@projektiranje-sudic.com

REVIZIJA 2:				DATUM REVIZIJE:	
REVIZIJA 1:				DATUM REVIZIJE:	
INVESTITOR:	APITAL d.o.o. Ulica Vladimira Nazora 33	GLAVNI PROJEKTANT:	Natalija Imprić , dipl.ing.arh	DATUM:	03.2022.
GRAĐEVINA:	PROIZVODNA HALA	PROJEKTANT PROJEKTA KONSTRUKCIJE:	Danijel Ivanušević, dipl. ing. građ	T.D.:	772-2021-IZ
LOKACIJA:	Radnička ulica, k.č.br.3295/24, k.o. Vrbovec VRBOVEC	PROJEKTANT RADIONIČKE DOKUMENTACIJE:	Danijel Ivanušević, dipl. ing. građ	MJERILO:	1:10
RAZINA PROJEKTA :	RADIONIČKA DOKUMENTACIJA	SURADNIK/CA:	-	BR.PRILOGA:	3.2
SADRŽAJ CRTEŽA:	SKLOPOVI KONSTRUKCIJE		-	LIST:	35

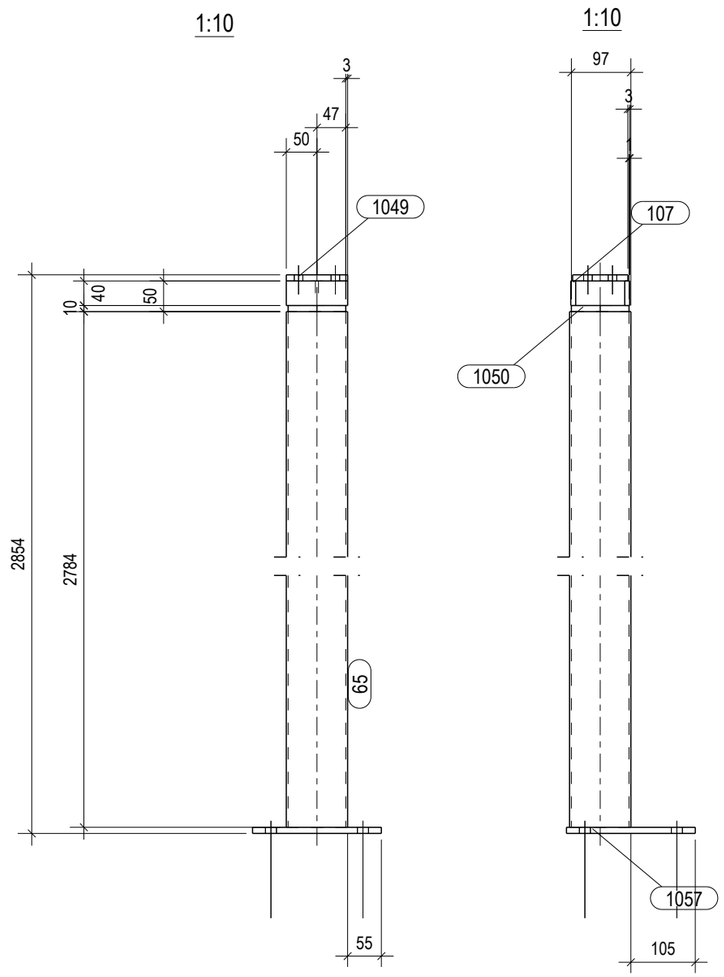

ZAVARI AKO NISU POSEBNO NAZNACENI:	
kutni zavari : a = 0.7 t min	
zavari sa obradom - suceoni zavari	
zavari sa obradom - kutni zavari: a = s	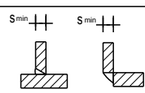
zavari za cijevi a = s (s - debljina stijenke cijevi)	

Lista elemenata za sklop: PK/20 Komada: 1

Poz.	Profil	Materijal	Kol.	Duljina (mm)	A (m²)	Težina (kg)
65	SHS100X3	S235JR	1	2784	1.11	25.4
107	HEA100	S235JR	1	40	0.02	0.7
1049	PL10*100	S235JR	1	90	0.02	0.7
1050	PL10*94	S235JR	1	94	0.02	0.7
1057	PL10*210	S235JR	1	210	0.10	3.5
				Sveukupno za sklop:	1.28	31.0

PROJEKTIRANJE SUDIC d.o.o.
za projektiranje, nadzor i savjetovanje

Stara cesta 20a, Mala Rakovica,
10430 Samobor (sjedište)

VII. Južna obala 12, 10000 Zagreb (ured)

tel. 01/ 888 9621
e-mail:
info@projektiranje-sudic.com

REVIZIJA 2:				DATUM REVIZIJE:	
REVIZIJA 1:				DATUM REVIZIJE:	
INVESTITOR:	APITAL d.o.o. Ulica Vladimira Nazora 33	GLAVNI PROJEKTANT:	Natalija Imprić , dipl.ing.arh	DATUM:	03.2022.
GRADEVINA:	PROIZVODNA HALA	PROJEKTANT PROJEKTA KONSTRUKCIJE:	Danijel Ivanušević, dipl. ing. građ	T.D.:	772-2021-IZ
LOKACIJA:	Radnička ulica, k.č.br.3295/24, k.o. Vrbovec VRBOVEC	PROJEKTANT RADIONIČKE DOKUMENTACIJE:	Danijel Ivanušević, dipl. ing. građ	MJERILO:	1:10
RAZINA PROJEKTA :	RADIONIČKA DOKUMENTACIJA	SURADNIK/CA:	-	BR.PRILOGA:	3.2
SADRŽAJ CRTEŽA:	SKLOPOVI KONSTRUKCIJE		-	LIST:	36

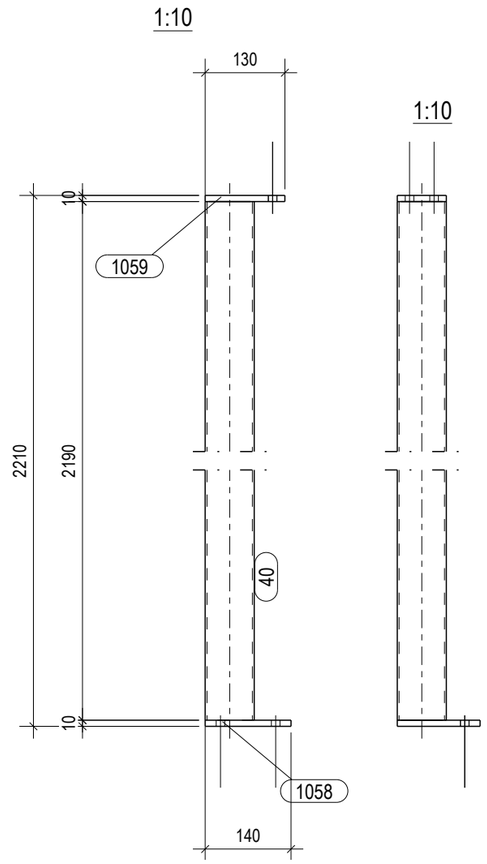

Lista elemenata za sklop:	PK/21					Komada: 3
Poz.	Profil	Materijal	Kol.	Duljina (mm)	A (m²)	Težina (kg)
40	SHS80X3	S235JR	1	2190	0.70	15.9
1058	PL10*140	S355J0	1	135	0.04	1.5
1059	PL10*80	S235JR	1	130	0.03	0.8
				Sveukupno za sklop:	0.77	18.2

HRVATSKA KOMORA INŽENJERA GRAĐEVINARSTVA
Danijel Ivanušević
dipl.ing.građ.
Ovlašteni inženjer građevinarstva
5686

ZAVARI AKO NISU POSEBNO NAZNACENI:	
kutni zavari : a = 0.7 t min	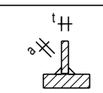
zavari sa obradom - suceoni zavari	
zavari sa obradom - kutni zavari: a = s	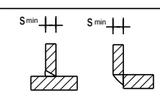
zavari za cijevi a = s (s - debljina stijenke cijevi)	

PROJEKTIRANJE SUDIC d.o.o.
za projektiranje, nadzor i savjetovanje

Stara cesta 20a, Mala Rakovica,
10430 Samobor (sjedište)
VII. Južna obala 12, 10000 Zagreb (ured)
tel. 01/ 888 9621
e-mail:
info@projektiranje-sudic.com

REVIZIJA 2:				DATUM REVIZIJE:	
REVIZIJA 1:				DATUM REVIZIJE:	
INVESTITOR:	APITAL d.o.o. Ulica Vladimira Nazora 33	GLAVNI PROJEKTANT:	Natalija Imprić , dipl.ing.arh	DATUM:	03.2022.
GRADEVINA:	PROIZVODNA HALA	PROJEKTANT PROJEKTA KONSTRUKCIJE:	Danijel Ivanušević, dipl. ing. građ	T.D.:	772-2021-IZ
LOKACIJA:	Radnička ulica, k.č.br.3295/24, k.o. Vrbovec VRBOVEC	PROJEKTANT RADIONIČKE DOKUMENTACIJE:	Danijel Ivanušević, dipl. ing. građ	MJERILO:	1:10
RAZINA PROJEKTA :	RADIONIČKA DOKUMENTACIJA	SURADNIK/CA:	-	BR.PRILOGA:	3.2
SADRŽAJ CRTEŽA:	SKLOPOVI KONSTRUKCIJE		-	LIST:	37

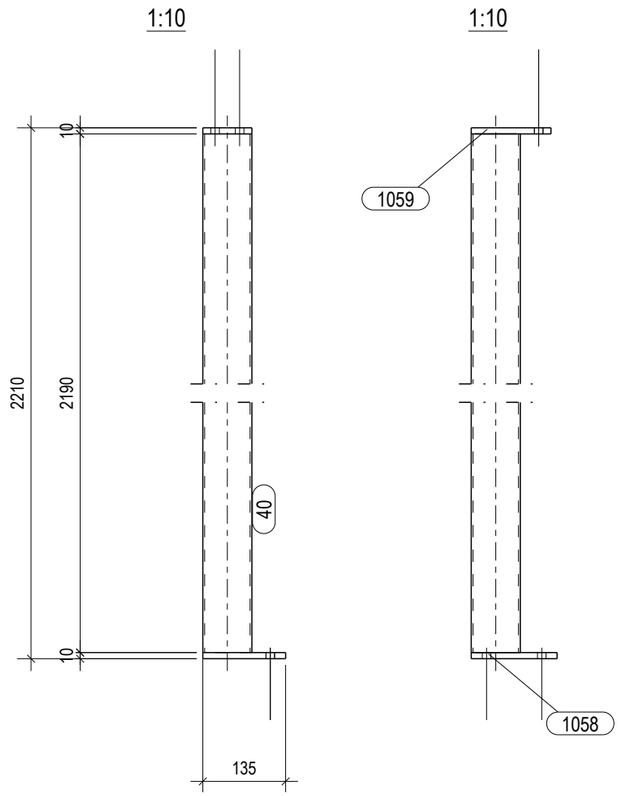

ZAVARI AKO NISU POSEBNO NAZNACENI:	
kutni zavari : a = 0.7 t min	
zavari sa obradom - suceoni zavari	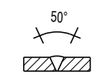
zavari sa obradom - kutni zavari: a = s	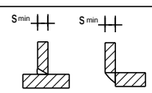
zavari za cijevi a = s (s - debljina stijenke cijevi)	

HRVATSKA KOMORA INŽENJERA GRAĐEVINARSTVA
Danijel Ivanušević
dipl.ing.građ.
Ovlašteni inženjer građevinarstva
S 5686

Lista elemenata za sklop: PK/22 Komada: 1

Poz.	Profil	Materijal	Kol.	Duljina (mm)	A (m²)	Težina (kg)
40	SHS80X3	S235JR	1	2190	0.70	15.9
1058	PL10*140	S355J0	1	135	0.04	1.5
1059	PL10*80	S235JR	1	130	0.03	0.8
				Sveukupno za sklop:	0.77	18.2

PROJEKTIRANJE SUDIC d.o.o.
za projektiranje, nadzor i savjetovanje

Stara cesta 20a, Mala Rakovica,
10430 Samobor (sjedište)
VII. Južna obala 12, 10000 Zagreb (ured)
tel. 01/ 888 9621
e-mail:
info@projektiranje-sudic.com

REVIZIJA 2:				DATUM REVIZIJE:	
REVIZIJA 1:				DATUM REVIZIJE:	
INVESTITOR:	APITAL d.o.o. Ulica Vladimira Nazora 33	GLAVNI PROJEKTANT:	Natalija Imprić , dipl.ing.arh	DATUM:	03.2022.
GRAĐEVINA:	PROIZVODNA HALA	PROJEKTANT PROJEKTA KONSTRUKCIJE:	Danijel Ivanušević, dipl. ing. građ	T.D.:	772-2021-IZ
LOKACIJA:	Radnička ulica, k.č.br.3295/24, k.o. Vrbovec VRBOVEC	PROJEKTANT RADIONIČKE DOKUMENTACIJE:	Danijel Ivanušević, dipl. ing. građ	MJERILO:	1:10
RAZINA PROJEKTA :	RADIONIČKA DOKUMENTACIJA	SURADNIK/CA:	-	BR.PRILOGA:	3.2
SADRŽAJ CRTEŽA:	SKLOPOVI KONSTRUKCIJE		-	LIST:	38

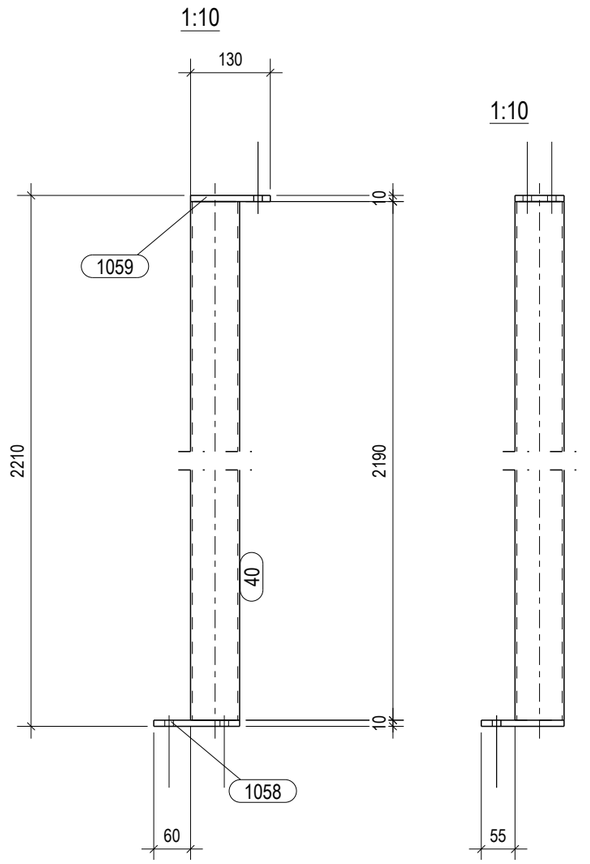

Lista elemenata za sklop:	PK/23					Komada: 1
Poz.	Profil	Materijal	Kol.	Duljina (mm)	A (m²)	Težina (kg)
40	SHS80X3	S235JR	1	2190	0.70	15.9
1058	PL10*140	S355J0	1	135	0.04	1.5
1059	PL10*80	S235JR	1	130	0.03	0.8
				Sveukupno za sklop:	0.77	18.2

ZAVARI AKO NISU POSEBNO NAZNACENI:	
kutni zavari : a = 0.7 t min	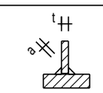
zavari sa obradom - suceoni zavari	
zavari sa obradom - kutni zavari: a = s	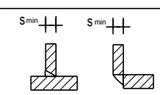
zavari za cijevi a = s (s - debljina stijenke cijevi)	

HRVATSKA KOMORA INŽENJERA GRAĐEVINARSTVA
Danijel Ivanušević
dipl.ing.građ.
Ovlašteni inženjer građevinarstva
5686

PROJEKTIRANJE SUDIC d.o.o.
za projektiranje, nadzor i savjetovanje

Stara cesta 20a, Mala Rakovica,
10430 Samobor (sjedište)
VII. Južna obala 12, 10000 Zagreb (ured)
tel. 01/ 888 9621
e-mail:
info@projektiranje-sudic.com

REVIZIJA 2:				DATUM REVIZIJE:	
REVIZIJA 1:				DATUM REVIZIJE:	
INVESTITOR:	APITAL d.o.o. Ulica Vladimira Nazora 33	GLAVNI PROJEKTANT:	Natalija Imprić , dipl.ing.arh	DATUM:	03.2022.
GRADEVINA:	PROIZVODNA HALA	PROJEKTANT PROJEKTA KONSTRUKCIJE:	Danijel Ivanušević, dipl. ing. građ	T.D.:	772-2021-IZ
LOKACIJA:	Radnička ulica, k.č.br.3295/24, k.o. Vrbovec VRBOVEC	PROJEKTANT RADIONIČKE DOKUMENTACIJE:	Danijel Ivanušević, dipl. ing. građ	MJERILO:	1:10
RAZINA PROJEKTA :	RADIONIČKA DOKUMENTACIJA	SURADNIK/CA:	-	BR.PRILOGA:	3.2
SADRŽAJ CRTEŽA:	SKLOPOVI KONSTRUKCIJE		-	LIST:	39

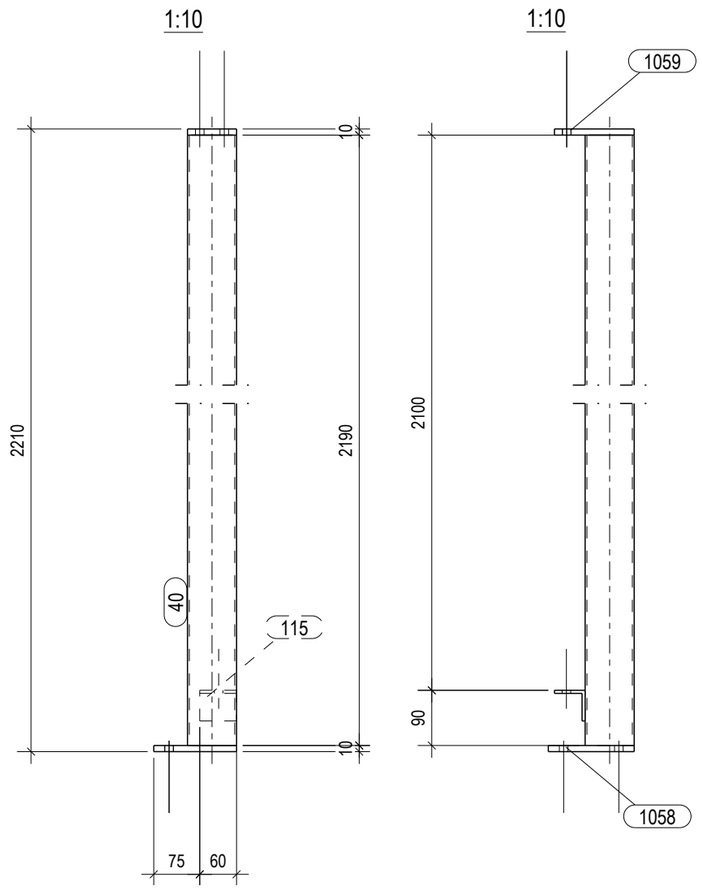

Lista elemenata za sklop:	PK/24					Komada: 1
Poz.	Profil	Materijal	Kol.	Duljina (mm)	A (m²)	Težina (kg)
40	SHS80X3	S235JR	1	2190	0.70	15.9
115	L50X5	S235JR	1	60	0.01	0.2
1058	PL10*140	S355J0	1	135	0.04	1.5
1059	PL10*80	S235JR	1	130	0.03	0.8
				Sveukupno za sklop:	0.78	18.4

ZAVARI AKO NISU POSEBNO NAZNACENI:	
kutni zavari : a = 0.7 t min	
zavari sa obradom - suceoni zavari	
zavari sa obradom - kutni zavari: a = s	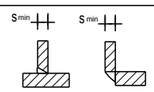
zavari za cijevi a = s (s - debljina stijenke cijevi)	

PROJEKTIRANJE SUDIC d.o.o.
za projektiranje, nadzor i savjetovanje

Stara cesta 20a, Mala Rakovica,
10430 Samobor (sjedište)

VII. Južna obala 12, 10000 Zagreb (ured)

tel. 01/ 888 9621
e-mail:
info@projektiranje-sudic.com

REVIZIJA 2:				DATUM REVIZIJE:	
REVIZIJA 1:				DATUM REVIZIJE:	
INVESTITOR:	APITAL d.o.o. Ulica Vladimira Nazora 33	GLAVNI PROJEKTANT:	Natalija Imprić , dipl.ing.arh	DATUM:	03.2022.
GRADEVINA:	PROIZVODNA HALA	PROJEKTANT PROJEKTA KONSTRUKCIJE:	Danijel Ivanušević, dipl. ing. građ	T.D.:	772-2021-IZ
LOKACIJA:	Radnička ulica, k.č.br.3295/24, k.o. Vrbovec VRBOVEC	PROJEKTANT RADIONIČKE DOKUMENTACIJE:	Danijel Ivanušević, dipl. ing. građ	MJERILO:	1:10
RAZINA PROJEKTA :	RADIONIČKA DOKUMENTACIJA	SURADNIK/CA:	-	BR.PRILOGA:	3.2
SADRŽAJ CRTEŽA:	SKLOPOVI KONSTRUKCIJE		-	LIST:	40

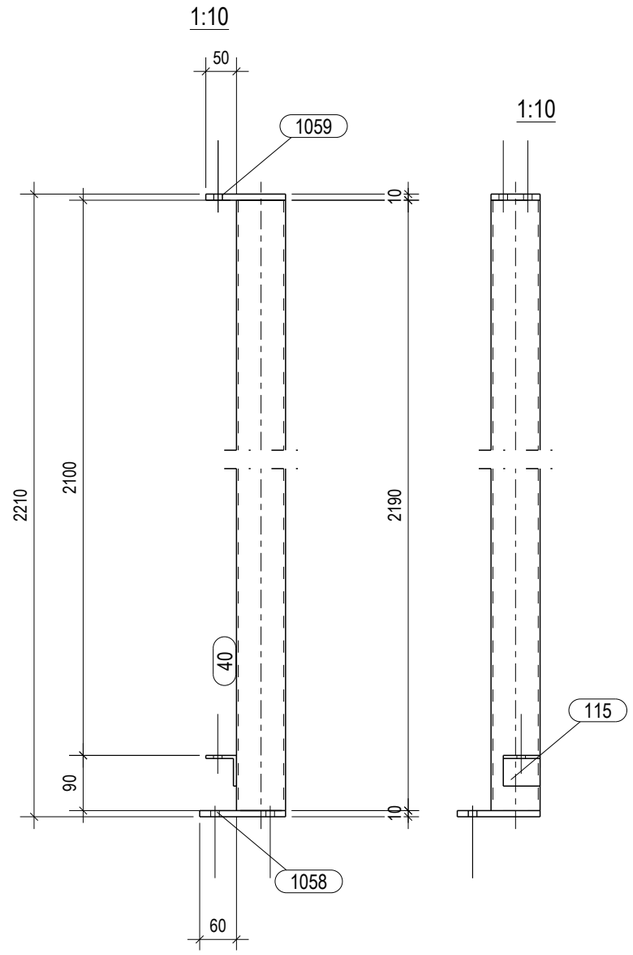

ZAVARI AKO NISU POSEBNO NAZNACENI:

kutni zavari : a = 0.7 t min	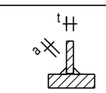
zavari sa obradom - suceoni zavari	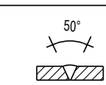
zavari sa obradom - kutni zavari: a = s	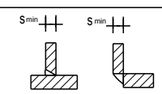
zavari za cijevi a = s (s - debljina stijenke cijevi)	

HRVATSKA KOMORA INŽENJERA GRAĐEVINARSTVA
Danijel Ivanušević
dipl.ing.građ.
Ovlašteni inženjer građevinarstva
S 5686

Lista elemenata za sklop: PK/25 Komada: 1

Poz.	Profil	Materijal	Kol.	Duljina (mm)	A (m²)	Težina (kg)
40	SHS80X3	S235JR	1	2190	0.70	15.9
115	L50X5	S235JR	1	60	0.01	0.2
1058	PL10*140	S355J0	1	135	0.04	1.5
1059	PL10*80	S235JR	1	130	0.03	0.8
				Sveukupno za sklop:	0.78	18.4

PROJEKTIRANJE SUDIC d.o.o.
za projektiranje, nadzor i savjetovanje

Stara cesta 20a, Mala Rakovica,
10430 Samobor (sjedište)
VII. Južna obala 12, 10000 Zagreb (ured)
tel. 01/ 888 9621
e-mail:
info@projektiranje-sudic.com

REVIZIJA 2:				DATUM REVIZIJE:	
REVIZIJA 1:				DATUM REVIZIJE:	
INVESTITOR:	APITAL d.o.o. Ulica Vladimira Nazora 33	GLAVNI PROJEKTANT:	Natalija Imprić , dipl.ing.arh	DATUM:	03.2022.
GRADEVINA:	PROIZVODNA HALA	PROJEKTANT PROJEKTA KONSTRUKCIJE:	Danijel Ivanušević, dipl. ing. građ	T.D.:	772-2021-IZ
LOKACIJA:	Radnička ulica, k.č.br.3295/24, k.o. Vrbovec VRBOVEC	PROJEKTANT RADIONIČKE DOKUMENTACIJE:	Danijel Ivanušević, dipl. ing. građ	MJERILO:	1:10
RAZINA PROJEKTA :	RADIONIČKA DOKUMENTACIJA	SURADNIK/CA:	-	BR.PRILOGA:	3.2
SADRŽAJ CRTEŽA:	SKLOPOVI KONSTRUKCIJE		-	LIST:	41

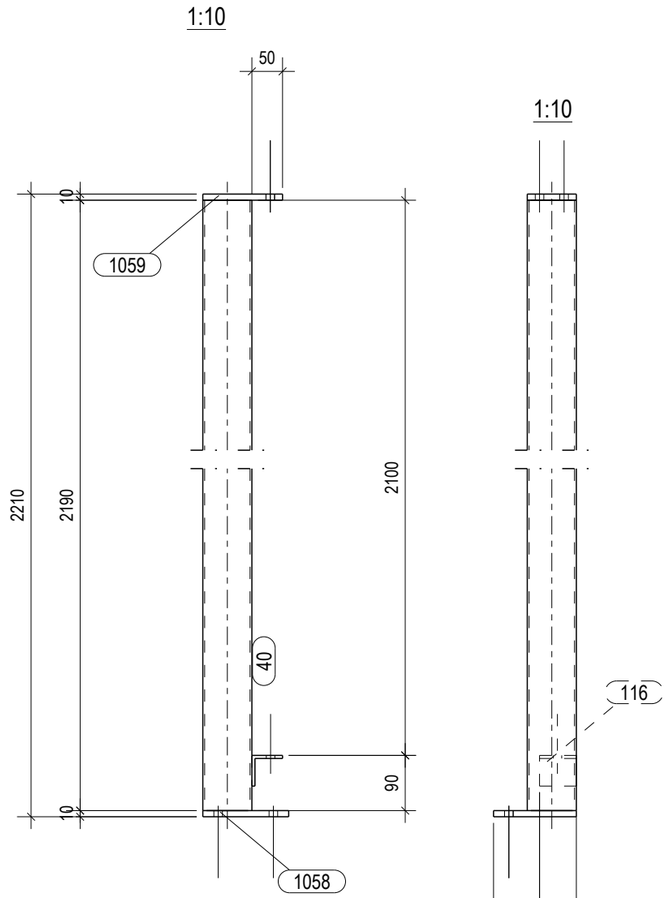

ZAVARI AKO NISU POSEBNO NAZNACENI:	
kutni zavari : a = 0.7 t min	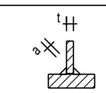
zavari sa obradom - suceoni zavari	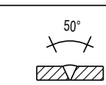
zavari sa obradom - kutni zavari: a = s	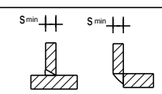
zavari za cijevi a = s (s - debljina stijenke cijevi)	

HRVATSKA KOMORA INŽENJERA GRAĐEVINARSTVA
Danijel Ivanušević
dipl.ing.građ.
Ovlašteni inženjer građevinarstva
G 5686

Lista elemenata za sklop: PK/26 Komada: 1

Poz.	Profil	Materijal	Kol.	Duljina (mm)	A (m²)	Težina (kg)
40	SHS80X3	S235JR	1	2190	0.70	15.9
116	L50X5	S235JR	1	60	0.01	0.2
1058	PL10*140	S355J0	1	135	0.04	1.5
1059	PL10*80	S235JR	1	130	0.03	0.8
				Sveukupno za sklop:	0.78	18.4

PROJEKTIRANJE SUDIC d.o.o.
za projektiranje, nadzor i savjetovanje

Stara cesta 20a, Mala Rakovica,
10430 Samobor (sjedište)
VII. Južna obala 12, 10000 Zagreb (ured)
tel. 01/ 888 9621
e-mail:
info@projektiranje-sudic.com

REVIZIJA 2:				DATUM REVIZIJE:	
REVIZIJA 1:				DATUM REVIZIJE:	
INVESTITOR:	APITAL d.o.o. Ulica Vladimira Nazora 33	GLAVNI PROJEKTANT:	Natalija Imprić , dipl.ing.arh	DATUM:	03.2022.
GRADEVINA:	PROIZVODNA HALA	PROJEKTANT PROJEKTA KONSTRUKCIJE:	Danijel Ivanušević, dipl. ing. građ	T.D.:	772-2021-IZ
LOKACIJA:	Radnička ulica, k.č.br.3295/24, k.o. Vrbovec VRBOVEC	PROJEKTANT RADIONIČKE DOKUMENTACIJE:	Danijel Ivanušević, dipl. ing. građ	MJERILO:	1:10
RAZINA PROJEKTA :	RADIONIČKA DOKUMENTACIJA	SURADNIK/CA:	-	BR.PRILOGA:	3.2
SADRŽAJ CRTEŽA:	SKLOPOVI KONSTRUKCIJE		-	LIST:	42

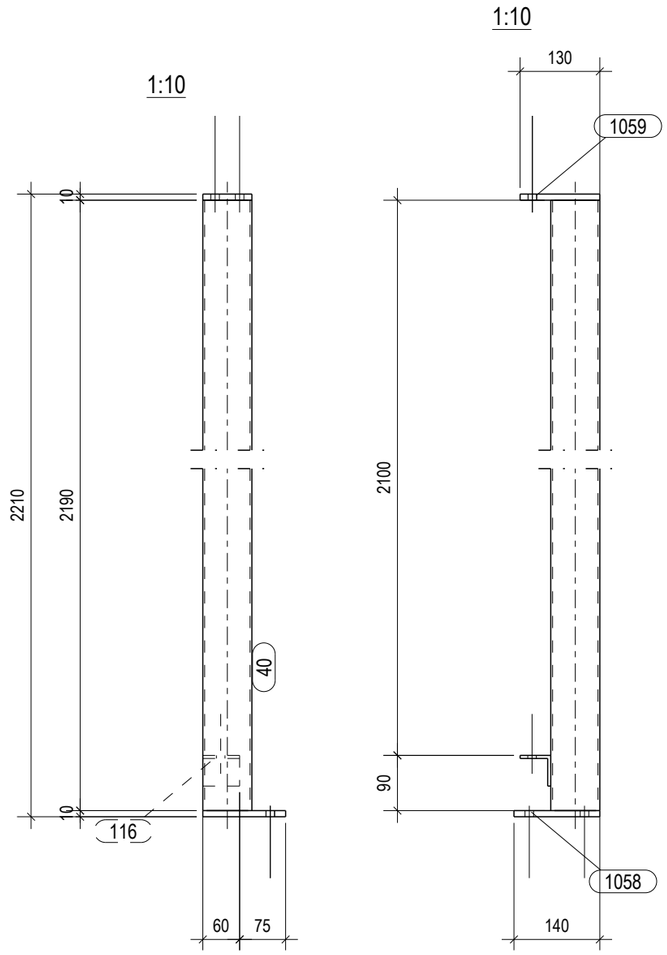

ZAVARI AKO NISU POSEBNO NAZNACENI:

kutni zavari : a = 0.7 t min	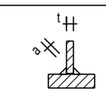
zavari sa obradom - suceoni zavari	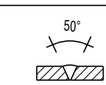
zavari sa obradom - kutni zavari: a = s	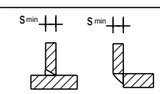
zavari za cijevi a = s (s - debljina stijenke cijevi)	

HRVATSKA KOMORA INŽENJERA GRAĐEVINARSTVA
Danijel Ivanušević
dipl.ing.građ.
Ovlašteni inženjer građevinarstva
G 5686

Lista elemenata za sklop: PK/27					Komada: 1	
Poz.	Profil	Materijal	Kol.	Duljina (mm)	A (m²)	Težina (kg)
40	SHS80X3	S235JR	1	2190	0.70	15.9
116	L50X5	S235JR	1	60	0.01	0.2
1058	PL10*140	S355J0	1	135	0.04	1.5
1059	PL10*80	S235JR	1	130	0.03	0.8
				Sveukupno za sklop:	0.78	18.4

PROJEKTIRANJE SUDIC d.o.o.
za projektiranje, nadzor i savjetovanje

Stara cesta 20a, Mala Rakovica,
10430 Samobor (sjedište)
VII. Južna obala 12, 10000 Zagreb (ured)
tel. 01/ 888 9621
e-mail:
info@projektiranje-sudic.com

REVIZIJA 2:				DATUM REVIZIJE:	
REVIZIJA 1:				DATUM REVIZIJE:	
INVESTITOR:	APITAL d.o.o. Ulica Vladimira Nazora 33	GLAVNI PROJEKTANT:	Natalija Imprić , dipl.ing.arh	DATUM:	03.2022.
GRADEVINA:	PROIZVODNA HALA	PROJEKTANT PROJEKTA KONSTRUKCIJE:	Danijel Ivanušević, dipl. ing. građ	T.D.:	772-2021-IZ
LOKACIJA:	Radnička ulica, k.č.br.3295/24, k.o. Vrbovec VRBOVEC	PROJEKTANT RADIONIČKE DOKUMENTACIJE:	Danijel Ivanušević, dipl. ing. građ	MJERILO:	1:10
RAZINA PROJEKTA :	RADIONIČKA DOKUMENTACIJA	SURADNIK/CA:	-	BR.PRILOGA:	3.2
SADRŽAJ CRTEŽA:	SKLOPOVI KONSTRUKCIJE		-	LIST:	43

1:10

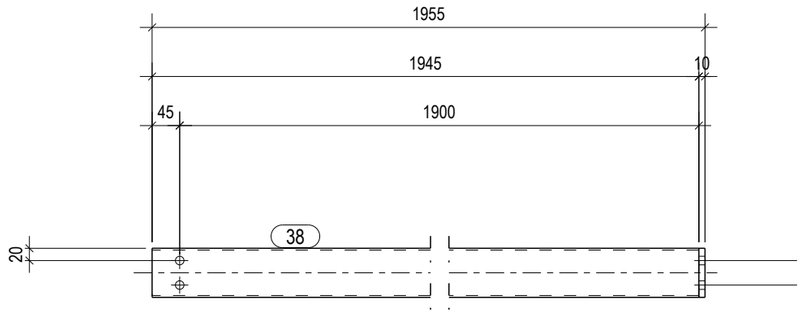

1:10

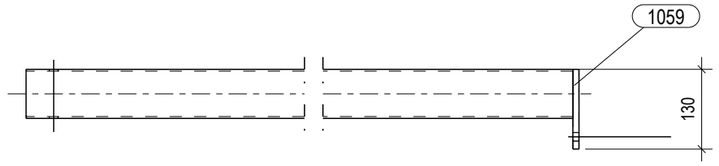

Lista elemenata za sklop:	PK/28				Komada:	1
Poz.	Profil	Materijal	Kol.	Duljina (mm)	A (m²)	Težina (kg)
38	SHS80X3	S235JR	1	1945	0.62	14.1
1059	PL10*80	S235JR	1	130	0.03	0.8
				Sveukupno za sklop:	0.65	14.9

HRVATSKA KOMORA INŽENJERA GRAĐEVINARSTVA
Danijel Ivanušević
dipl.ing.građ.
Ovlašteni inženjer građevinarstva
G 5686

ZAVARI AKO NISU POSEBNO NAZNACENI:	
kutni zavari : a = 0.7 t min	
zavari sa obradom - suceoni zavari	
zavari sa obradom - kutni zavari: a = s	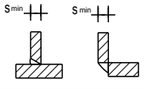
zavari za cijevi a = s (s - debljina stijenke cijevi)	

PROJEKTIRANJE SUDIC d.o.o.
za projektiranje, nadzor i savjetovanje

Stara cesta 20a, Mala Rakovica,
10430 Samobor (sjedište)

VII. Južna obala 12, 10000 Zagreb (ured)

tel. 01/ 888 9621
e-mail:
info@projektiranje-sudic.com

REVIZIJA 2:				DATUM REVIZIJE:	
REVIZIJA 1:				DATUM REVIZIJE:	
INVESTITOR:	APITAL d.o.o. Ulica Vladimira Nazora 33	GLAVNI PROJEKTANT:	Natalija Imprić , dipl.ing.arh	DATUM:	03.2022.
GRAĐEVINA:	PROIZVODNA HALA	PROJEKTANT PROJEKTA KONSTRUKCIJE:	Danijel Ivanušević, dipl. ing. građ	T.D.:	772-2021-IZ
LOKACIJA:	Radnička ulica, k.č.br.3295/24, k.o. Vrbovec VRBOVEC	PROJEKTANT RADIONIČKE DOKUMENTACIJE:	Danijel Ivanušević, dipl. ing. građ	MJERILO:	1:10
RAZINA PROJEKTA :	RADIONIČKA DOKUMENTACIJA	SURADNIK/CA:	-	BR.PRILOGA:	3.2
SADRŽAJ CRTEŽA:	SKLOPOVI KONSTRUKCIJE		-	LIST:	44

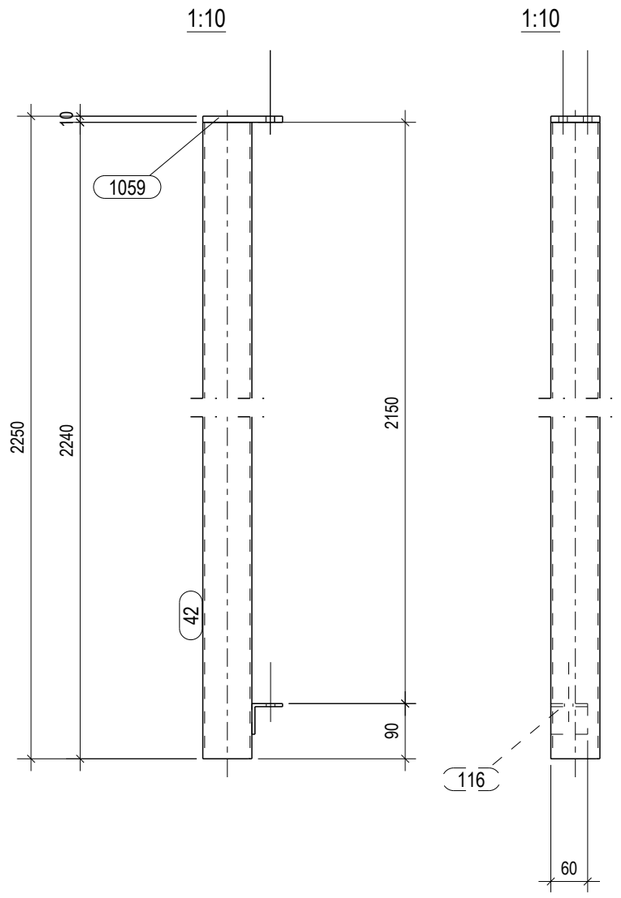

ZAVARI AKO NISU POSEBNO NAZNACENI:	
kutni zavari : a = 0.7 t min	
zavari sa obradom - suceoni zavari	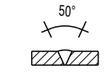
zavari sa obradom - kutni zavari: a = s	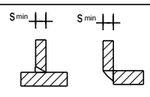
zavari za cijevi a = s (s - debljina stijenke cijevi)	

HRVATSKA KOMORA INŽENJERA GRAĐEVINARSTVA
Danijel Ivanušević
dipl.ing.građ.
Ovlašteni inženjer građevinarstva
G 5686

Lista elemenata za sklop: PK/29 Komada: 1

Poz.	Profil	Materijal	Kol.	Duljina (mm)	A (m²)	Težina (kg)
42	SHS80X3	S235JR	1	2240	0.72	16.2
116	L50X5	S235JR	1	60	0.01	0.2
1059	PL10*80	S235JR	1	130	0.03	0.8
				Sveukupno za sklop:	0.76	17.3

PROJEKTIRANJE SUDIC d.o.o.
za projektiranje, nadzor i savjetovanje

Stara cesta 20a, Mala Rakovica,
10430 Samobor (sjedište)
VII. Južna obala 12, 10000 Zagreb (ured)
tel. 01/ 888 9621
e-mail:
info@projektiranje-sudic.com

REVIZIJA 2:				DATUM REVIZIJE:	
REVIZIJA 1:				DATUM REVIZIJE:	
INVESTITOR:	APITAL d.o.o. Ulica Vladimira Nazora 33	GLAVNI PROJEKTANT:	Natalija Imprić , dipl.ing.arh	DATUM:	03.2022.
GRAĐEVINA:	PROIZVODNA HALA	PROJEKTANT PROJEKTA KONSTRUKCIJE:	Danijel Ivanušević, dipl. ing. građ	T.D.:	772-2021-IZ
LOKACIJA:	Radnička ulica, k.č.br.3295/24, k.o. Vrbovec VRBOVEC	PROJEKTANT RADIONIČKE DOKUMENTACIJE:	Danijel Ivanušević, dipl. ing. građ	MJERILO:	1:10
RAZINA PROJEKTA :	RADIONIČKA DOKUMENTACIJA	SURADNIK/CA:	-	BR.PRILOGA:	3.2
SADRŽAJ CRTEŽA:	SKLOPOVI KONSTRUKCIJE		-	LIST:	45

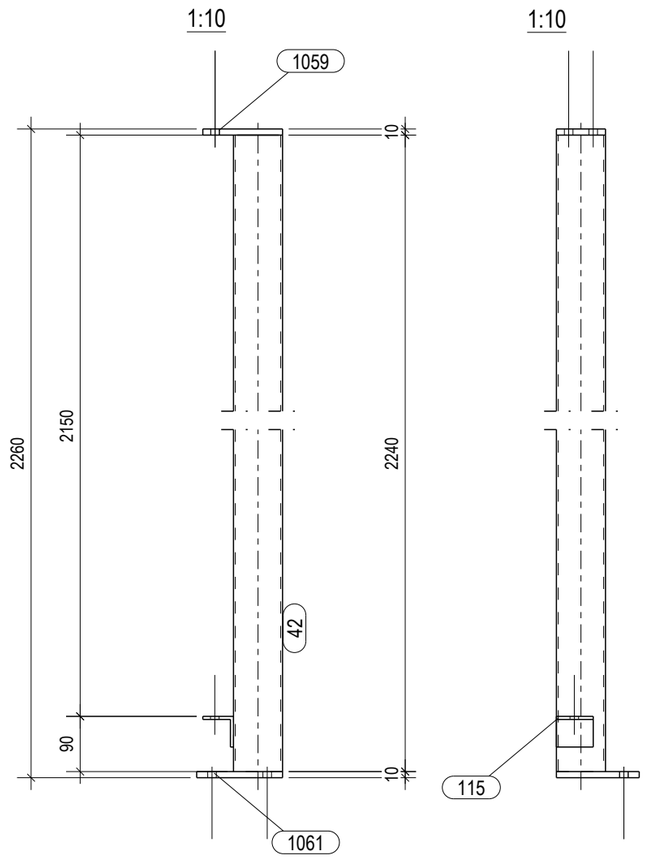

ZAVARI AKO NISU POSEBNO NAZNACENI:	
kutni zavari : a = 0.7 t min	
zavari sa obradom - suceoni zavari	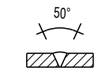
zavari sa obradom - kutni zavari: a = s	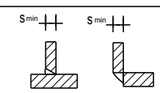
zavari za cijevi a = s (s - debljina stijenke cijevi)	

HRVATSKA KOMORA INŽENJERA GRAĐEVINARSTVA
Danijel Ivanušević
dipl.ing.građ.
Ovlašteni inženjer građevinarstva
S 5686

Lista elemenata za sklop: PK/30 Komada: 1

Poz.	Profil	Materijal	Kol.	Duljina (mm)	A (m²)	Težina (kg)
42	SHS80X3	S235JR	1	2240	0.72	16.2
115	L50X5	S235JR	1	60	0.01	0.2
1059	PL10*80	S235JR	1	130	0.03	0.8
1061	PL10*140	S235JR	1	135	0.04	1.5
				Sveukupno za sklop:	0.80	18.8

PROJEKTIRANJE SUDIC d.o.o.
za projektiranje, nadzor i savjetovanje

Stara cesta 20a, Mala Rakovica,
10430 Samobor (sjedište)
VII. Južna obala 12, 10000 Zagreb (ured)
tel. 01/ 888 9621
e-mail:
info@projektiranje-sudic.com

REVIZIJA 2:				DATUM REVIZIJE:	
REVIZIJA 1:				DATUM REVIZIJE:	
INVESTITOR:	APITAL d.o.o. Ulica Vladimira Nazora 33	GLAVNI PROJEKTANT:	Natalija Imprić , dipl.ing.arh	DATUM:	03.2022.
GRADEVINA:	PROIZVODNA HALA	PROJEKTANT PROJEKTA KONSTRUKCIJE:	Danijel Ivanušević, dipl. ing. građ	T.D.:	772-2021-IZ
LOKACIJA:	Radnička ulica, k.č.br.3295/24, k.o. Vrbovec VRBOVEC	PROJEKTANT RADIONIČKE DOKUMENTACIJE:	Danijel Ivanušević, dipl. ing. građ	MJERILO:	1:10
RAZINA PROJEKTA :	RADIONIČKA DOKUMENTACIJA	SURADNIK/CA:	-	BR.PRILOGA:	3.2
SADRŽAJ CRTEŽA:	SKLOPOVI KONSTRUKCIJE		-	LIST:	46

1:10

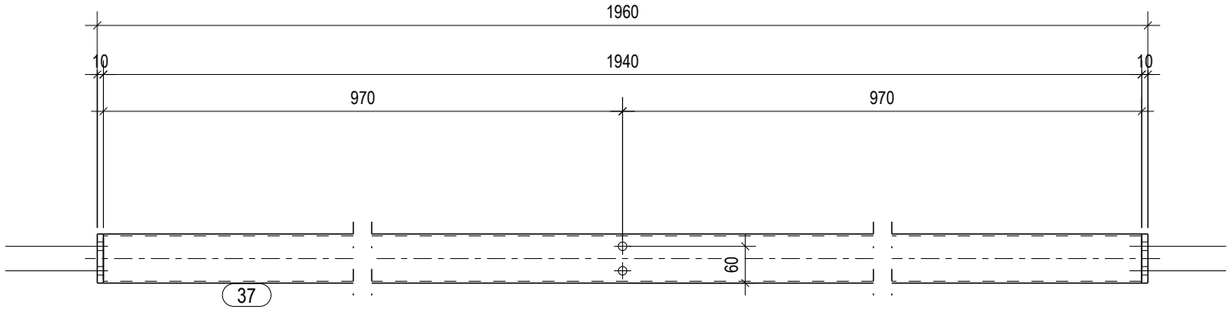

1:10

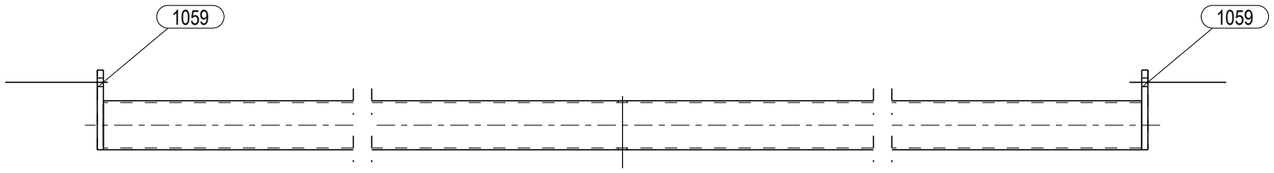

Lista elemenata za sklop: PK/31						Komada: 1
Poz.	Profil	Materijal	Kol.	Duljina (mm)	A (m²)	Težina (kg)
37	SHS80X3	S235JR	1	1940	0.62	14.1
1059	PL10*80	S235JR	2	130	0.05	1.6
				Sveukupno za sklop:	0.67	15.7

ZAVARI AKO NISU POSEBNO NAZNACENI:	
kutni zavari : a = 0.7 t min	
zavari sa obradom - suceoni zavari	
zavari sa obradom - kutni zavari: a = s	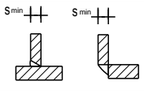
zavari za cijevi a = s (s - debljina stijenke cijevi)	

HRVATSKA KOMORA INŽENJERA GRAĐEVINARSTVA
Danijel Ivanušević
dipl.ing.građ.
Ovlašteni inženjer građevinarstva
G 5686

PROJEKTIRANJE SUDIC d.o.o.
za projektiranje, nadzor i savjetovanje

Stara cesta 20a, Mala Rakovica,
10430 Samobor (sjedište)
VII. Južna obala 12, 10000 Zagreb (ured)
tel. 01/ 888 9621
e-mail:
info@projektiranje-sudic.com

REVIZIJA 2:				DATUM REVIZIJE:	
REVIZIJA 1:				DATUM REVIZIJE:	
INVESTITOR:	APITAL d.o.o. Ulica Vladimira Nazora 33	GLAVNI PROJEKTANT:	Natalija Imprić , dipl.ing.arh	DATUM:	03.2022.
GRAĐEVINA:	PROIZVODNA HALA	PROJEKTANT PROJEKTA KONSTRUKCIJE:	Danijel Ivanušević, dipl. ing. građ	T.D.:	772-2021-IZ
LOKACIJA:	Radnička ulica, k.č.br.3295/24, k.o. Vrbovec VRBOVEC	PROJEKTANT RADIONIČKE DOKUMENTACIJE:	Danijel Ivanušević, dipl. ing. građ	MJERILO:	1:10
RAZINA PROJEKTA :	RADIONIČKA DOKUMENTACIJA	SURADNIK/CA:	-	BR.PRILOGA:	3.2
SADRŽAJ CRTEŽA:	SKLOPOVI KONSTRUKCIJE		-	LIST:	47

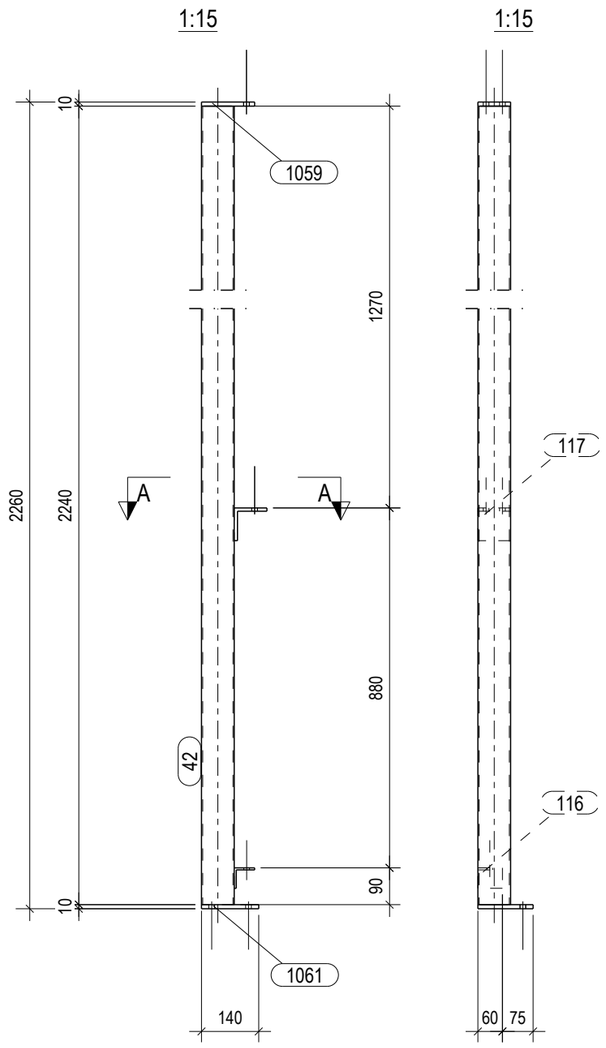

A - A
1:10

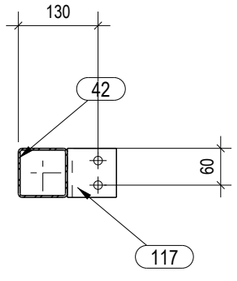

ZAVARI AKO NISU POSEBNO NAZNACENI:	
kutni zavari : a = 0.7 t min	
zavari sa obradom - suceoni zavari	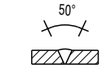
zavari sa obradom - kutni zavari: a = s	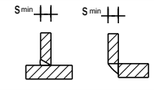
zavari za cijevi a = s (s - debljina stijenke cijevi)	

Lista elemenata za sklop: PK/32 Komada: 1

Poz.	Profil	Materijal	Kol.	Duljina (mm)	A (m²)	Težina (kg)
42	SHS80X3	S235JR	1	2240	0.72	16.2
116	L50X5	S235JR	1	60	0.01	0.2
117	L80X8	S235JR	1	80	0.03	0.8
1059	PL10*80	S235JR	1	130	0.03	0.8
1061	PL10*140	S235JR	1	135	0.04	1.5
				Sveukupno za sklop:	0.83	19.5

PROJEKTIRANJE SUDIC d.o.o.
za projektiranje, nadzor i savjetovanje

Stara cesta 20a, Mala Rakovica,
10430 Samobor (sjedište)

VII. Južna obala 12, 10000 Zagreb (ured)

tel. 01/ 888 9621
e-mail:
info@projektiranje-sudic.com

HRVATSKA KOMORA INŽENJERA GRAĐEVINARSTVA
Danijel Ivanušević
dipl.ing.građ.
Ovlašteni inženjer građevinarstva
G 5686

REVIZIJA 2:				DATUM REVIZIJE:	
REVIZIJA 1:				DATUM REVIZIJE:	
INVESTITOR:	APITAL d.o.o. Ulica Vladimira Nazora 33	GLAVNI PROJEKTANT:	Natalija Imprić , dipl.ing.arh	DATUM:	03.2022.
GRAĐEVINA:	PROIZVODNA HALA	PROJEKTANT PROJEKTA KONSTRUKCIJE:	Danijel Ivanušević, dipl. ing. građ	T.D.:	772-2021-IZ
LOKACIJA:	Radnička ulica, k.č.br.3295/24, k.o. Vrbovec VRBOVEC	PROJEKTANT RADIONIČKE DOKUMENTACIJE:	Danijel Ivanušević, dipl. ing. građ	MJERILO:	1:10 1:15
RAZINA PROJEKTA :	RADIONIČKA DOKUMENTACIJA	SURADNIK/CA:	-	BR.PRILOGA:	3.2
SADRŽAJ CRTEŽA:	SKLOPOVI KONSTRUKCIJE		-	LIST:	48

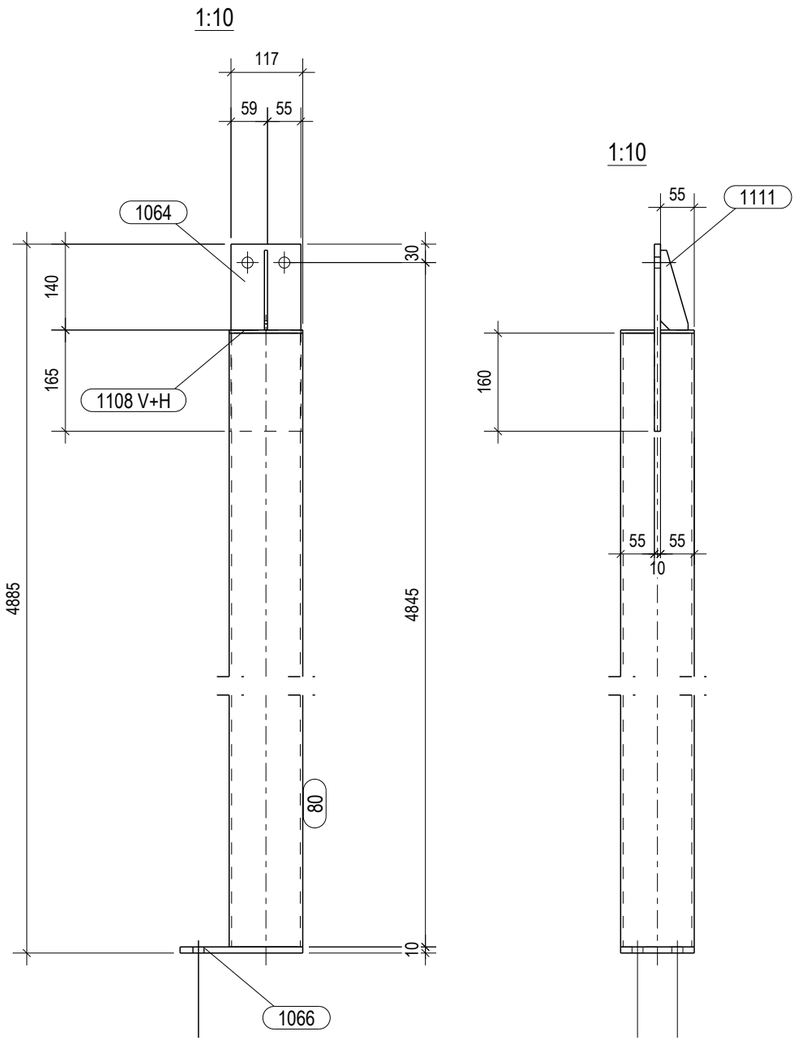

ZAVARI AKO NISU POSEBNO NAZNACENI:	
kutni zavari : a = 0.7 t min	
zavari sa obradom - suceoni zavari	
zavari sa obradom - kutni zavari: a = s	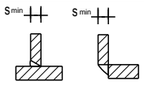
zavari za cijevi a = s (s - debljina stijenke cijevi)	

HRVATSKA KOMORA INŽENJERA GRAĐEVINARSTVA
Danijel Ivanušević
dipl.ing.građ.
Ovlašteni inženjer građevinarstva
G 5686

Lista elemenata za sklop: PK/33 Komada: 2

Poz.	Profil	Materijal	Kol.	Duljina (mm)	A (m$_v$)	Težina (kg)
80	SHS120X4	S235JR	1	4730	2.27	68.8
1064	PL10*114	S235JR	1	305	0.08	2.7
1066	PL10*120	S355J0	1	200	0.05	1.9
1108	PL5*55	S235JR	2	120	0.03	0.5
1111	PL5*45	S235JR	1	130	0.01	0.1
				Sveukupno za sklop:	2.44	74.1

PROJEKTIRANJE SUDIC d.o.o.
za projektiranje, nadzor i savjetovanje

Stara cesta 20a, Mala Rakovica,
10430 Samobor (sjedište)

VII. Južna obala 12, 10000 Zagreb (ured)

tel. 01/ 888 9621
e-mail:
info@projektiranje-sudic.com

REVIZIJA 2:				DATUM REVIZIJE:	
REVIZIJA 1:				DATUM REVIZIJE:	
INVESTITOR:	APITAL d.o.o. Ulica Vladimira Nazora 33	GLAVNI PROJEKTANT:	Natalija Imprić , dipl.ing.arh	DATUM:	03.2022.
GRAĐEVINA:	PROIZVODNA HALA	PROJEKTANT PROJEKTA KONSTRUKCIJE:	Danijel Ivanušević, dipl. ing. građ	T.D.:	772-2021-IZ
LOKACIJA:	Radnička ulica, k.č.br.3295/24, k.o. Vrbovec VRBOVEC	PROJEKTANT RADIONIČKE DOKUMENTACIJE:	Danijel Ivanušević, dipl. ing. građ	MJERILO:	1:10
RAZINA PROJEKTA :	RADIONIČKA DOKUMENTACIJA	SURADNIK/CA:	-	BR.PRILOGA:	3.2
SADRŽAJ CRTEŽA:	SKLOPOVI KONSTRUKCIJE		-	LIST:	49

1:15

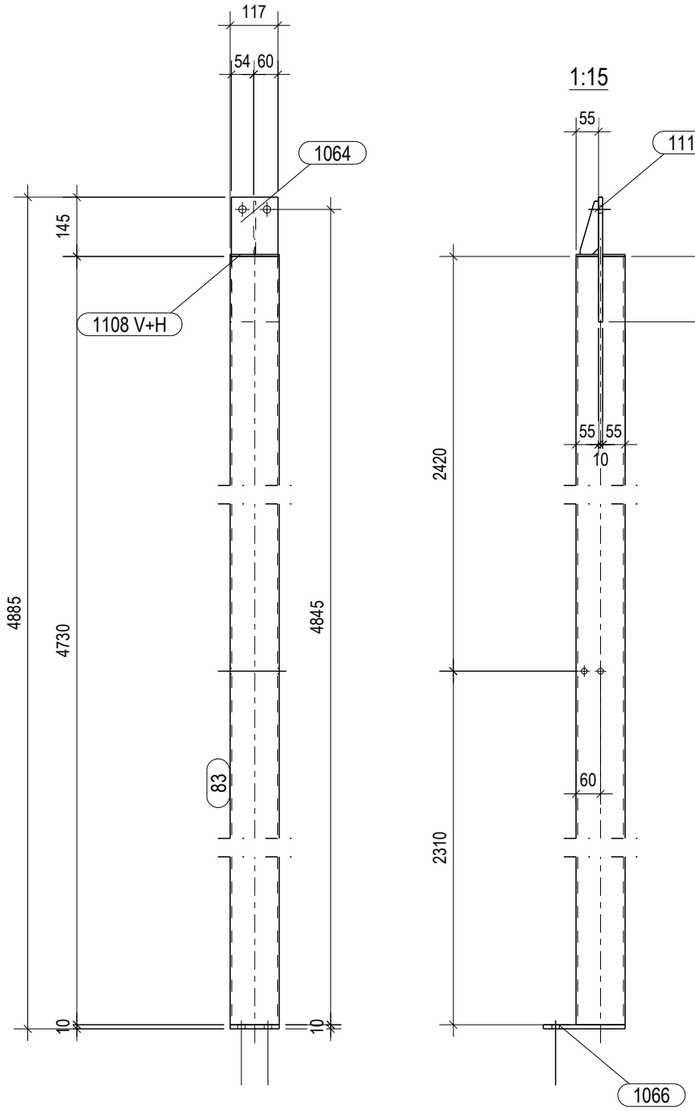

1:15

ZAVARI AKO NISU POSEBNO NAZNACENI:	
kutni zavari : a = 0.7 t min	
zavari sa obradom - suceoni zavari	
zavari sa obradom - kutni zavari: a = s	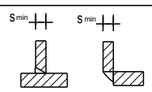
zavari za cijevi a = s (s - debljina stijenke cijevi)	

HRVATSKA KOMORA INŽENJERA GRAĐEVINARSTVA
Danijel Ivanušević
dipl.ing.građ.
Ovlašteni inženjer građevinarstva
G 5686

Lista elemenata za sklop: PK/34 Komada: 1

Poz.	Profil	Materijal	Kol.	Duljina (mm)	A (m²)	Težina (kg)
83	SHS120X4	S235JR	1	4730	2.27	68.8
1064	PL10*114	S235JR	1	305	0.08	2.7
1066	PL10*120	S355J0	1	200	0.05	1.9
1108	PL5*55	S235JR	2	120	0.03	0.5
1111	PL5*45	S235JR	1	130	0.01	0.1
				Sveukupno za sklop:	2.44	74.1

PROJEKTIRANJE SUDIC d.o.o.
za projektiranje, nadzor i savjetovanje

Stara cesta 20a, Mala Rakovica,
10430 Samobor (sjedište)
VII. Južna obala 12, 10000 Zagreb (ured)
tel. 01/ 888 9621
e-mail:
info@projektiranje-sudic.com

REVIZIJA 2:				DATUM REVIZIJE:	
REVIZIJA 1:				DATUM REVIZIJE:	
INVESTITOR:	APITAL d.o.o. Ulica Vladimira Nazora 33	GLAVNI PROJEKTANT:	Natalija Imprić , dipl.ing.arh	DATUM:	03.2022.
GRAĐEVINA:	PROIZVODNA HALA	PROJEKTANT PROJEKTA KONSTRUKCIJE:	Danijel Ivanušević, dipl. ing. građ	T.D.:	772-2021-IZ
LOKACIJA:	Radnička ulica, k.č.br.3295/24, k.o. Vrbovec VRBOVEC	PROJEKTANT RADIONIČKE DOKUMENTACIJE:	Danijel Ivanušević, dipl. ing. građ	MJERILO:	1:15
RAZINA PROJEKTA :	RADIONIČKA DOKUMENTACIJA	SURADNIK/CA:	-	BR.PRILOGA:	3.2
SADRŽAJ CRTEŽA:	SKLOPOVI KONSTRUKCIJE		-	LIST:	50

1:15

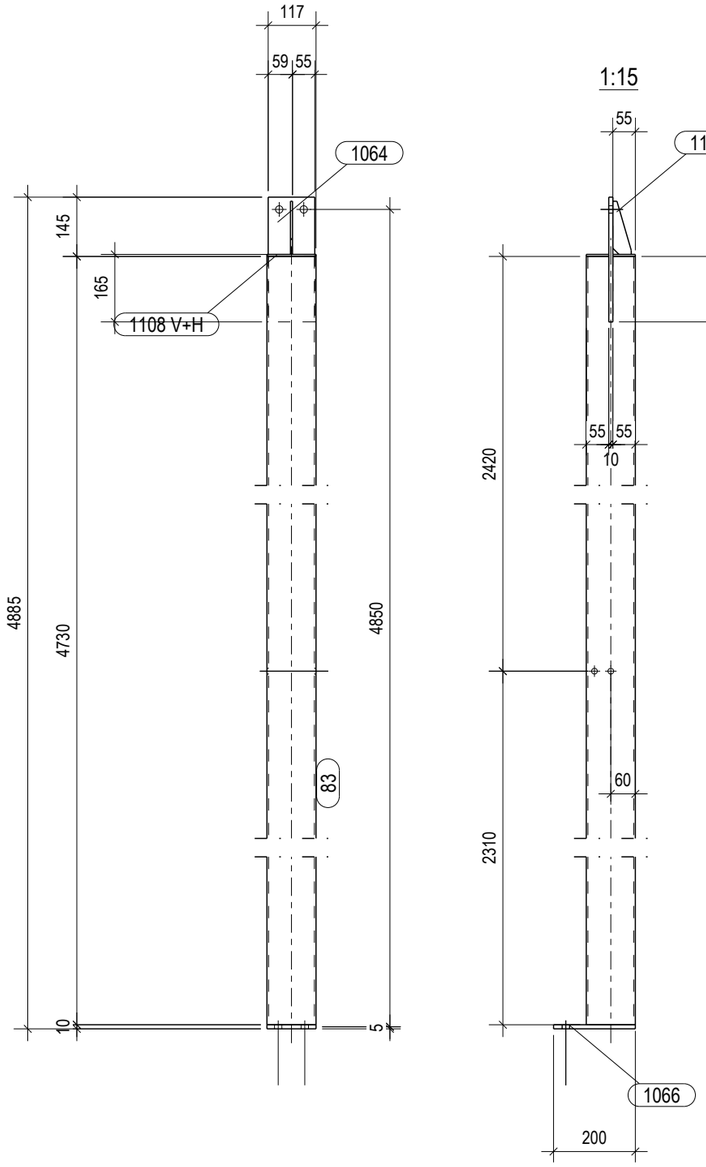

1:15

ZAVARI AKO NISU POSEBNO NAZNACENI:	
kutni zavari : a = 0.7 t min	
zavari sa obradom - suceoni zavari	
zavari sa obradom - kutni zavari: a = s	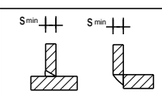
zavari za cijevi a = s (s - debljina stijenke cijevi)	

HRVATSKA KOMORA INŽENJERA GRAĐEVINARSTVA
Danijel Ivanušević
dipl.ing.građ.
Ovlašteni inženjer građevinarstva
G 5686

Lista elemenata za sklop: PK/35 Komada: 1

Poz.	Profil	Materijal	Kol.	Duljina (mm)	A (m²)	Težina (kg)
83	SHS120X4	S235JR	1	4730	2.27	68.8
1064	PL10*114	S235JR	1	305	0.08	2.7
1066	PL10*120	S355J0	1	200	0.05	1.9
1108	PL5*55	S235JR	2	120	0.03	0.5
1111	PL5*45	S235JR	1	130	0.01	0.1
				Sveukupno za sklop:	2.44	74.1

PROJEKTIRANJE SUDIC d.o.o.
za projektiranje, nadzor i savjetovanje

Stara cesta 20a, Mala Rakovica,
10430 Samobor (sjedište)
VII. Južna obala 12, 10000 Zagreb (ured)
tel. 01/ 888 9621
e-mail:
info@projektiranje-sudic.com

REVIZIJA 2:				DATUM REVIZIJE:	
REVIZIJA 1:				DATUM REVIZIJE:	
INVESTITOR:	APITAL d.o.o. Ulica Vladimira Nazora 33	GLAVNI PROJEKTANT:	Natalija Imprić , dipl.ing.arh	DATUM:	03.2022.
GRAĐEVINA:	PROIZVODNA HALA	PROJEKTANT PROJEKTA KONSTRUKCIJE:	Danijel Ivanušević, dipl. ing. građ	T.D.:	772-2021-IZ
LOKACIJA:	Radnička ulica, k.č.br.3295/24, k.o. Vrbovec VRBOVEC	PROJEKTANT RADIONIČKE DOKUMENTACIJE:	Danijel Ivanušević, dipl. ing. građ	MJERILO:	1:15
RAZINA PROJEKTA :	RADIONIČKA DOKUMENTACIJA	SURADNIK/CA:	-	BR.PRILOGA:	3.2
SADRŽAJ CRTEŽA:	SKLOPOVI KONSTRUKCIJE		-	LIST:	51

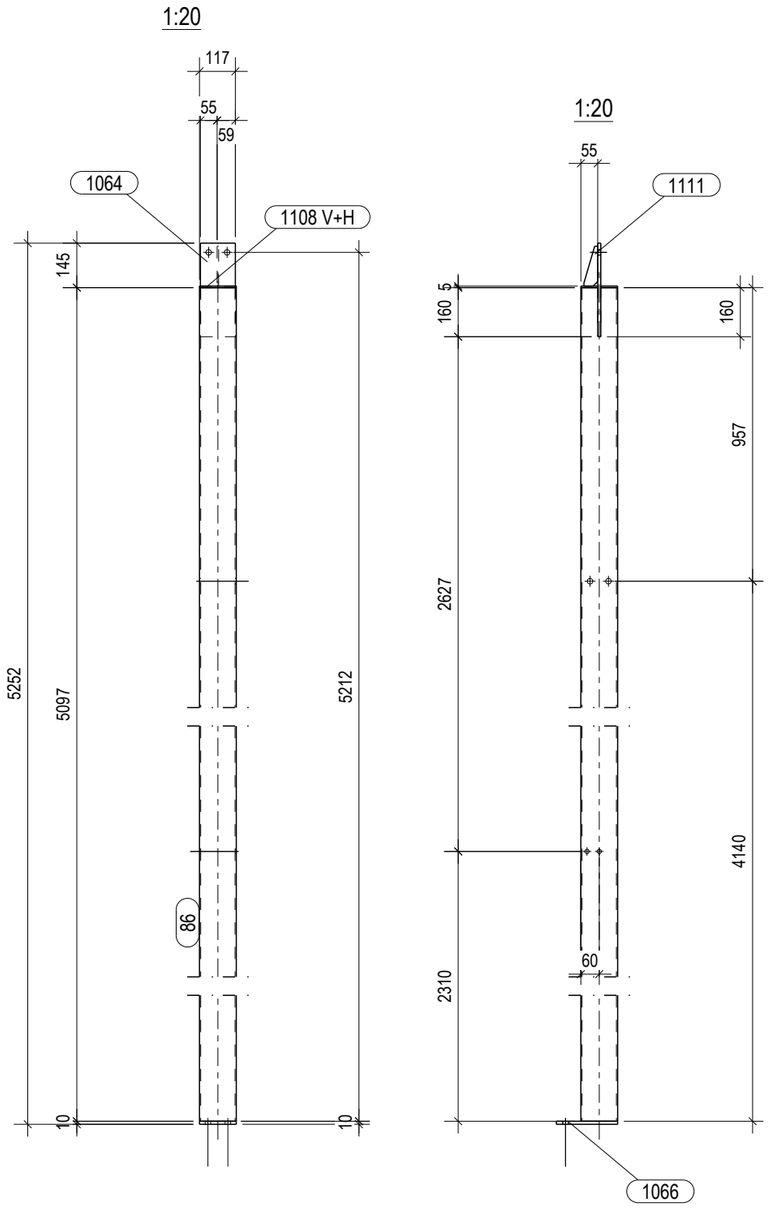

ZAVARI AKO NISU POSEBNO NAZNACENI:	
kutni zavari : a = 0.7 t min	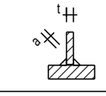
zavari sa obradom - suceoni zavari	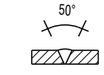
zavari sa obradom - kutni zavari: a = s	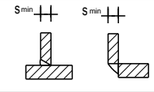
zavari za cijevi a = s (s - debljina stijenke cijevi)	

HRVATSKA KOMORA INŽENJERA GRAĐEVINARSTVA
Danijel Ivanušević
dipl.ing.građ.
Ovlašteni inženjer građevinarstva
G 5686

Lista elemenata za sklop: PK/36 Komada: 1

Poz.	Profil	Materijal	Kol.	Duljina (mm)	A (m²)	Težina (kg)
86	SHS120X4	S235JR	1	5097	2.45	74.2
1064	PL10*114	S235JR	1	305	0.08	2.7
1066	PL10*120	S355J0	1	200	0.05	1.9
1108	PL5*55	S235JR	2	120	0.03	0.5
1111	PL5*45	S235JR	1	130	0.01	0.1
				Sveukupno za sklop:	2.62	79.4

PROJEKTIRANJE SUDIC d.o.o.
za projektiranje, nadzor i savjetovanje

Stara cesta 20a, Mala Rakovica,
10430 Samobor (sjedište)

VII. Južna obala 12, 10000 Zagreb (ured)

tel. 01/ 888 9621
e-mail:
info@projektiranje-sudic.com

REVIZIJA 2:				DATUM REVIZIJE:	
REVIZIJA 1:				DATUM REVIZIJE:	
INVESTITOR:	APITAL d.o.o. Ulica Vladimira Nazora 33	GLAVNI PROJEKTANT:	Natalija Imprić , dipl.ing.arh	DATUM:	03.2022.
GRAĐEVINA:	PROIZVODNA HALA	PROJEKTANT PROJEKTA KONSTRUKCIJE:	Danijel Ivanušević, dipl. ing. građ	T.D.:	772-2021-IZ
LOKACIJA:	Radnička ulica, k.č.br.3295/24, k.o. Vrbovec VRBOVEC	PROJEKTANT RADIONIČKE DOKUMENTACIJE:	Danijel Ivanušević, dipl. ing. građ	MJERILO:	1:20
RAZINA PROJEKTA :	RADIONIČKA DOKUMENTACIJA	SURADNIK/CA:	-	BR.PRILOGA:	3.2
SADRŽAJ CRTEŽA:	SKLOPOVI KONSTRUKCIJE		-	LIST:	52

1:15

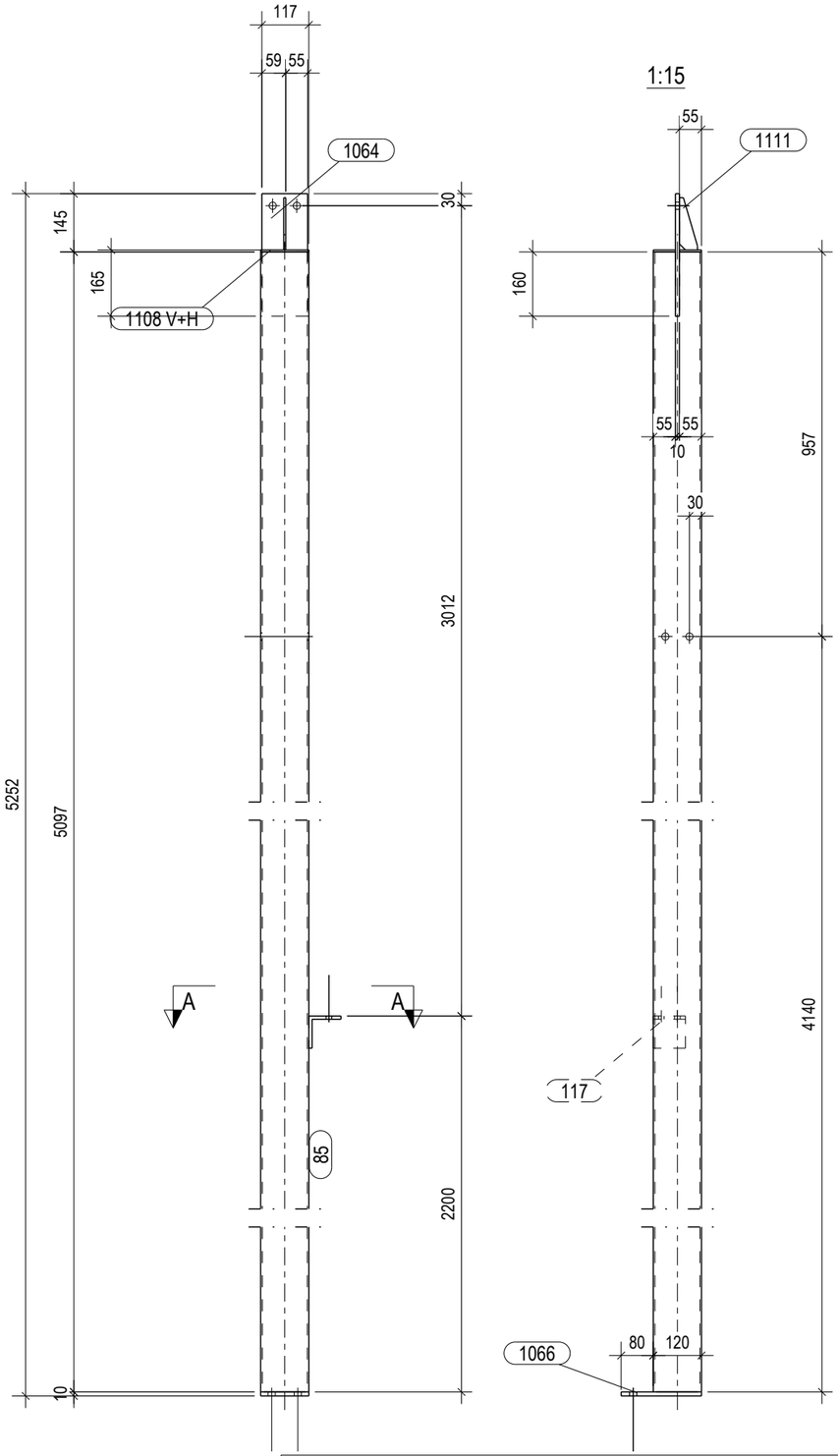

1:15

A - A
1:10

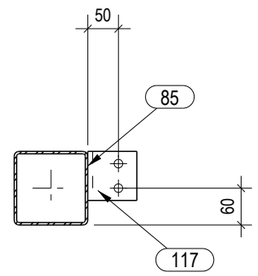

ZAVARI AKO NISU POSEBNO NAZNACENI:	
kutni zavari : a = 0.7 t min	
zavari sa obradom - suceoni zavari	
zavari sa obradom - kutni zavari: a = s	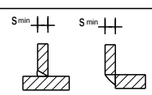
zavari za cijevi a = s (s - debljina stijenke cijevi)	

HRVATSKA KOMORA INŽENJERA GRAĐEVINARSTVA
Danijel Ivanušević
dipl.ing.građ.
Ovlašteni inženjer građevinarstva
G 5686

Lista elemenata za sklop: PK/37 Komada: 1

Poz.	Profil	Materijal	Kol.	Duljina (mm)	A (m²)	Težina (kg)
85	SHS120X4	S235JR	1	5097	2.45	74.2
117	L80X8	S235JR	1	80	0.03	0.8
1064	PL10*114	S235JR	1	305	0.08	2.7
1066	PL10*120	S355J0	1	200	0.05	1.9
1108	PL5*55	S235JR	2	120	0.03	0.5
1111	PL5*45	S235JR	1	130	0.01	0.1
				Sveukupno za sklop:	2.65	80.2

PROJEKTIRANJE SUDIC d.o.o.
za projektiranje, nadzor i savjetovanje

Stara cesta 20a, Mala Rakovica,
10430 Samobor (sjedište)

VII. Južna obala 12, 10000 Zagreb (ured)

tel. 01/ 888 9621
e-mail:
info@projektiranje-sudic.com

REVIZIJA 2:				DATUM REVIZIJE:	
REVIZIJA 1:				DATUM REVIZIJE:	
INVESTITOR:	APITAL d.o.o. Ulica Vladimira Nazora 33	GLAVNI PROJEKTANT:	Natalija Imprić , dipl.ing.arh	DATUM:	03.2022.
GRAĐEVINA:	PROIZVODNA HALA	PROJEKTANT PROJEKTA KONSTRUKCIJE:	Danijel Ivanušević, dipl. ing. građ	T.D.:	772-2021-IZ
LOKACIJA:	Radnička ulica, k.č.br.3295/24, k.o. Vrbovec VRBOVEC	PROJEKTANT RADIONIČKE DOKUMENTACIJE:	Danijel Ivanušević, dipl. ing. građ	MJERILO:	1:10 1:15
RAZINA PROJEKTA :	RADIONIČKA DOKUMENTACIJA	SURADNIK/CA:	-	BR.PRILOGA:	3.2
SADRŽAJ CRTEŽA:	SKLOPOVI KONSTRUKCIJE		-	LIST:	53

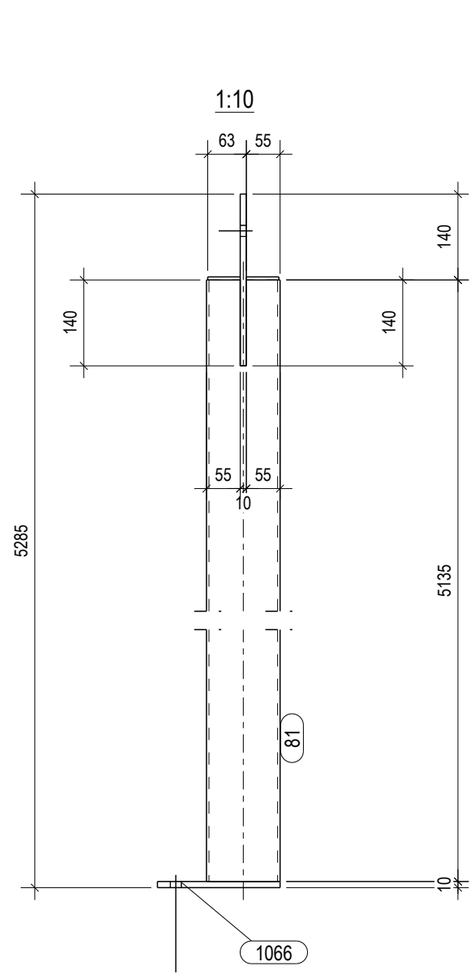

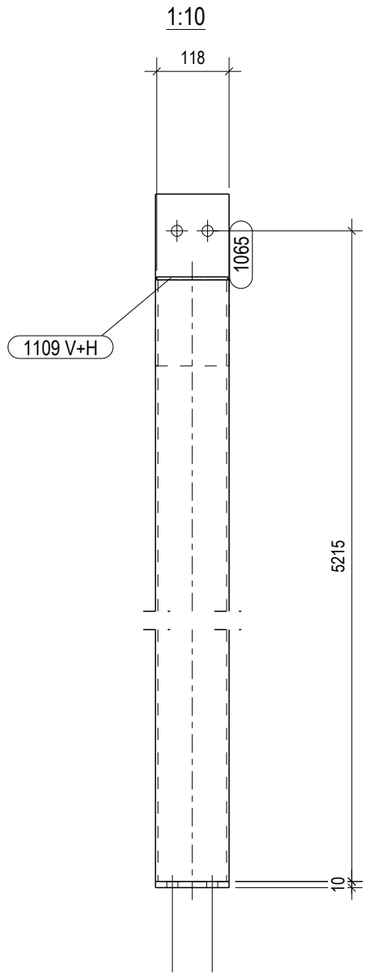

ZAVARI AKO NISU POSEBNO NAZNACENI:	
kutni zavari : a = 0.7 t min	
zavari sa obradom - suceoni zavari	
zavari sa obradom - kutni zavari: a = s	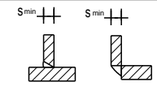
zavari za cijevi a = s (s - debljina stijenke cijevi)	

HRVATSKA KOMORA INŽENJERA GRAĐEVINARSTVA
Danijel Ivanušević
dipl.ing.građ.
Ovlašteni inženjer građevinarstva
G 5686

Lista elemenata za sklop: PK/38 Komada: 1

Poz.	Profil	Materijal	Kol.	Duljina (mm)	A (m²)	Težina (kg)
81	SHS120X4	S235JR	1	5135	2.46	74.7
1065	PL10*120	S355J0	1	280	0.08	2.6
1066	PL10*120	S355J0	1	200	0.05	1.9
1109	PL5*53	S355J0	2	116	0.03	0.5
				Sveukupno za sklop:	2.62	79.7

PROJEKTIRANJE SUDIC d.o.o.
za projektiranje, nadzor i savjetovanje

Stara cesta 20a, Mala Rakovica,
10430 Samobor (sjedište)

VII. Južna obala 12, 10000 Zagreb (ured)

tel. 01/ 888 9621
e-mail:
info@projektiranje-sudic.com

REVIZIJA 2:				DATUM REVIZIJE:	
REVIZIJA 1:				DATUM REVIZIJE:	
INVESTITOR:	APITAL d.o.o. Ulica Vladimira Nazora 33	GLAVNI PROJEKTANT:	Natalija Imprić , dipl.ing.arh	DATUM:	03.2022.
GRADEVINA:	PROIZVODNA HALA	PROJEKTANT PROJEKTA KONSTRUKCIJE:	Danijel Ivanušević, dipl. ing. građ	T.D.:	772-2021-IZ
LOKACIJA:	Radnička ulica, k.č.br.3295/24, k.o. Vrbovec VRBOVEC	PROJEKTANT RADIONIČKE DOKUMENTACIJE:	Danijel Ivanušević, dipl. ing. građ	MJERILO:	1:10
RAZINA PROJEKTA :	RADIONIČKA DOKUMENTACIJA	SURADNIK/CA:	-	BR.PRILOGA:	3.2
SADRŽAJ CRTEŽA:	SKLOPOVI KONSTRUKCIJE		-	LIST:	54

1:10

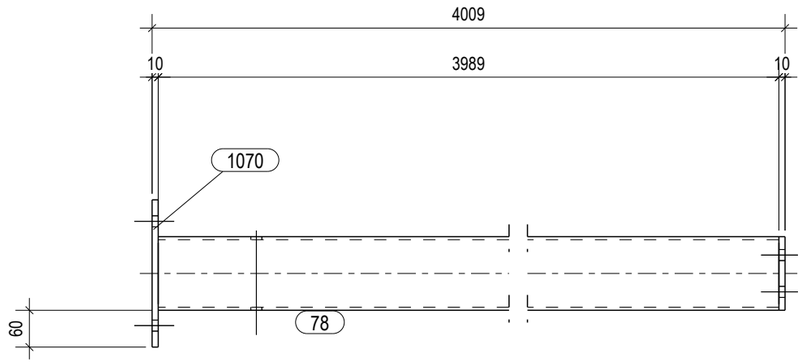

1:10

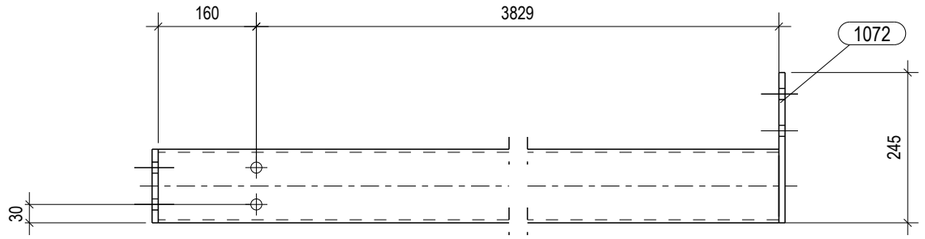

Lista elemenata za sklop:	PK/39					Komada: 1
Poz.	Profil	Materijal	Kol.	Duljina (mm)	A (m_2)	Težina (kg)
78	SHS120X5	S235JR	1	3989	1.92	72.0
1070	PL10*120	S235JR	1	240	0.06	2.3
1072	PL10*120	S235JR	1	245	0.07	2.3
				Sveukupno za sklop:	2.05	76.6

HRVATSKA KOMORA INŽENJERA GRAĐEVINARSTVA
Danijel Ivanušević
dipl.ing.građ.
Ovlašteni inženjer građevinarstva
G 5686

ZAVARI AKO NISU POSEBNO NAZNACENI:	
kutni zavari : a = 0.7 t min	
zavari sa obradom - suceoni zavari	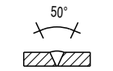
zavari sa obradom - kutni zavari: a = s	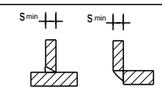
zavari za cijevi a = s (s - debljina stijenke cijevi)	

PROJEKTIRANJE SUDIC d.o.o.
za projektiranje, nadzor i savjetovanje

Stara cesta 20a, Mala Rakovica,
10430 Samobor (sjedište)
VII. Južna obala 12, 10000 Zagreb (ured)
tel. 01/ 888 9621
e-mail:
info@projektiranje-sudic.com

REVIZIJA 2:				DATUM REVIZIJE:	
REVIZIJA 1:				DATUM REVIZIJE:	
INVESTITOR:	APITAL d.o.o. Ulica Vladimira Nazora 33	GLAVNI PROJEKTANT:	Natalija Imprić , dipl.ing.arh	DATUM:	03.2022.
GRAĐEVINA:	PROIZVODNA HALA	PROJEKTANT PROJEKTA KONSTRUKCIJE:	Danijel Ivanušević, dipl. ing. građ	T.D.:	772-2021-IZ
LOKACIJA:	Radnička ulica, k.č.br.3295/24, k.o. Vrbovec VRBOVEC	PROJEKTANT RADIONIČKE DOKUMENTACIJE:	Danijel Ivanušević, dipl. ing. građ	MJERILO:	1:10
RAZINA PROJEKTA :	RADIONIČKA DOKUMENTACIJA	SURADNIK/CA:	-	BR.PRILOGA:	3.2
SADRŽAJ CRTEŽA:	SKLOPOVI KONSTRUKCIJE		-	LIST:	55

1:10

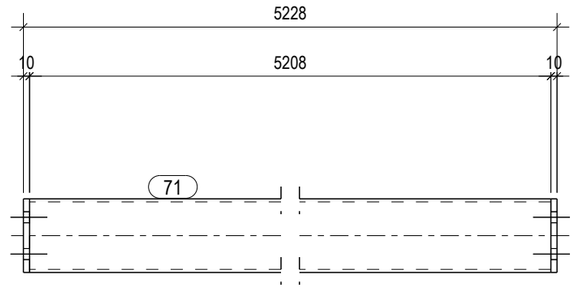

1:10

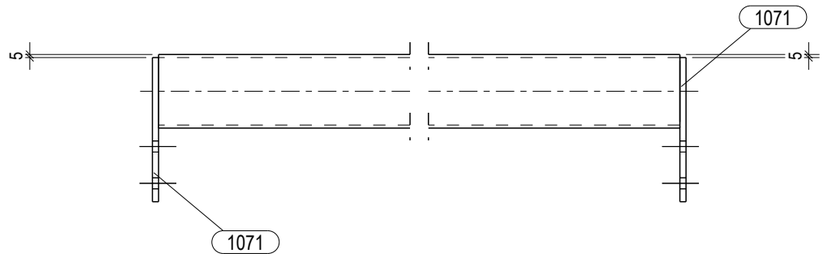

Lista elemenata za sklop: PK/40						Komada: 1
Poz.	Profil	Materijal	Kol.	Duljina (mm)	A (m²)	Težina (kg)
71	SHS120X5	S235JR	1	5208	2.50	94.0
1071	PL10*120	S235JR	2	235	0.13	4.4
				Sveukupno za sklop:	2.63	98.5

HRVATSKA KOMORA INŽENJERA GRAĐEVINARSTVA
Danijel Ivanušević
dipl.ing.građ.
Ovlašteni inženjer građevinarstva
G 5686

ZAVARI AKO NISU POSEBNO NAZNACENI:	
kutni zavari : a = 0.7 t min	
zavari sa obradom - suceoni zavari	
zavari sa obradom - kutni zavari: a = s	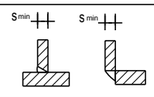
zavari za cijevi a = s (s - debljina stijenke cijevi)	

PROJEKTIRANJE SUDIC d.o.o.
za projektiranje, nadzor i savjetovanje

Stara cesta 20a, Mala Rakovica,
10430 Samobor (sjedište)

VII. Južna obala 12, 10000 Zagreb (ured)

tel. 01/ 888 9621
e-mail:
info@projektiranje-sudic.com

REVIZIJA 2:				DATUM REVIZIJE:	
REVIZIJA 1:				DATUM REVIZIJE:	
INVESTITOR:	APITAL d.o.o. Ulica Vladimira Nazora 33	GLAVNI PROJEKTANT:	Natalija Imprić , dipl.ing.arh	DATUM:	03.2022.
GRAĐEVINA:	PROIZVODNA HALA	PROJEKTANT PROJEKTA KONSTRUKCIJE:	Danijel Ivanušević, dipl. ing. građ	T.D.:	772-2021-IZ
LOKACIJA:	Radnička ulica, k.č.br.3295/24, k.o. Vrbovec VRBOVEC	PROJEKTANT RADIONIČKE DOKUMENTACIJE:	Danijel Ivanušević, dipl. ing. građ	MJERILO:	1:10
RAZINA PROJEKTA :	RADIONIČKA DOKUMENTACIJA	SURADNIK/CA:	-	BR.PRILOGA:	3.2
SADRŽAJ CRTEŽA:	SKLOPOVI KONSTRUKCIJE		-	LIST:	56

1:10

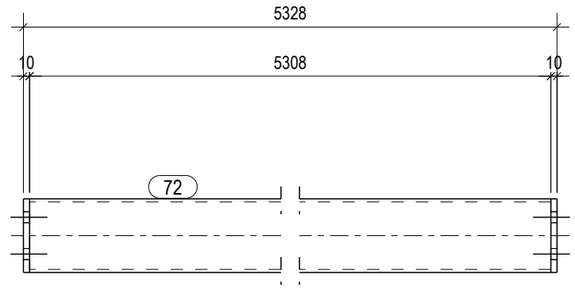

1:10

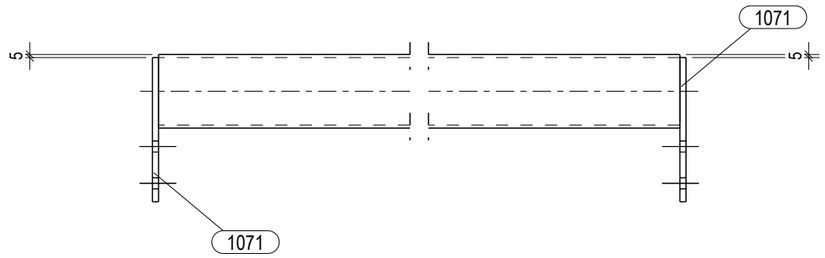

ZAVARI AKO NISU POSEBNO NAZNACENI:	
kutni zavari : a = 0.7 t min	
zavari sa obradom - suceoni zavari	
zavari sa obradom - kutni zavari: a = s	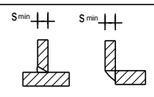
zavari za cijevi a = s (s - debljina stijenke cijevi)	

HRVATSKA KOMORA INŽENJERA GRAĐEVINARSTVA
Danijel Ivanušević
dipl.ing.građ.
Ovlašteni inženjer građevinarstva
G 5686

Lista elemenata za sklop: PK/41 Komada: 1

Poz.	Profil	Materijal	Kol.	Duljina (mm)	A (m²)	Težina (kg)
72	SHS120X5	S235JR	1	5308	2.55	95.8
1071	PL10*120	S235JR	2	235	0.13	4.4
				Sveukupno za sklop:	2.68	100.3

PROJEKTIRANJE SUDIC d.o.o.
za projektiranje, nadzor i savjetovanje

Stara cesta 20a, Mala Rakovica,
10430 Samobor (sjedište)
VII. Južna obala 12, 10000 Zagreb (ured)
tel. 01/ 888 9621
e-mail:
info@projektiranje-sudic.com

REVIZIJA 2:				DATUM REVIZIJE:	
REVIZIJA 1:				DATUM REVIZIJE:	
INVESTITOR:	APITAL d.o.o. Ulica Vladimira Nazora 33	GLAVNI PROJEKTANT:	Natalija Imprić , dipl.ing.arh	DATUM:	03.2022.
GRAĐEVINA:	PROIZVODNA HALA	PROJEKTANT PROJEKTA KONSTRUKCIJE:	Danijel Ivanušević, dipl. ing. građ	T.D.:	772-2021-IZ
LOKACIJA:	Radnička ulica, k.č.br.3295/24, k.o. Vrbovec VRBOVEC	PROJEKTANT RADIONIČKE DOKUMENTACIJE:	Danijel Ivanušević, dipl. ing. građ	MJERILO:	1:10
RAZINA PROJEKTA :	RADIONIČKA DOKUMENTACIJA	SURADNIK/CA:	-	BR.PRILOGA:	3.2
SADRŽAJ CRTEŽA:	SKLOPOVI KONSTRUKCIJE		-	LIST:	57

1:15

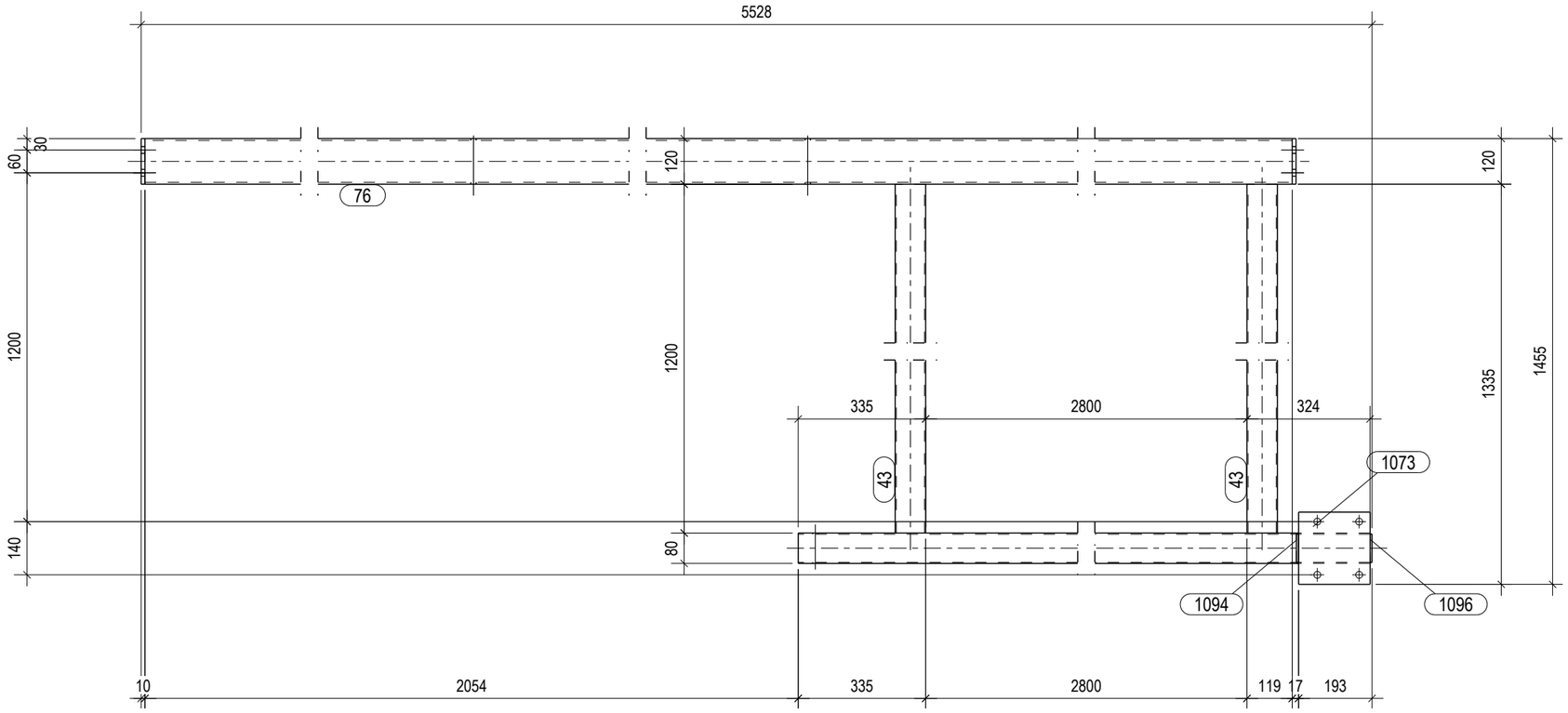

1:15

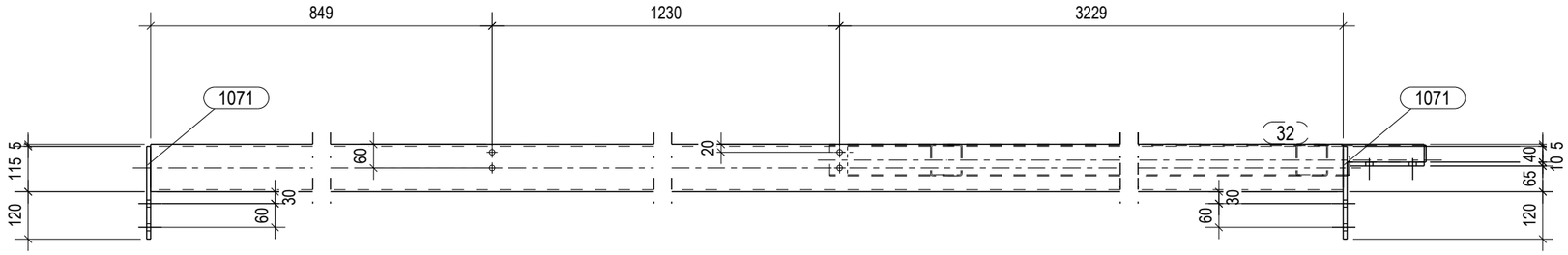

HRVATSKA KOMORA INŽENJERA GRAĐEVINARSTVA
Danijel Ivanušević
dipl.ing.građ.
Ovlašteni inženjer građevinarstva
G 5686

ZAVARI AKO NISU POSEBNO NAZNACENI:	
kutni zavari : a = 0.7 t min	
zavari sa obradom - suceoni zavari	
zavari sa obradom - kutni zavari: a = s	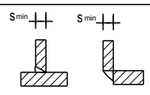
zavari za cijevi a = s (s - debljina stijenke cijevi)	

Lista elemenata za sklop: PK/42 Komada: 1

Poz.	Profil	Materijal	Kol.	Duljina (mm)	A (m²)	Težina (kg)
32	SHS80X3	S235JR	1	3459	1.08	24.4
43	SHS80X3	S235JR	2	1200	0.77	17.4
76	SHS120X5	S235JR	1	5308	2.55	95.8
1071	PL10*120	S235JR	2	235	0.13	4.4
1073	PL10*190	S235JR	1	188	0.08	2.8
1094	PL5X75	S235JR	1	48	0.01	0.1
1096	PL5X75	S235JR	1	43	0.01	0.1
				Sveukupno za sklop:	4.62	145.2

PROJEKTIRANJE SUDIC d.o.o.
za projektiranje, nadzor i savjetovanje

Stara cesta 20a, Mala Rakovica,
10430 Samobor (sjedište)
VII. Južna obala 12, 10000 Zagreb (ured)
tel. 01/ 888 9621
e-mail:
info@projektiranje-sudic.com

REVIZIJA 2:				DATUM REVIZIJE:	
REVIZIJA 1:				DATUM REVIZIJE:	
INVESTITOR:	APITAL d.o.o. Ulica Vladimira Nazora 33	GLAVNI PROJEKTANT:	Natalija Imprić , dipl.ing.arh	DATUM:	03.2022.
GRAĐEVINA:	PROIZVODNA HALA	PROJEKTANT PROJEKTA KONSTRUKCIJE:	Danijel Ivanušević, dipl. ing. građ	T.D.:	772-2021-IZ
LOKACIJA:	Radnička ulica, k.č.br.3295/24, k.o. Vrbovec VRBOVEC	PROJEKTANT RADIONIČKE DOKUMENTACIJE:	Danijel Ivanušević, dipl. ing. građ	MJERILO:	1:15
RAZINA PROJEKTA :	RADIONIČKA DOKUMENTACIJA	SURADNIK/CA:	-	BR.PRILOGA:	3.2
SADRŽAJ CRTEŽA:	SKLOPOVI KONSTRUKCIJE		-	LIST:	58

1:10

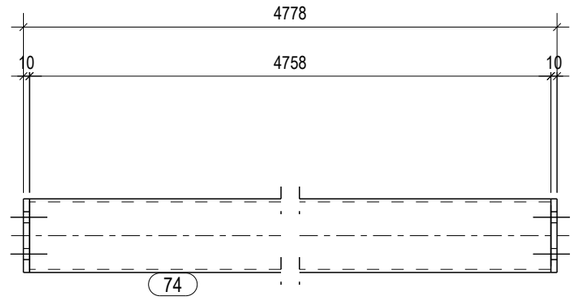

1:10

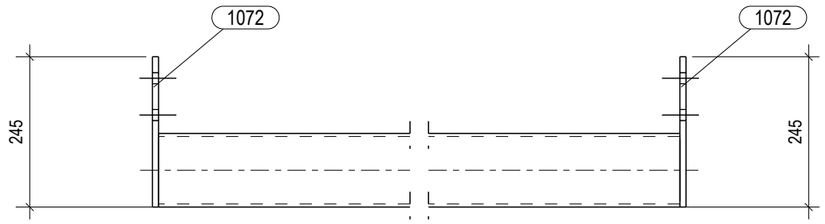

Lista elemenata za sklop:	PK/43					Komada: 1
Poz.	Profil	Materijal	Kol.	Duljina (mm)	A (m²)	Težina (kg)
74	SHS120X5	S235JR	1	4758	2.29	85.9
1072	PL10*120	S235JR	2	245	0.13	4.6
				Sveukupno za sklop:	2.42	90.5

ZAVARI AKO NISU POSEBNO NAZNACENI:	
kutni zavari : a = 0.7 t min	
zavari sa obradom - suceoni zavari	
zavari sa obradom - kutni zavari: a = s	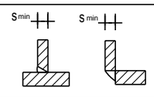
zavari za cijevi a = s (s - debljina stijenke cijevi)	

HRVATSKA KOMORA INŽENJERA GRAĐEVINARSTVA
Danijel Ivanušević
dipl.ing.građ.
Ovlašteni inženjer građevinarstva
G 5686

PROJEKTIRANJE SUDIC d.o.o.
za projektiranje, nadzor i savjetovanje

Stara cesta 20a, Mala Rakovica,
10430 Samobor (sjedište)

VII. Južna obala 12, 10000 Zagreb (ured)

tel. 01/ 888 9621
e-mail:
info@projektiranje-sudic.com

REVIZIJA 2:				DATUM REVIZIJE:	
REVIZIJA 1:				DATUM REVIZIJE:	
INVESTITOR:	APITAL d.o.o. Ulica Vladimira Nazora 33	GLAVNI PROJEKTANT:	Natalija Imprić , dipl.ing.arh	DATUM:	03.2022.
GRAĐEVINA:	PROIZVODNA HALA	PROJEKTANT PROJEKTA KONSTRUKCIJE:	Danijel Ivanušević, dipl. ing. građ	T.D.:	772-2021-IZ
LOKACIJA:	Radnička ulica, k.č.br.3295/24, k.o. Vrbovec VRBOVEC	PROJEKTANT RADIONIČKE DOKUMENTACIJE:	Danijel Ivanušević, dipl. ing. građ	MJERILO:	1:10
RAZINA PROJEKTA :	RADIONIČKA DOKUMENTACIJA	SURADNIK/CA:	-	BR.PRILOGA:	3.2
SADRŽAJ CRTEŽA:	SKLOPOVI KONSTRUKCIJE		-	LIST:	59

1:10

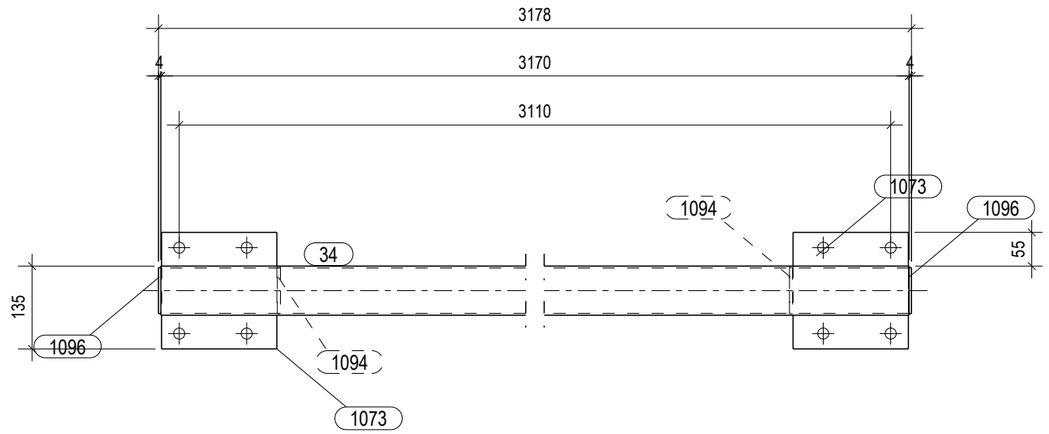

1:10

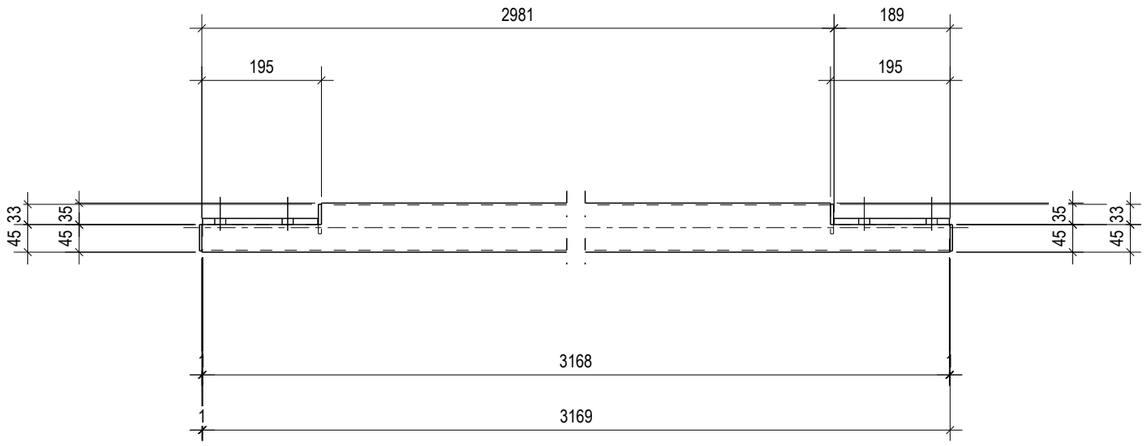

ZAVARI AKO NISU POSEBNO NAZNACENI:

kutni zavari : a = 0.7 t min	
zavari sa obradom - suceoni zavari	
zavari sa obradom - kutni zavari: a = s	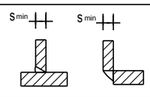

zavari za cijevi a = s (s - debljina stijenke cijevi)

HRVATSKA KOMORA INŽENJERA GRAĐEVINARSTVA
Danijel Ivanušević
dipl.ing.građ.
Ovlašteni inženjer građevinarstva
G 5686

Lista elemenata za sklop: PK/44 Komada: 1

Poz.	Profil	Materijal	Kol.	Duljina (mm)	A (m¸)	Težina (kg)
34	SHS80X3	S235JR	1	3170	0.96	21.7
1073	PL10*190	S235JR	2	188	0.16	5.6
1094	PL5X75	S235JR	2	48	0.02	0.3
1096	PL5X75	S235JR	2	43	0.02	0.3
				Sveukupno za sklop:	1.15	27.8

PROJEKTIRANJE SUDIC d.o.o.
za projektiranje, nadzor i savjetovanje

Stara cesta 20a, Mala Rakovica,
10430 Samobor (sjedište)

VII. Južna obala 12, 10000 Zagreb (ured)

tel. 01/ 888 9621
e-mail:
info@projektiranje-sudic.com

REVIZIJA 2:				DATUM REVIZIJE:	
REVIZIJA 1:				DATUM REVIZIJE:	
INVESTITOR:	APITAL d.o.o. Ulica Vladimira Nazora 33	GLAVNI PROJEKTANT:	Natalija Imprić , dipl.ing.arh	DATUM:	03.2022.
GRAĐEVINA:	PROIZVODNA HALA	PROJEKTANT PROJEKTA KONSTRUKCIJE:	Danijel Ivanušević, dipl. ing. građ	T.D.:	772-2021-IZ
LOKACIJA:	Radnička ulica, k.č.br.3295/24, k.o. Vrbovec VRBOVEC	PROJEKTANT RADIONIČKE DOKUMENTACIJE:	Danijel Ivanušević, dipl. ing. građ	MJERILO:	1:10
RAZINA PROJEKTA :	RADIONIČKA DOKUMENTACIJA	SURADNIK/CA:	-	BR.PRILOGA:	3.2
SADRŽAJ CRTEŽA:	SKLOPOVI KONSTRUKCIJE		-	LIST:	60

1:10

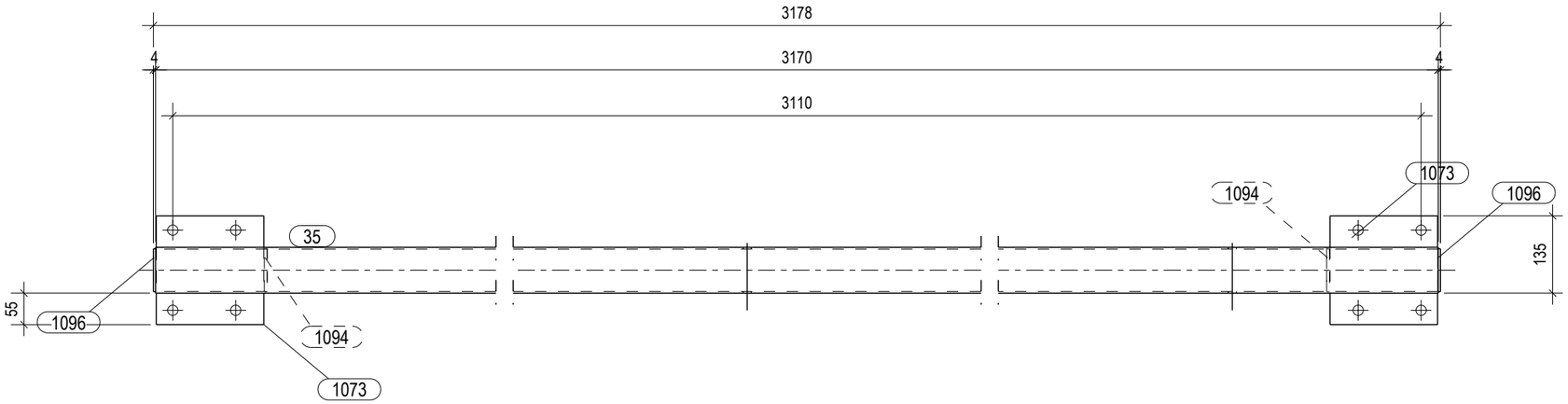

1:10

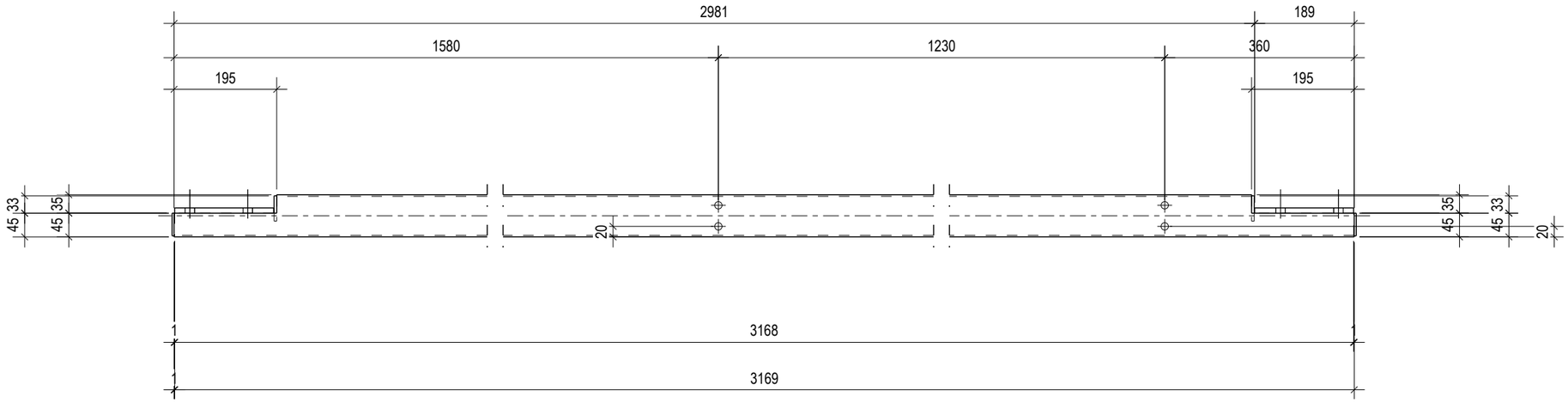

ZAVARI AKO NISU POSEBNO NAZNACENI:	
kutni zavari : a = 0.7 t min	
zavari sa obradom - suceoni zavari	
zavari sa obradom - kutni zavari: a = s	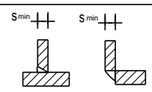
zavari za cijevi a = s (s - debljina stijenke cijevi)	

HRVATSKA KOMORA INŽENJERA GRAĐEVINARSTVA
Danijel Ivanušević
dipl.ing.građ.
Ovlašteni inženjer građevinarstva
G 5686

Lista elemenata za sklop: PK/45 Komada: 1

Poz.	Profil	Materijal	Kol.	Duljina (mm)	A (m²)	Težina (kg)
35	SHS80X3	S235JR	1	3170	0.96	21.7
1073	PL10*190	S235JR	2	188	0.16	5.6
1094	PL5X75	S235JR	2	48	0.02	0.3
1096	PL5X75	S235JR	2	43	0.02	0.3
				Sveukupno za sklop:	1.15	27.8

PROJEKTIRANJE SUDIC d.o.o.
za projektiranje, nadzor i savjetovanje

Stara cesta 20a, Mala Rakovica,
10430 Samobor (sjedište)
VII. Južna obala 12, 10000 Zagreb (ured)
tel. 01/ 888 9621
e-mail:
info@projektiranje-sudic.com

REVIZIJA 2:				DATUM REVIZIJE:	
REVIZIJA 1:				DATUM REVIZIJE:	
INVESTITOR:	APITAL d.o.o. Ulica Vladimira Nazora 33	GLAVNI PROJEKTANT:	Natalija Imprić , dipl.ing.arh	DATUM:	03.2022.
GRAĐEVINA:	PROIZVODNA HALA	PROJEKTANT PROJEKTA KONSTRUKCIJE:	Danijel Ivanušević, dipl. ing. građ	T.D.:	772-2021-IZ
LOKACIJA:	Radnička ulica, k.č.br.3295/24, k.o. Vrbovec VRBOVEC	PROJEKTANT RADIONIČKE DOKUMENTACIJE:	Danijel Ivanušević, dipl. ing. građ	MJERILO:	1:10
RAZINA PROJEKTA :	RADIONIČKA DOKUMENTACIJA	SURADNIK/CA:	-	BR.PRILOGA:	3.2
SADRŽAJ CRTEŽA:	SKLOPOVI KONSTRUKCIJE		-	LIST:	61

1:10

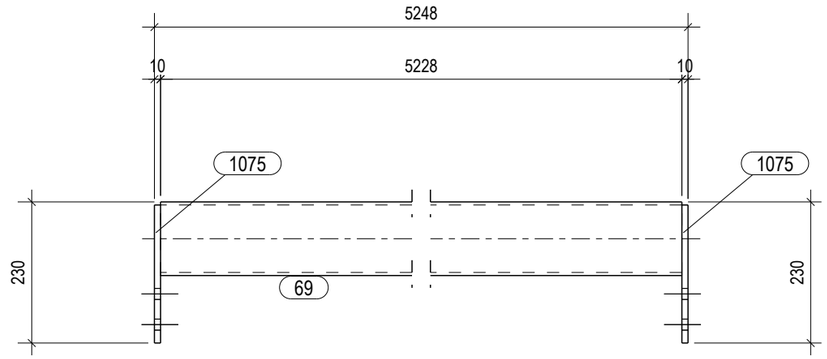

1:10

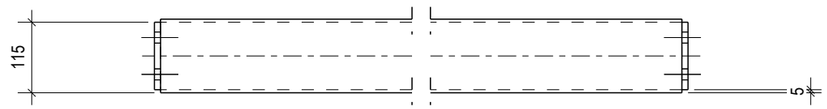

Lista elemenata za sklop: PK/46						Komada: 2
Poz.	Profil	Materijal	Kol.	Duljina (mm)	A (m²)	Težina (kg)
69	SHS120X5	S235JR	1	5228	2.51	94.4
1075	PL10*110	S235JR	2	225	0.11	3.9
				Sveukupno za sklop:	2.62	98.3

ZAVARI AKO NISU POSEBNO NAZNACENI:	
kutni zavari : a = 0.7 t min	
zavari sa obradom - suceoni zavari	
zavari sa obradom - kutni zavari: a = s	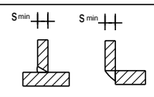
zavari za cijevi a = s (s - debljina stijenke cijevi)	

HRVATSKA KOMORA INŽENJERA GRAĐEVINARSTVA
Danijel Ivanušević
dipl.ing.građ.
Ovlašteni inženjer građevinarstva
G 5686

PROJEKTIRANJE SUDIC d.o.o.
za projektiranje, nadzor i savjetovanje

Stara cesta 20a, Mala Rakovica,
10430 Samobor (sjedište)
VII. Južna obala 12, 10000 Zagreb (ured)
tel. 01/ 888 9621
e-mail:
info@projektiranje-sudic.com

REVIZIJA 2:				DATUM REVIZIJE:	
REVIZIJA 1:				DATUM REVIZIJE:	
INVESTITOR:	APITAL d.o.o. Ulica Vladimira Nazora 33	GLAVNI PROJEKTANT:	Natalija Imprić , dipl.ing.arh	DATUM:	03.2022.
GRAĐEVINA:	PROIZVODNA HALA	PROJEKTANT PROJEKTA KONSTRUKCIJE:	Danijel Ivanušević, dipl. ing. građ	T.D.:	772-2021-IZ
LOKACIJA:	Radnička ulica, k.č.br.3295/24, k.o. Vrbovec VRBOVEC	PROJEKTANT RADIONIČKE DOKUMENTACIJE:	Danijel Ivanušević, dipl. ing. građ	MJERILO:	1:10
RAZINA PROJEKTA :	RADIONIČKA DOKUMENTACIJA	SURADNIK/CA:	-	BR.PRILOGA:	3.2
SADRŽAJ CRTEŽA:	SKLOPOVI KONSTRUKCIJE		-	LIST:	62

1:10

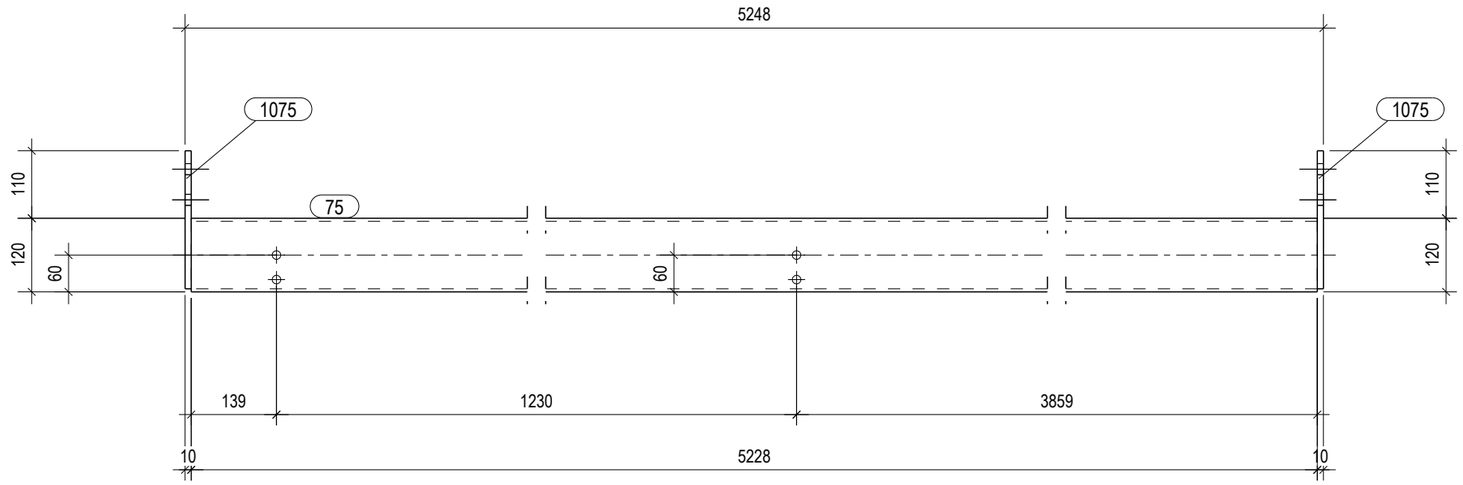

1:10

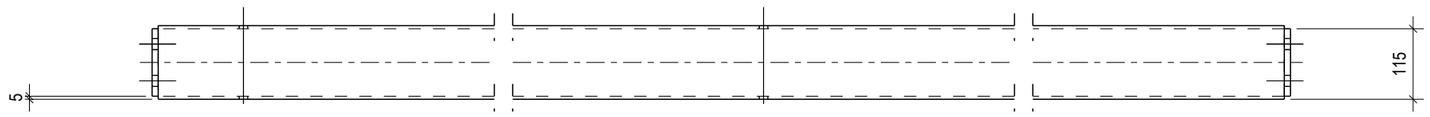

ZAVARI AKO NISU POSEBNO NAZNACENI:	
kutni zavari : a = 0.7 t min	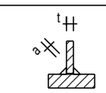
zavari sa obradom - suceoni zavari	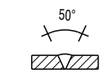
zavari sa obradom - kutni zavari: a = s	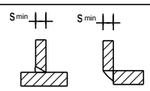
zavari za cijevi a = s (s - debljina stijenke cijevi)	

HRVATSKA KOMORA INŽENJERA GRAĐEVINARSTVA
Danijel Ivanušević
dipl.ing.građ.
Ovlašteni inženjer građevinarstva
G 5686

Lista elemenata za sklop: PK/47 Komada: 2

Poz.	Profil	Materijal	Kol.	Duljina (mm)	A (m²)	Težina (kg)
75	SHS120X5	S235JR	1	5228	2.51	94.4
1075	PL10*110	S235JR	2	225	0.11	3.9
				Sveukupno za sklop:	2.62	98.3

PROJEKTIRANJE SUDIC d.o.o.
za projektiranje, nadzor i savjetovanje

Stara cesta 20a, Mala Rakovica,
10430 Samobor (sjedište)
VII. Južna obala 12, 10000 Zagreb (ured)
tel. 01/ 888 9621
e-mail:
info@projektiranje-sudic.com

REVIZIJA 2:				DATUM REVIZIJE:	
REVIZIJA 1:				DATUM REVIZIJE:	
INVESTITOR:	APITAL d.o.o. Ulica Vladimira Nazora 33	GLAVNI PROJEKTANT:	Natalija Imprić , dipl.ing.arh	DATUM:	03.2022.
GRADEVINA:	PROIZVODNA HALA	PROJEKTANT PROJEKTA KONSTRUKCIJE:	Danijel Ivanušević, dipl. ing. građ	T.D.:	772-2021-IZ
LOKACIJA:	Radnička ulica, k.č.br.3295/24, k.o. Vrbovec VRBOVEC	PROJEKTANT RADIONIČKE DOKUMENTACIJE:	Danijel Ivanušević, dipl. ing. građ	MJERILO:	1:10
RAZINA PROJEKTA :	RADIONIČKA DOKUMENTACIJA	SURADNIK/CA:	-	BR.PRILOGA:	3.2
SADRŽAJ CRTEŽA:	SKLOPOVI KONSTRUKCIJE		-	LIST:	63

1:10

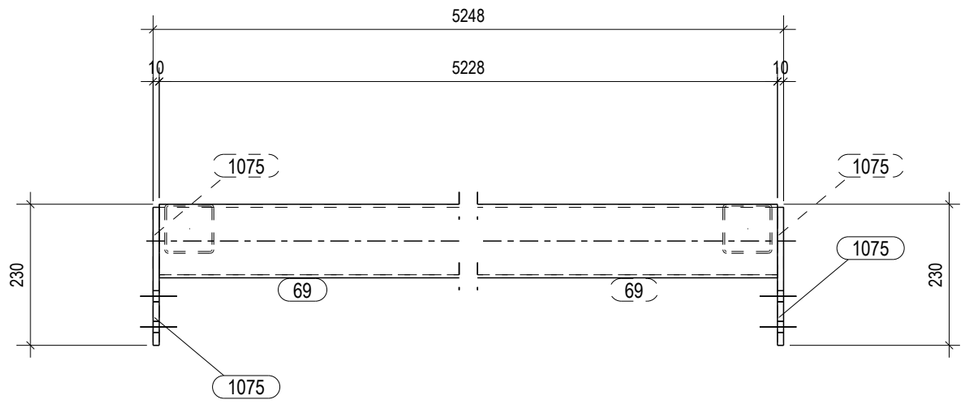

1:10

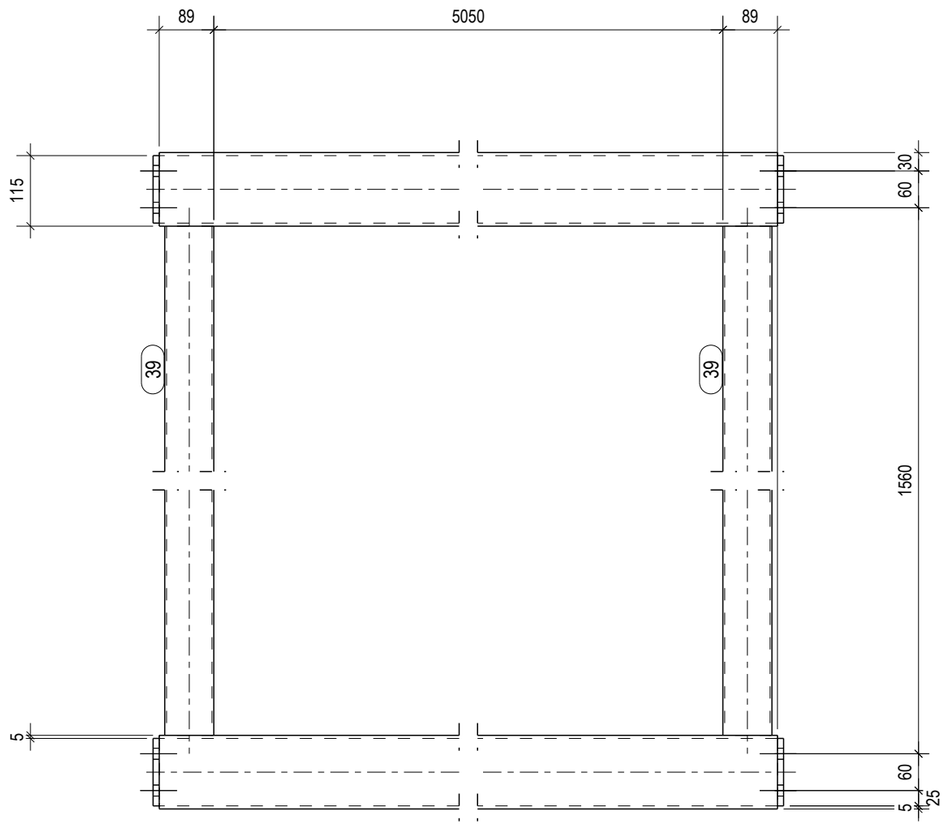

Lista elemenata za sklop:	PK/48					Komada: 9
Poz.	Profil	Materijal	Kol.	Duljina (mm)	A (m¸)	Težina (kg)
39	SHS80X3	S235JR	2	1500	0.96	21.8
69	SHS120X5	S235JR	2	5228	5.02	188.8
1075	PL10*110	S235JR	4	225	0.22	7.8
				Sveukupno za sklop:	6.21	218.3

HRVATSKA KOMORA INŽENJERA GRAĐEVINARSTVA
Danijel Ivanušević
dipl.ing.građ.
Ovlašteni inženjer građevinarstva
G 5686

ZAVARI AKO NISU POSEBNO NAZNACENI:	
kutni zavari : a = 0.7 t min	
zavari sa obradom - suceoni zavari	
zavari sa obradom - kutni zavari: a = s	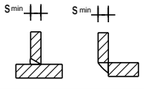
zavari za cijevi a = s (s - debljina stijenke cijevi)	

PROJEKTIRANJE SUDIC d.o.o.
za projektiranje, nadzor i savjetovanje

Stara cesta 20a, Mala Rakovica,
10430 Samobor (sjedište)

VII. Južna obala 12, 10000 Zagreb (ured)

tel. 01/ 888 9621
e-mail:
info@projektiranje-sudic.com

REVIZIJA 2:				DATUM REVIZIJE:	
REVIZIJA 1:				DATUM REVIZIJE:	
INVESTITOR:	APITAL d.o.o. Ulica Vladimira Nazora 33	GLAVNI PROJEKTANT:	Natalija Imprić , dipl.ing.arh	DATUM:	03.2022.
GRAĐEVINA:	PROIZVODNA HALA	PROJEKTANT PROJEKTA KONSTRUKCIJE:	Danijel Ivanušević, dipl. ing. građ	T.D.:	772-2021-IZ
LOKACIJA:	Radnička ulica, k.č.br.3295/24, k.o. Vrbovec VRBOVEC	PROJEKTANT RADIONIČKE DOKUMENTACIJE:	Danijel Ivanušević, dipl. ing. građ	MJERILO:	1:10
RAZINA PROJEKTA :	RADIONIČKA DOKUMENTACIJA	SURADNIK/CA:	-	BR.PRILOGA:	3.2
SADRŽAJ CRTEŽA:	SKLOPOVI KONSTRUKCIJE		-	LIST:	64

1:10

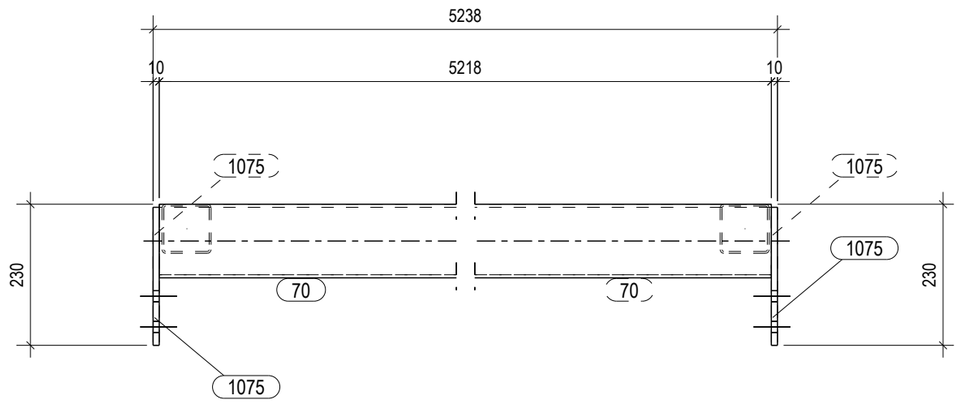

1:10

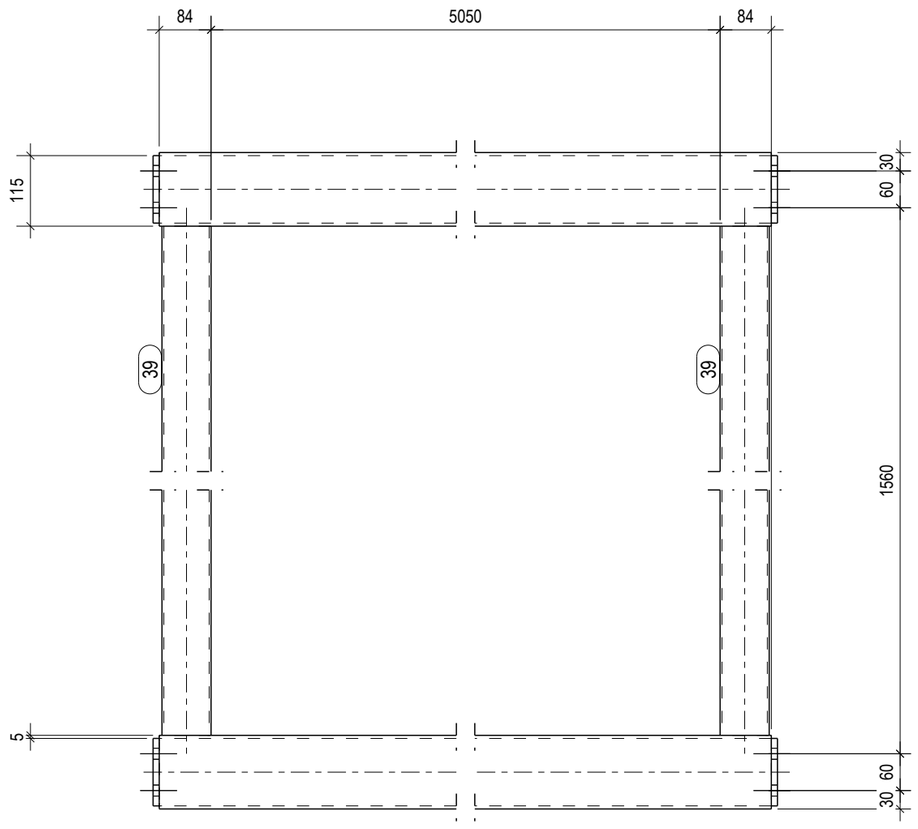

Lista elemenata za sklop:	PK/49					Komada: 4
Poz.	Profil	Materijal	Kol.	Duljina (mm)	A (m¸)	Težina (kg)
39	SHS80X3	S235JR	2	1500	0.96	21.8
70	SHS120X5	S235JR	2	5218	5.01	188.4
1075	PL10*110	S235JR	4	225	0.22	7.8
				Sveukupno za sklop:	6.20	218.0

ZAVARI AKO NISU POSEBNO NAZNACENI:	
kutni zavari : a = 0.7 t min	
zavari sa obradom - suceoni zavari	
zavari sa obradom - kutni zavari: a = s	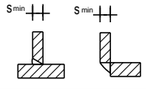
zavari za cijevi a = s (s - debljina stijenke cijevi)	

HRVATSKA KOMORA INŽENJERA GRAĐEVINARSTVA
Danijel Ivanušević
dipl.ing.građ.
Ovlašteni inženjer građevinarstva
G 5686

PROJEKTIRANJE SUDIC d.o.o.
za projektiranje, nadzor i savjetovanje

Stara cesta 20a, Mala Rakovica,
10430 Samobor (sjedište)

VII. Južna obala 12, 10000 Zagreb (ured)

tel. 01/ 888 9621
e-mail:
info@projektiranje-sudic.com

REVIZIJA 2:				DATUM REVIZIJE:	
REVIZIJA 1:				DATUM REVIZIJE:	
INVESTITOR:	APITAL d.o.o. Ulica Vladimira Nazora 33	GLAVNI PROJEKTANT:	Natalija Imprić , dipl.ing.arh	DATUM:	03.2022.
GRAĐEVINA:	PROIZVODNA HALA	PROJEKTANT PROJEKTA KONSTRUKCIJE:	Danijel Ivanušević, dipl. ing. građ	T.D.:	772-2021-IZ
LOKACIJA:	Radnička ulica, k.č.br.3295/24, k.o. Vrbovec VRBOVEC	PROJEKTANT RADIONIČKE DOKUMENTACIJE:	Danijel Ivanušević, dipl. ing. građ	MJERILO:	1:10
RAZINA PROJEKTA :	RADIONIČKA DOKUMENTACIJA	SURADNIK/CA:	-	BR.PRILOGA:	3.2
SADRŽAJ CRTEŽA:	SKLOPOVI KONSTRUKCIJE		-	LIST:	65

1:10

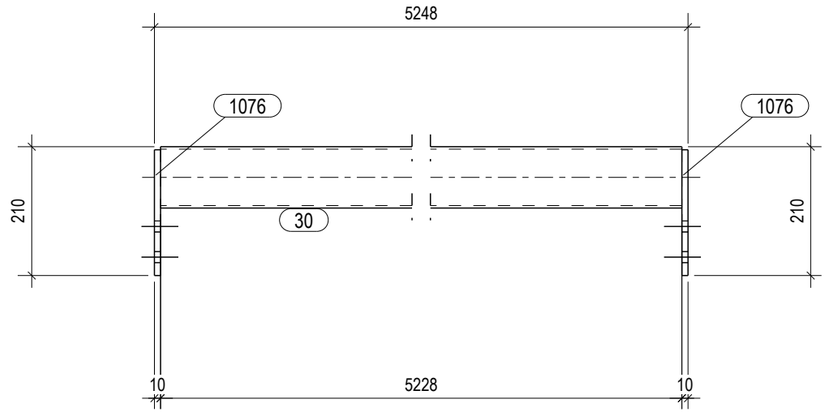

1:10

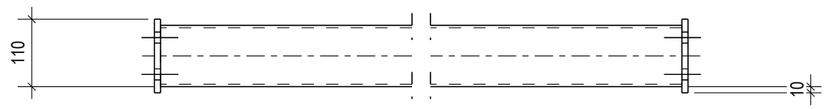

Lista elemenata za sklop: PK/50						Komada: 1
Poz.	Profil	Materijal	Kol.	Duljina (mm)	A (m²)	Težina (kg)
30	SHS100X4	S235JR	1	5228	2.09	63.0
1076	PL10*120	S235JR	2	205	0.11	3.9
				Sveukupno za sklop:	2.20	66.9

ZAVARI AKO NISU POSEBNO NAZNACENI:	
kutni zavari : a = 0.7 t min	
zavari sa obradom - suceoni zavari	
zavari sa obradom - kutni zavari: a = s	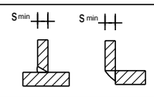
zavari za cijevi a = s (s - debljina stijenke cijevi)	

HRVATSKA KOMORA INŽENJERA GRAĐEVINARSTVA
Danijel Ivanušević
dipl.ing.građ.
Ovlašteni inženjer građevinarstva
G 5686

PROJEKTIRANJE SUDIC d.o.o.
za projektiranje, nadzor i savjetovanje

Stara cesta 20a, Mala Rakovica,
10430 Samobor (sjedište)

VII. Južna obala 12, 10000 Zagreb (ured)

tel. 01/ 888 9621
e-mail:
info@projektiranje-sudic.com

REVIZIJA 2:				DATUM REVIZIJE:	
REVIZIJA 1:				DATUM REVIZIJE:	
INVESTITOR:	APITAL d.o.o. Ulica Vladimira Nazora 33	GLAVNI PROJEKTANT:	Natalija Imprić , dipl.ing.arh	DATUM:	03.2022.
GRAĐEVINA:	PROIZVODNA HALA	PROJEKTANT PROJEKTA KONSTRUKCIJE:	Danijel Ivanušević, dipl. ing. građ	T.D.:	772-2021-IZ
LOKACIJA:	Radnička ulica, k.č.br.3295/24, k.o. Vrbovec VRBOVEC	PROJEKTANT RADIONIČKE DOKUMENTACIJE:	Danijel Ivanušević, dipl. ing. građ	MJERILO:	1:10
RAZINA PROJEKTA :	RADIONIČKA DOKUMENTACIJA	SURADNIK/CA:	-	BR.PRILOGA:	3.2
SADRŽAJ CRTEŽA:	SKLOPOVI KONSTRUKCIJE		-	LIST:	66

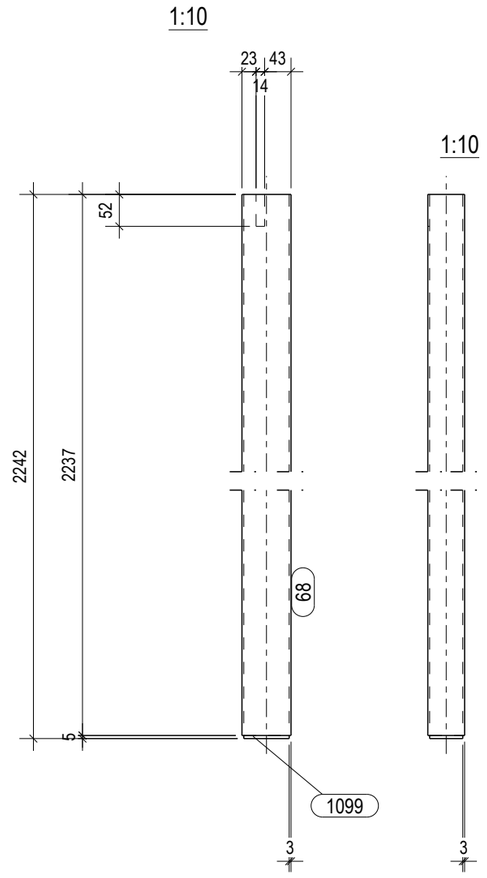

ZAVARI AKO NISU POSEBNO NAZNACENI:	
kutni zavari : a = 0.7 t min	
zavari sa obradom - suceoni zavari	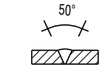
zavari sa obradom - kutni zavari: a = s	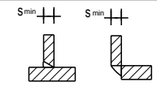
zavari za cijevi a = s (s - debljina stijenke cijevi)	

HRVATSKA KOMORA INŽENJERA GRAĐEVINARSTVA
Danijel Ivanušević
dipl.ing.građ.
Ovlašteni inženjer građevinarstva
G 5686

Lista elemenata za sklop: PK/51 Komada: 1

Poz.	Profil	Materijal	Kol.	Duljina (mm)	A (m²)	Težina (kg)
68	RHS80X60X3	S235JR	1	2237	0.62	14.1
1099	PL5*54	S235JR	1	74	0.01	0.2
				Sveukupno za sklop:	0.63	14.3

PROJEKTIRANJE SUDIC d.o.o.
za projektiranje, nadzor i savjetovanje

Stara cesta 20a, Mala Rakovica,
10430 Samobor (sjedište)

VII. Južna obala 12, 10000 Zagreb (ured)

tel. 01/ 888 9621
e-mail:
info@projektiranje-sudic.com

REVIZIJA 2:				DATUM REVIZIJE:	
REVIZIJA 1:				DATUM REVIZIJE:	
INVESTITOR:	APITAL d.o.o. Ulica Vladimira Nazora 33	GLAVNI PROJEKTANT:	Natalija Imprić , dipl.ing.arh	DATUM:	03.2022.
GRADEVINA:	PROIZVODNA HALA	PROJEKTANT PROJEKTA KONSTRUKCIJE:	Danijel Ivanušević, dipl. ing. građ	T.D.:	772-2021-IZ
LOKACIJA:	Radnička ulica, k.č.br.3295/24, k.o. Vrbovec VRBOVEC	PROJEKTANT RADIONIČKE DOKUMENTACIJE:	Danijel Ivanušević, dipl. ing. građ	MJERILO:	1:10
RAZINA PROJEKTA :	RADIONIČKA DOKUMENTACIJA	SURADNIK/CA:	-	BR.PRILOGA:	3.2
SADRŽAJ CRTEŽA:	SKLOPOVI KONSTRUKCIJE		-	LIST:	67

1:10

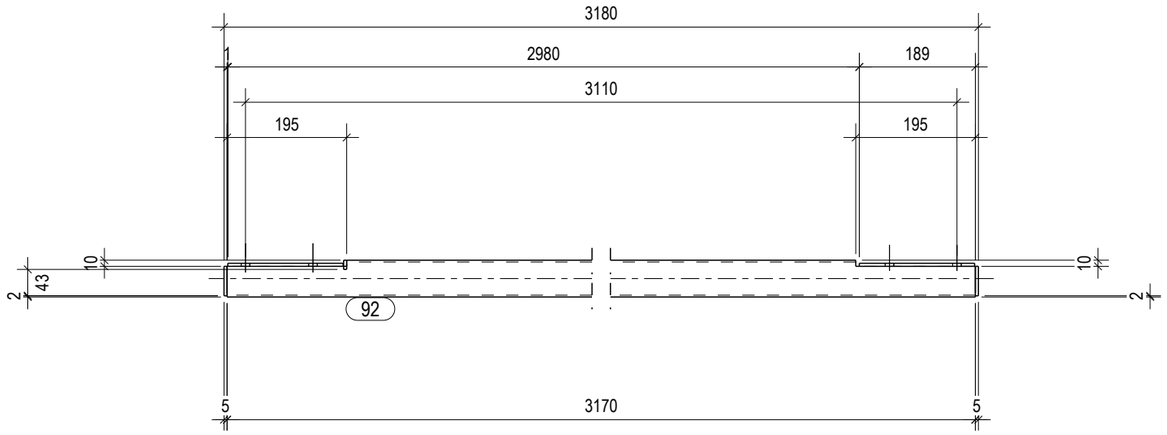

1:10

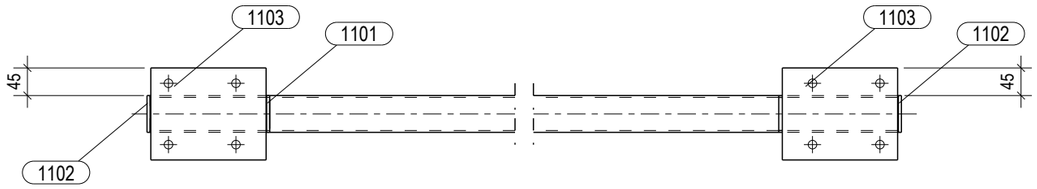

Lista elemenata za sklop:	PK/52					Komada: 1
Poz.	Profil	Materijal	Kol.	Duljina (mm)	A (m¸)	Težina (kg)
92	SHS60X3	S235JR	1	3170	0.73	16.3
1101	PL5X60	S235JR	1	15	0.00	0.0
1102	PL5X60	S235JR	2	48	0.01	0.2
1103	PL5*150	S235JR	2	188	0.12	2.2
				Sveukupno za sklop:	0.87	18.8

ZAVARI AKO NISU POSEBNO NAZNACENI:

kutni zavari : a = 0.7 t min	
zavari sa obradom - suceoni zavari	
zavari sa obradom - kutni zavari: a = s	
zavari za cijevi a = s (s - debljina stijenke cijevi)	

HRVATSKA KOMORA INŽENJERA GRADEVINARSTVA
Danijel Ivanušević
dipl.ing.grad.
Ovlašteni inženjer građevinarstva
G 5686

PROJEKTIRANJE SUDIC d.o.o.
za projektiranje, nadzor i savjetovanje

Stara cesta 20a, Mala Rakovica,
10430 Samobor (sjedište)
VII. Južna obala 12, 10000 Zagreb (ured)
tel. 01/ 888 9621
e-mail:
info@projektiranje-sudic.com

REVIZIJA 2:				DATUM REVIZIJE:	
REVIZIJA 1:				DATUM REVIZIJE:	
INVESTITOR:	APITAL d.o.o. Ulica Vladimira Nazora 33	GLAVNI PROJEKTANT:	Natalija Imprić , dipl.ing.arh	DATUM:	03.2022.
GRADEVINA:	PROIZVODNA HALA	PROJEKTANT PROJEKTA KONSTRUKCIJE:	Danijel Ivanušević, dipl. ing. građ	T.D.:	772-2021-IZ
LOKACIJA:	Radnička ulica, k.č.br.3295/24, k.o. Vrbovec VRBOVEC	PROJEKTANT RADIONIČKE DOKUMENTACIJE:	Danijel Ivanušević, dipl. ing. građ	MJERILO:	1:10
RAZINA PROJEKTA :	RADIONIČKA DOKUMENTACIJA	SURADNIK/CA:	-	BR.PRILOGA:	3.2
SADRŽAJ CRTEŽA:	SKLOPOVI KONSTRUKCIJE		-	LIST:	68

1:10

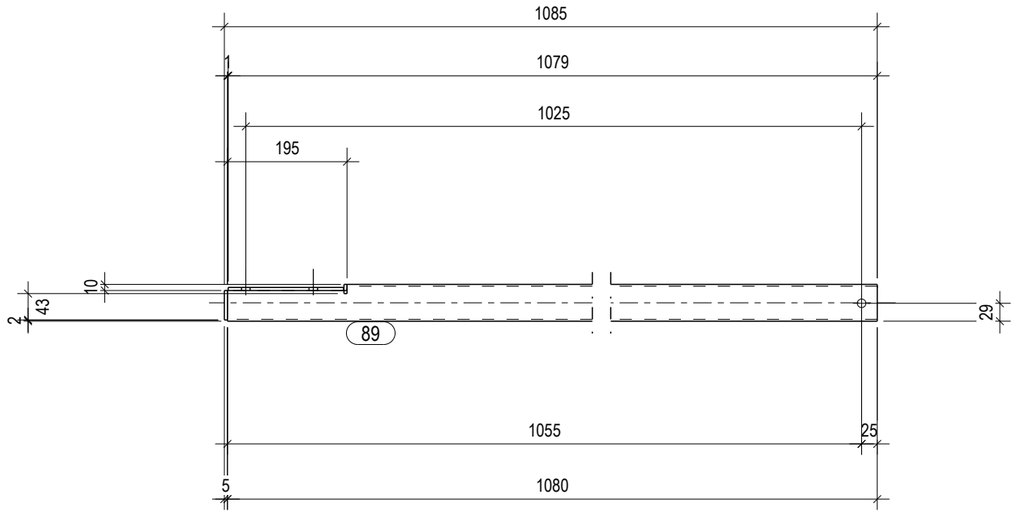

1:10

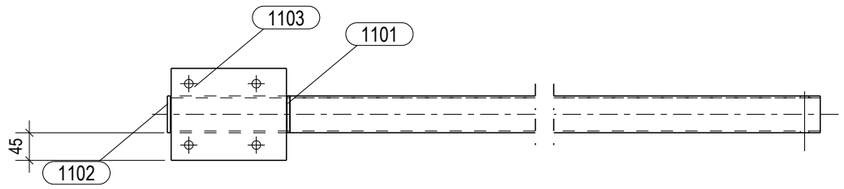

Lista elemenata za sklop:	PK/53				Komada:	1
Poz.	Profil	Materijal	Kol.	Duljina (mm)	A (m)	Težina (kg)
89	SHS60X3	S235JR	1	1080	0.25	5.5
1101	PL5X60	S235JR	1	15	0.00	0.0
1102	PL5X60	S235JR	1	48	0.01	0.1
1103	PL5*150	S235JR	1	188	0.06	1.1
				Sveukupno za sklop:	0.31	6.7

ZAVARI AKO NISU POSEBNO NAZNACENI:	
kutni zavari : a = 0.7 t min	
zavari sa obradom - suceoni zavari	
zavari sa obradom - kutni zavari: a = s	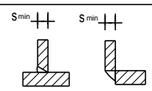
zavari za cijevi a = s (s - debljina stijenke cijevi)	

HRVATSKA KOMORA INŽENJERA GRAĐEVINARSTVA
Danijel Ivanušević
dipl.ing.građ.
Ovlašteni inženjer građevinarstva
G 5686

PROJEKTIRANJE SUDIC d.o.o.
za projektiranje, nadzor i savjetovanje

Stara cesta 20a, Mala Rakovica,
10430 Samobor (sjedište)
VII. Južna obala 12, 10000 Zagreb (ured)
tel. 01/ 888 9621
e-mail:
info@projektiranje-sudic.com

REVIZIJA 2:				DATUM REVIZIJE:	
REVIZIJA 1:				DATUM REVIZIJE:	
INVESTITOR:	APITAL d.o.o. Ulica Vladimira Nazora 33	GLAVNI PROJEKTANT:	Natalija Imprić , dipl.ing.arh	DATUM:	03.2022.
GRAĐEVINA:	PROIZVODNA HALA	PROJEKTANT PROJEKTA KONSTRUKCIJE:	Danijel Ivanušević, dipl. ing. građ	T.D.:	772-2021-IZ
LOKACIJA:	Radnička ulica, k.č.br.3295/24, k.o. Vrbovec VRBOVEC	PROJEKTANT RADIONIČKE DOKUMENTACIJE:	Danijel Ivanušević, dipl. ing. građ	MJERILO:	1:10
RAZINA PROJEKTA :	RADIONIČKA DOKUMENTACIJA	SURADNIK/CA:	-	BR.PRILOGA:	3.2
SADRŽAJ CRTEŽA:	SKLOPOVI KONSTRUKCIJE		-	LIST:	69

1:10

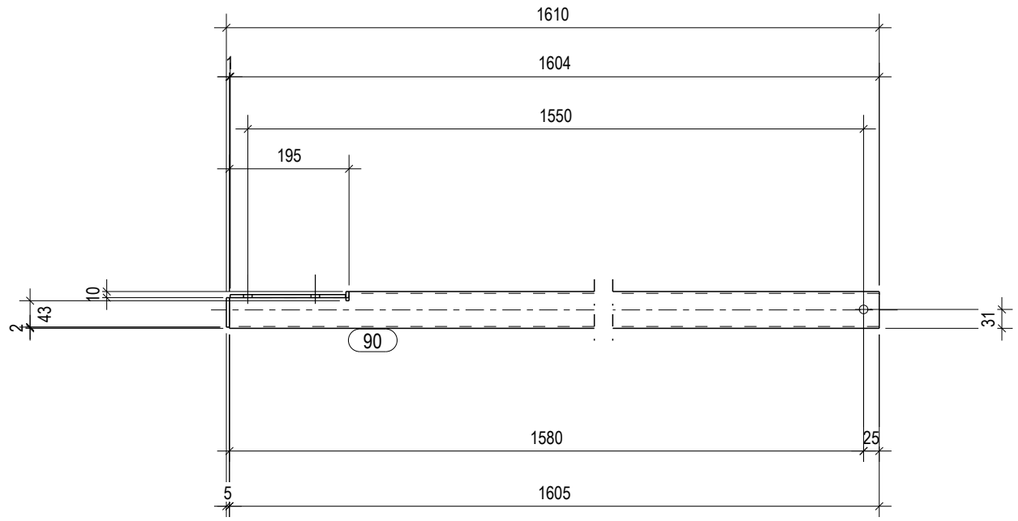

1:10

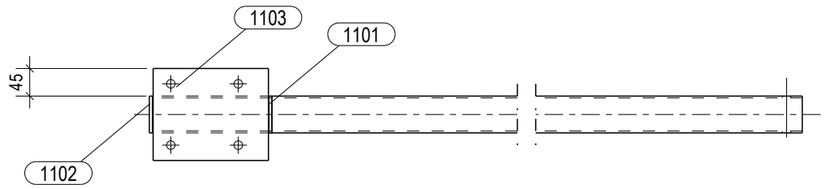

Lista elemenata za sklop:	PK/54					Komada: 1
Poz.	Profil	Materijal	Kol.	Duljina (mm)	A (m¸)	Težina (kg)
90	SHS60X3	S235JR	1	1605	0.37	8.3
1101	PL5X60	S235JR	1	15	0.00	0.0
1102	PL5X60	S235JR	1	48	0.01	0.1
1103	PL5*150	S235JR	1	188	0.06	1.1
				Sveukupno za sklop:	0.44	9.5

ZAVARI AKO NISU POSEBNO NAZNACENI:	
kutni zavari : a = 0.7 t min	
zavari sa obradom - suceoni zavari	
zavari sa obradom - kutni zavari: a = s	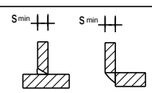
zavari za cijevi a = s (s - debljina stijenke cijevi)	

HRVATSKA KOMORA INŽENJERA GRAĐEVINARSTVA
Danijel Ivanušević
dipl.ing.građ.
Ovlašteni inženjer građevinarstva
G 5686

PROJEKTIRANJE SUDIC d.o.o.
za projektiranje, nadzor i savjetovanje

Stara cesta 20a, Mala Rakovica,
10430 Samobor (sjedište)

VII. Južna obala 12, 10000 Zagreb (ured)

tel. 01/ 888 9621
e-mail:
info@projektiranje-sudic.com

REVIZIJA 2:				DATUM REVIZIJE:	
REVIZIJA 1:				DATUM REVIZIJE:	
INVESTITOR:	APITAL d.o.o. Ulica Vladimira Nazora 33	GLAVNI PROJEKTANT:	Natalija Imprić , dipl.ing.arh	DATUM:	03.2022.
GRADEVINA:	PROIZVODNA HALA	PROJEKTANT PROJEKTA KONSTRUKCIJE:	Danijel Ivanušević, dipl. ing. građ	T.D.:	772-2021-IZ
LOKACIJA:	Radnička ulica, k.č.br.3295/24, k.o. Vrbovec VRBOVEC	PROJEKTANT RADIONIČKE DOKUMENTACIJE:	Danijel Ivanušević, dipl. ing. građ	MJERILO:	1:10
RAZINA PROJEKTA :	RADIONIČKA DOKUMENTACIJA	SURADNIK/CA:	-	BR.PRILOGA:	3.2
SADRŽAJ CRTEŽA:	SKLOPOVI KONSTRUKCIJE		-	LIST:	70

1:15

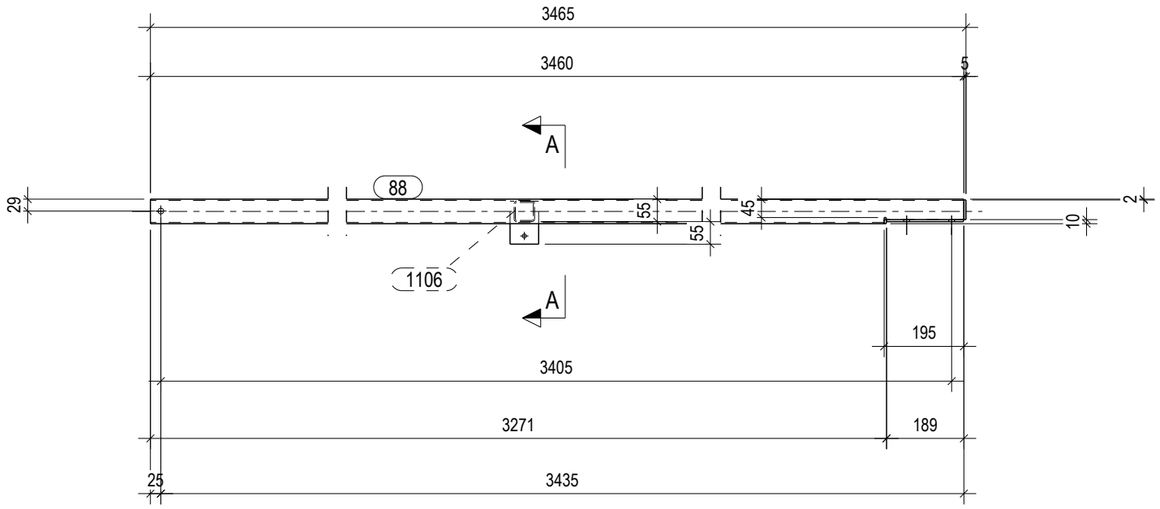

A - A
1:10

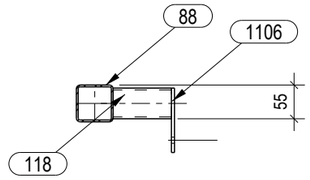

1:15

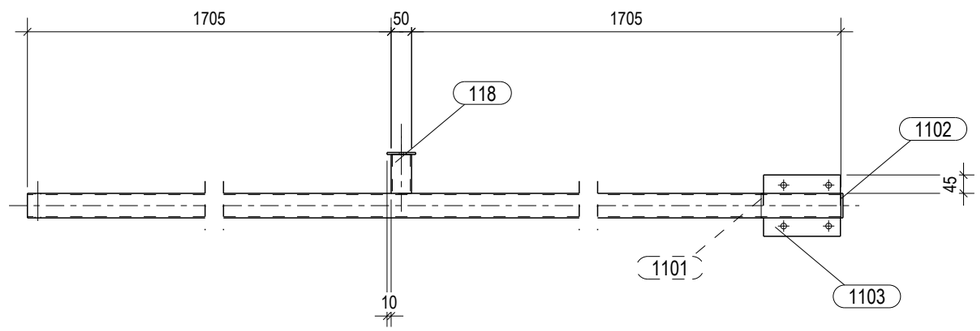

ZAVARI AKO NISU POSEBNO NAZNACENI:

kutni zavari : a = 0.7 t min	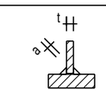
zavari sa obradom - suceoni zavari	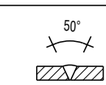
zavari sa obradom - kutni zavari: a = s	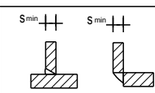
zavari za cijevi a = s (s - debljina stijenke cijevi)	

HRVATSKA KOMORA INŽENJERA GRAĐEVINARSTVA
Danijel Ivanušević
dipl.ing.građ.
Ovlašteni inženjer građevinarstva
G 5686

Lista elemenata za sklop: PK/55 Komada: 1

Poz.	Profil	Materijal	Kol.	Duljina (mm)	A (m²)	Težina (kg)
88	SHS60X3	S235JR	1	3460	0.82	18.2
118	SHS50X3	S235JR	1	95	0.02	0.4
1101	PL5X60	S235JR	1	15	0.00	0.0
1102	PL5X60	S235JR	1	48	0.01	0.1
1103	PL5*150	S235JR	1	188	0.06	1.1
1106	PL5*105	S235JR	1	70	0.02	0.3
				Sveukupno za sklop:	0.92	20.2

PROJEKTIRANJE SUDIC d.o.o.
za projektiranje, nadzor i savjetovanje

Stara cesta 20a, Mala Rakovica,
10430 Samobor (sjedište)

VII. Južna obala 12, 10000 Zagreb (ured)

tel. 01/ 888 9621
e-mail:
info@projektiranje-sudic.com

REVIZIJA 2:				DATUM REVIZIJE:	
REVIZIJA 1:				DATUM REVIZIJE:	
INVESTITOR:	APITAL d.o.o. Ulica Vladimira Nazora 33	GLAVNI PROJEKTANT:	Natalija Imprić , dipl.ing.arh	DATUM:	03.2022.
GRADEVINA:	PROIZVODNA HALA	PROJEKTANT PROJEKTA KONSTRUKCIJE:	Danijel Ivanušević, dipl. ing. građ	T.D.:	772-2021-IZ
LOKACIJA:	Radnička ulica, k.č.br.3295/24, k.o. Vrbovec VRBOVEC	PROJEKTANT RADIONIČKE DOKUMENTACIJE:	Danijel Ivanušević, dipl. ing. građ	MJERILO:	1:10 1:15
RAZINA PROJEKTA :	RADIONIČKA DOKUMENTACIJA	SURADNIK/CA:	-	BR.PRILOGA:	3.2
SADRŽAJ CRTEŽA:	SKLOPOVI KONSTRUKCIJE		-	LIST:	71

1:10

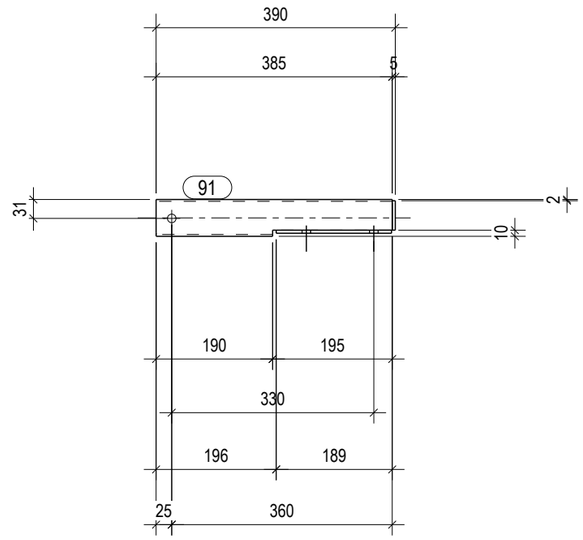

1:10

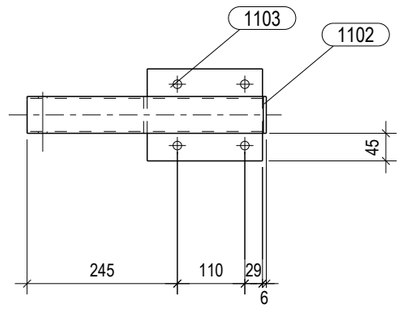

ZAVARI AKO NISU POSEBNO NAZNACENI:	
kutni zavari : a = 0.7 t min	
zavari sa obradom - suceoni zavari	
zavari sa obradom - kutni zavari: a = s	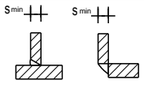
zavari za cijevi a = s (s - debljina stijenke cijevi)	

HRVATSKA KOMORA INŽENJERA GRAĐEVINARSTVA
Danijel Ivanušević
dipl.ing.građ.
Ovlašteni inženjer građevinarstva
G 5686

Lista elemenata za sklop: PK/56					Komada: 1	
Poz.	Profil	Materijal	Kol.	Duljina (mm)	A (m²)	Težina (kg)
91	SHS60X3	S235JR	1	385	0.08	1.7
1102	PL5X60	S235JR	1	48	0.01	0.1
1103	PL5*150	S235JR	1	188	0.06	1.1
				Sveukupno za sklop:	0.15	2.9

PROJEKTIRANJE SUDIC d.o.o.
za projektiranje, nadzor i savjetovanje

Stara cesta 20a, Mala Rakovica,
10430 Samobor (sjedište)

VII. Južna obala 12, 10000 Zagreb (ured)

tel. 01/ 888 9621
e-mail:
info@projektiranje-sudic.com

REVIZIJA 2:				DATUM REVIZIJE:	
REVIZIJA 1:				DATUM REVIZIJE:	
INVESTITOR:	APITAL d.o.o. Ulica Vladimira Nazora 33	GLAVNI PROJEKTANT:	Natalija Imprić , dipl.ing.arh	DATUM:	03.2022.
GRADEVINA:	PROIZVODNA HALA	PROJEKTANT PROJEKTA KONSTRUKCIJE:	Danijel Ivanušević, dipl. ing. građ	T.D.:	772-2021-IZ
LOKACIJA:	Radnička ulica, k.č.br.3295/24, k.o. Vrbovec VRBOVEC	PROJEKTANT RADIONIČKE DOKUMENTACIJE:	Danijel Ivanušević, dipl. ing. građ	MJERILO:	1:10
RAZINA PROJEKTA :	RADIONIČKA DOKUMENTACIJA	SURADNIK/CA:	-	BR.PRILOGA:	3.2
SADRŽAJ CRTEŽA:	SKLOPOVI KONSTRUKCIJE		-	LIST:	72

1:15

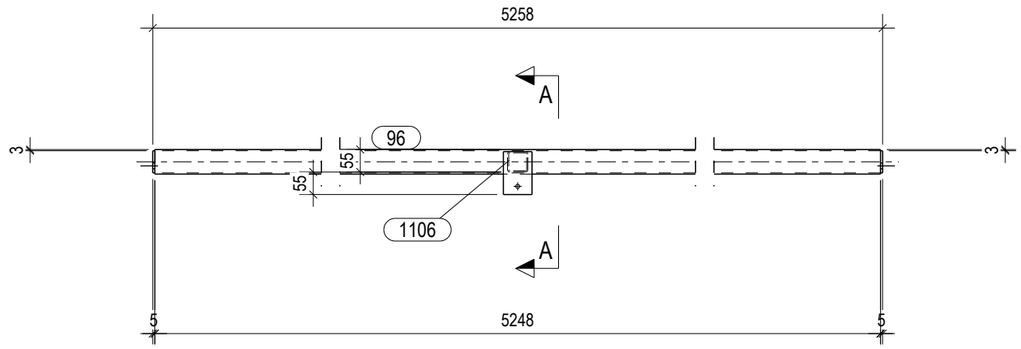

A - A
1:10

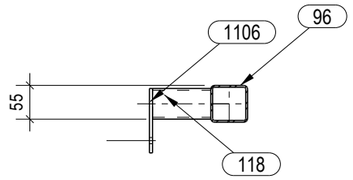

1:15

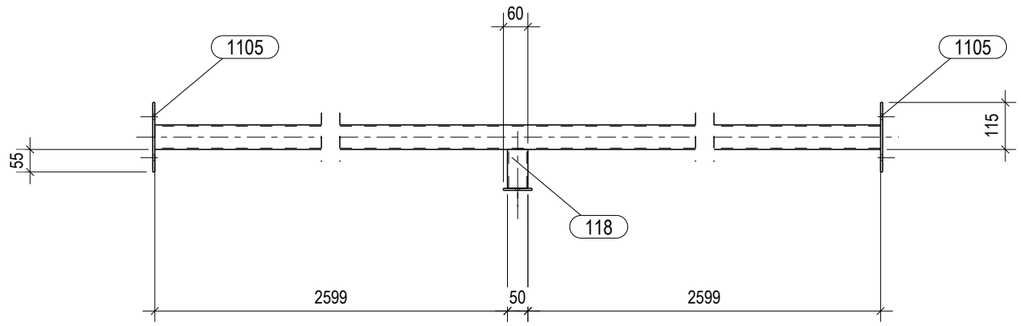

ZAVARI AKO NISU POSEBNO NAZNACENI:	
kutni zavari : a = 0.7 t min	
zavari sa obradom - suceoni zavari	
zavari sa obradom - kutni zavari: a = s	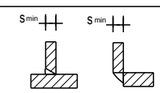
zavari za cijevi a = s (s - debljina stijenke cijevi)	

HRVATSKA KOMORA INŽENJERA GRAĐEVINARSTVA
Danijel Ivanušević
dipl.ing.građ.
Ovlašteni inženjer građevinarstva
G 5686

Lista elemenata za sklop:	PK/57					Komada: 10
Poz.	Profil	Materijal	Kol.	Duljina (mm)	A (m²)	Težina (kg)
96	SHS60X3	S235JR	1	5248	1.26	28.2
118	SHS50X3	S235JR	1	95	0.02	0.4
1105	PL5*170	S235JR	2	54	0.04	0.7
1106	PL5*105	S235JR	1	70	0.02	0.3
				Sveukupno za sklop:	1.34	29.6

PROJEKTIRANJE SUDIC d.o.o.
za projektiranje, nadzor i savjetovanje

Stara cesta 20a, Mala Rakovica,
10430 Samobor (sjedište)

VII. Južna obala 12, 10000 Zagreb (ured)

tel. 01/ 888 9621
e-mail:
info@projektiranje-sudic.com

REVIZIJA 2:				DATUM REVIZIJE:	
REVIZIJA 1:				DATUM REVIZIJE:	
INVESTITOR:	APITAL d.o.o. Ulica Vladimira Nazora 33	GLAVNI PROJEKTANT:	Natalija Imprić , dipl.ing.arh	DATUM:	03.2022.
GRADEVINA:	PROIZVODNA HALA	PROJEKTANT PROJEKTA KONSTRUKCIJE:	Danijel Ivanušević, dipl. ing. građ	T.D.:	772-2021-IZ
LOKACIJA:	Radnička ulica, k.č.br.3295/24, k.o. Vrbovec VRBOVEC	PROJEKTANT RADIONIČKE DOKUMENTACIJE:	Danijel Ivanušević, dipl. ing. građ	MJERILO:	1:10 1:15
RAZINA PROJEKTA :	RADIONIČKA DOKUMENTACIJA	SURADNIK/CA:	-	BR.PRILOGA:	3.2
SADRŽAJ CRTEŽA:	SKLOPOVI KONSTRUKCIJE		-	LIST:	73

1:15

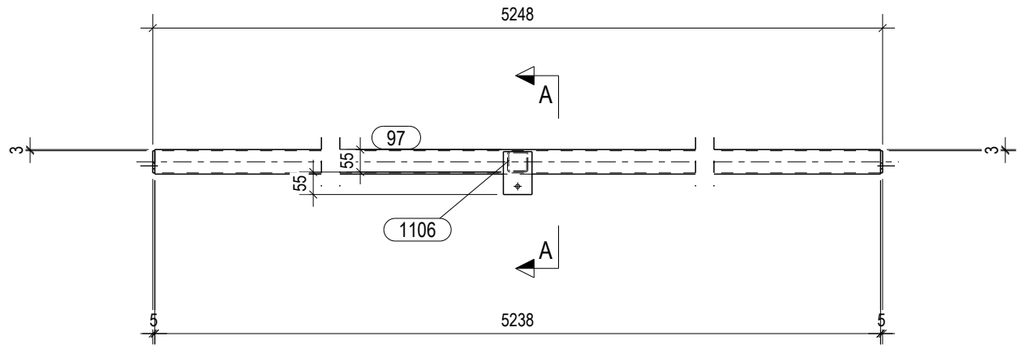

A - A
1:10

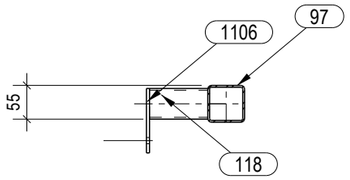

1:15

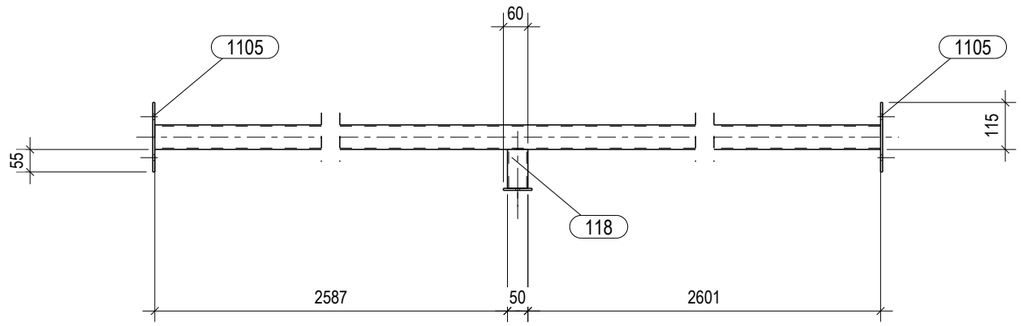

ZAVARI AKO NISU POSEBNO NAZNACENI:	
kutni zavari : a = 0.7 t min	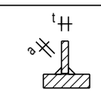
zavari sa obradom - suceoni zavari	
zavari sa obradom - kutni zavari: a = s	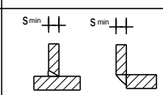
zavari za cijevi a = s (s - debljina stijenke cijevi)	

HRVATSKA KOMORA INŽENJERA GRAĐEVINARSTVA
Danijel Ivanušević
dipl.ing.građ.
Ovlašteni inženjer građevinarstva
G 5686

Lista elemenata za sklop:	PK/58					Komada: 1
Poz.	Profil	Materijal	Kol.	Duljina (mm)	A (m²)	Težina (kg)
97	SHS60X3	S235JR	1	5238	1.26	28.1
118	SHS50X3	S235JR	1	95	0.02	0.4
1105	PL5*170	S235JR	2	54	0.04	0.7
1106	PL5*105	S235JR	1	70	0.02	0.3
				Sveukupno za sklop:	1.34	29.6

PROJEKTIRANJE SUDIC d.o.o.
za projektiranje, nadzor i savjetovanje

Stara cesta 20a, Mala Rakovica,
10430 Samobor (sjedište)

VII. Južna obala 12, 10000 Zagreb (ured)

tel. 01/ 888 9621
e-mail:
info@projektiranje-sudic.com

REVIZIJA 2:				DATUM REVIZIJE:	
REVIZIJA 1:				DATUM REVIZIJE:	
INVESTITOR:	APITAL d.o.o. Ulica Vladimira Nazora 33	GLAVNI PROJEKTANT:	Natalija Imprić , dipl.ing.arh	DATUM:	03.2022.
GRADEVINA:	PROIZVODNA HALA	PROJEKTANT PROJEKTA KONSTRUKCIJE:	Danijel Ivanušević, dipl. ing. građ	T.D.:	772-2021-IZ
LOKACIJA:	Radnička ulica, k.č.br.3295/24, k.o. Vrbovec VRBOVEC	PROJEKTANT RADIONIČKE DOKUMENTACIJE:	Danijel Ivanušević, dipl. ing. građ	MJERILO:	1:10 1:15
RAZINA PROJEKTA :	RADIONIČKA DOKUMENTACIJA	SURADNIK/CA:	-	BR.PRILOGA:	3.2
SADRŽAJ CRTEŽA:	SKLOPOVI KONSTRUKCIJE		-	LIST:	74

1:15

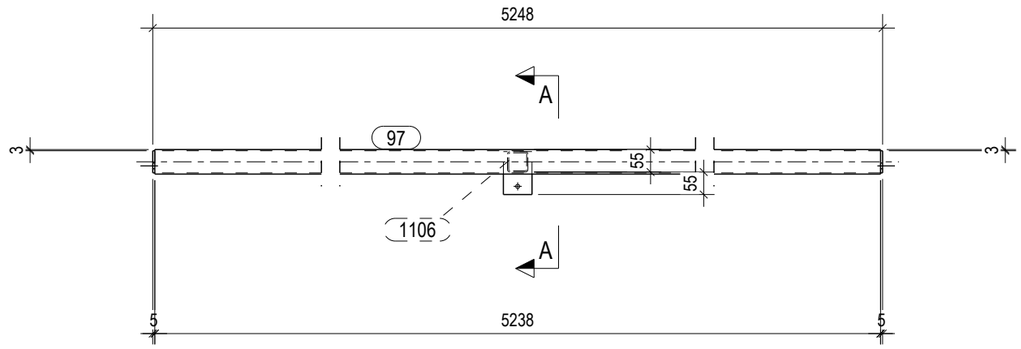

A - A
1:10

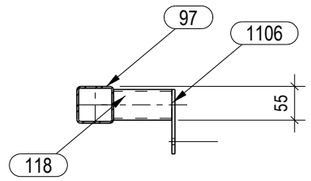

1:15

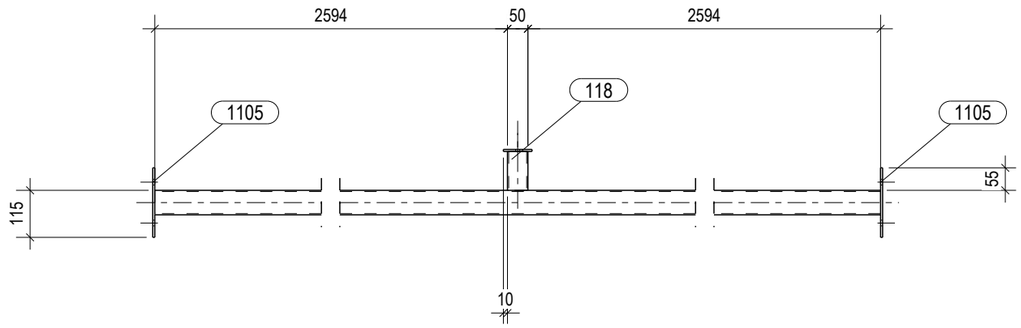

ZAVARI AKO NISU POSEBNO NAZNACENI:	
kutni zavari : a = 0.7 t min	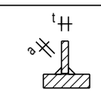
zavari sa obradom - suceoni zavari	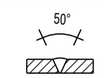
zavari sa obradom - kutni zavari: a = s	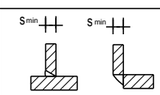
zavari za cijevi a = s (s - debljina stijenke cijevi)	

HRVATSKA KOMORA INŽENJERA GRAĐEVINARSTVA
Danijel Ivanušević
dipl.ing.građ.
Ovlašteni inženjer građevinarstva
G 5686

Lista elemenata za sklop: PK/59 Komada: 2

Poz.	Profil	Materijal	Kol.	Duljina (mm)	A (m²)	Težina (kg)
97	SHS60X3	S235JR	1	5238	1.26	28.1
118	SHS50X3	S235JR	1	95	0.02	0.4
1105	PL5*170	S235JR	2	54	0.04	0.7
1106	PL5*105	S235JR	1	70	0.02	0.3
				Sveukupno za sklop:	1.34	29.6

PROJEKTIRANJE SUDIC d.o.o.
za projektiranje, nadzor i savjetovanje

Stara cesta 20a, Mala Rakovica,
10430 Samobor (sjedište)

VII. Južna obala 12, 10000 Zagreb (ured)

tel. 01/ 888 9621
e-mail:
info@projektiranje-sudic.com

REVIZIJA 2:				DATUM REVIZIJE:	
REVIZIJA 1:				DATUM REVIZIJE:	
INVESTITOR:	APITAL d.o.o. Ulica Vladimira Nazora 33	GLAVNI PROJEKTANT:	Natalija Imprić , dipl.ing.arh	DATUM:	03.2022.
GRAĐEVINA:	PROIZVODNA HALA	PROJEKTANT PROJEKTA KONSTRUKCIJE:	Danijel Ivanušević, dipl. ing. građ	T.D.:	772-2021-IZ
LOKACIJA:	Radnička ulica, k.č.br.3295/24, k.o. Vrbovec VRBOVEC	PROJEKTANT RADIONIČKE DOKUMENTACIJE:	Danijel Ivanušević, dipl. ing. građ	MJERILO:	1:10 1:15
RAZINA PROJEKTA :	RADIONIČKA DOKUMENTACIJA	SURADNIK/CA:	-	BR.PRILOGA:	3.2
SADRŽAJ CRTEŽA:	SKLOPOVI KONSTRUKCIJE		-	LIST:	75

1:15

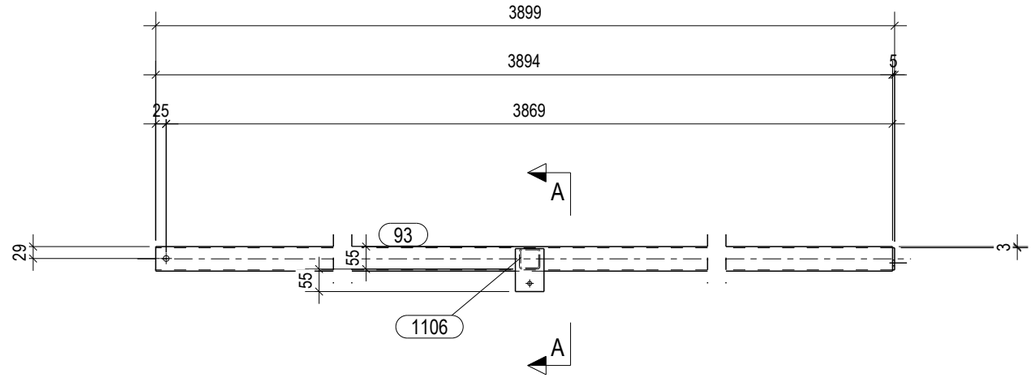

A - A
1:10

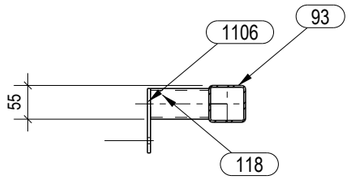

1:15

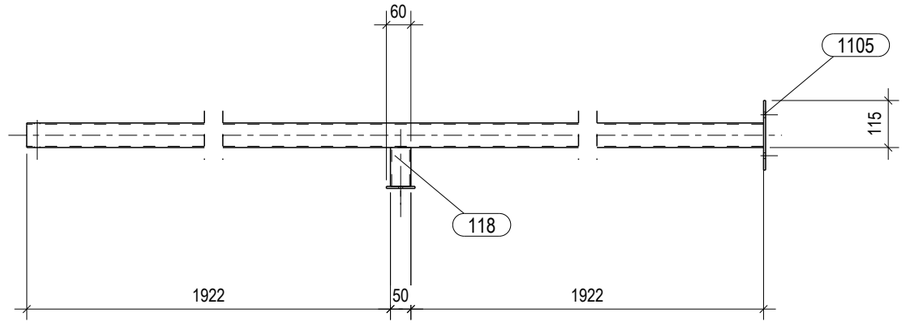

Lista elemenata za sklop:	PK/60				Komada:	1
Poz.	Profil	Materijal	Kol.	Duljina (mm)	A (m²)	Težina (kg)
93	SHS60X3	S235JR	1	3894	0.94	20.9
118	SHS50X3	S235JR	1	95	0.02	0.4
1105	PL5*170	S235JR	1	54	0.02	0.4
1106	PL5*105	S235JR	1	70	0.02	0.3
				Sveukupno za sklop:	0.99	22.0

ZAVARI AKO NISU POSEBNO NAZNACENI:	
kutni zavari : a = 0.7 t min	
zavari sa obradom - suceoni zavari	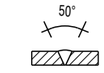
zavari sa obradom - kutni zavari: a = s	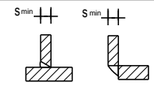
zavari za cijevi a = s (s - debljina stijenke cijevi)	

HRVATSKA KOMORA INŽENJERA GRAĐEVINARSTVA
Danijel Ivanušević
dipl.ing.građ.
Ovlašteni inženjer građevinarstva
G 5686

PROJEKTIRANJE SUDIC d.o.o.
za projektiranje, nadzor i savjetovanje

Stara cesta 20a, Mala Rakovica,
10430 Samobor (sjedište)

VII. Južna obala 12, 10000 Zagreb (ured)

tel. 01/ 888 9621
e-mail:
info@projektiranje-sudic.com

REVIZIJA 2:				DATUM REVIZIJE:	
REVIZIJA 1:				DATUM REVIZIJE:	
INVESTITOR:	APITAL d.o.o. Ulica Vladimira Nazora 33	GLAVNI PROJEKTANT:	Natalija Imprić , dipl.ing.arh	DATUM:	03.2022.
GRADEVINA:	PROIZVODNA HALA	PROJEKTANT PROJEKTA KONSTRUKCIJE:	Danijel Ivanušević, dipl. ing. građ	T.D.:	772-2021-IZ
LOKACIJA:	Radnička ulica, k.č.br.3295/24, k.o. Vrbovec VRBOVEC	PROJEKTANT RADIONIČKE DOKUMENTACIJE:	Danijel Ivanušević, dipl. ing. građ	MJERILO:	1:10 1:15
RAZINA PROJEKTA :	RADIONIČKA DOKUMENTACIJA	SURADNIK/CA:	-	BR.PRILOGA:	3.2
SADRŽAJ CRTEŽA:	SKLOPOVI KONSTRUKCIJE		-	LIST:	76

1:15

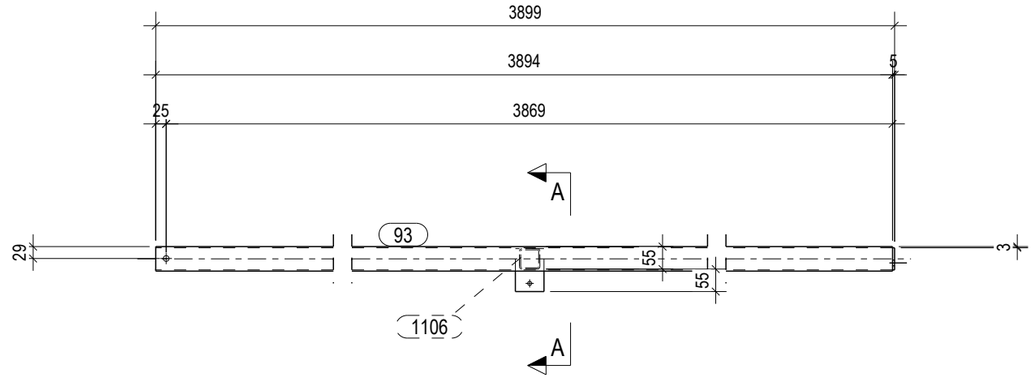

A - A
1:10

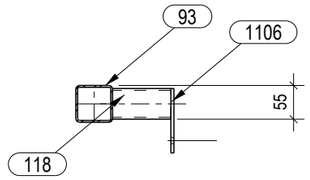

1:15

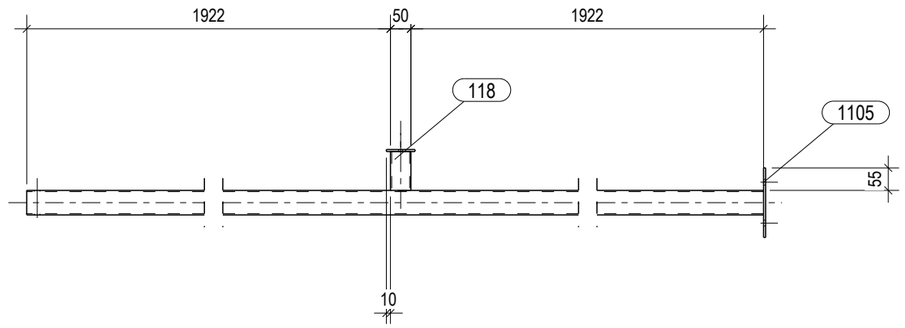

Lista elemenata za sklop:	PK/61					Komada: 1
Poz.	Profil	Materijal	Kol.	Duljina (mm)	A (m²)	Težina (kg)
93	SHS60X3	S235JR	1	3894	0.94	20.9
118	SHS50X3	S235JR	1	95	0.02	0.4
1105	PL5*170	S235JR	1	54	0.02	0.4
1106	PL5*105	S235JR	1	70	0.02	0.3
				Sveukupno za sklop:	0.99	22.0

ZAVARI AKO NISU POSEBNO NAZNACENI:	
kutni zavari : a = 0.7 t min	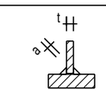
zavari sa obradom - suceoni zavari	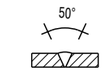
zavari sa obradom - kutni zavari: a = s	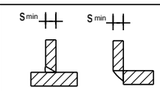
zavari za cijevi a = s (s - debljina stijenke cijevi)	

HRVATSKA KOMORA INŽENJERA GRAĐEVINARSTVA
Danijel Ivanušević
dipl.ing.građ.
Ovlašteni inženjer građevinarstva
G 5686

PROJEKTIRANJE SUDIC d.o.o.
za projektiranje, nadzor i savjetovanje

Stara cesta 20a, Mala Rakovica,
10430 Samobor (sjedište)
VII. Južna obala 12, 10000 Zagreb (ured)
tel. 01/ 888 9621
e-mail:
info@projektiranje-sudic.com

REVIZIJA 2:				DATUM REVIZIJE:	
REVIZIJA 1:				DATUM REVIZIJE:	
INVESTITOR:	APITAL d.o.o. Ulica Vladimira Nazora 33	GLAVNI PROJEKTANT:	Natalija Imprić , dipl.ing.arh	DATUM:	03.2022.
GRAĐEVINA:	PROIZVODNA HALA	PROJEKTANT PROJEKTA KONSTRUKCIJE:	Danijel Ivanušević, dipl. ing. građ	T.D.:	772-2021-IZ
LOKACIJA:	Radnička ulica, k.č.br.3295/24, k.o. Vrbovec VRBOVEC	PROJEKTANT RADIONIČKE DOKUMENTACIJE:	Danijel Ivanušević, dipl. ing. građ	MJERILO:	1:10 1:15
RAZINA PROJEKTA :	RADIONIČKA DOKUMENTACIJA	SURADNIK/CA:	-	BR.PRILOGA:	3.2
SADRŽAJ CRTEŽA:	SKLOPOVI KONSTRUKCIJE		-	LIST:	77

1:15

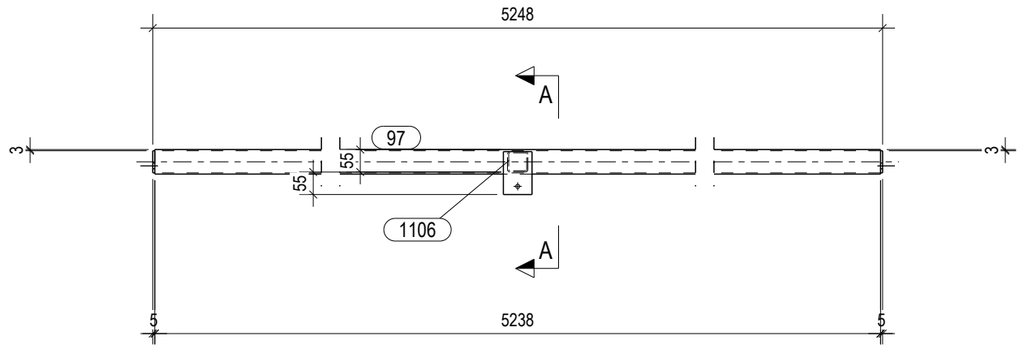

A - A
1:10

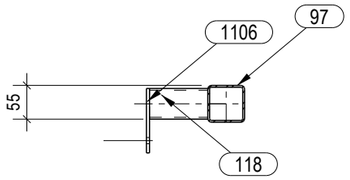

1:15

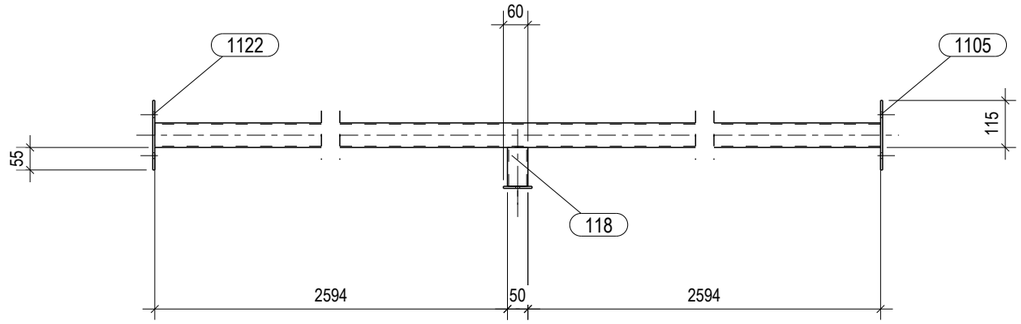

ZAVARI AKO NISU POSEBNO NAZNACENI:	
kutni zavari : a = 0.7 t min	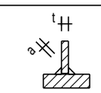
zavari sa obradom - suceoni zavari	
zavari sa obradom - kutni zavari: a = s	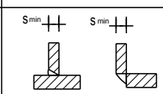
zavari za cijevi a = s (s - debljina stijenke cijevi)	

HRVATSKA KOMORA INŽENJERA GRAĐEVINARSTVA
Danijel Ivanušević
dipl.ing.građ.
Ovlašteni inženjer građevinarstva
G 5686

Lista elemenata za sklop: PK/62 Komada: 1

Poz.	Profil	Materijal	Kol.	Duljina (mm)	A (m²)	Težina (kg)
97	SHS60X3	S235JR	1	5238	1.26	28.1
118	SHS50X3	S235JR	1	95	0.02	0.4
1105	PL5*170	S235JR	1	54	0.02	0.4
1106	PL5*105	S235JR	1	70	0.02	0.3
1122	PL5*170	S355J0	1	54	0.02	0.4
				Sveukupno za sklop:	1.34	29.6

PROJEKTIRANJE SUDIC d.o.o.
za projektiranje, nadzor i savjetovanje

Stara cesta 20a, Mala Rakovica,
10430 Samobor (sjedište)

VII. Južna obala 12, 10000 Zagreb (ured)

tel. 01/ 888 9621
e-mail:
info@projektiranje-sudic.com

REVIZIJA 2:				DATUM REVIZIJE:	
REVIZIJA 1:				DATUM REVIZIJE:	
INVESTITOR:	APITAL d.o.o. Ulica Vladimira Nazora 33	GLAVNI PROJEKTANT:	Natalija Imprić , dipl.ing.arh	DATUM:	03.2022.
GRAĐEVINA:	PROIZVODNA HALA	PROJEKTANT PROJEKTA KONSTRUKCIJE:	Danijel Ivanušević, dipl. ing. građ	T.D.:	772-2021-IZ
LOKACIJA:	Radnička ulica, k.č.br.3295/24, k.o. Vrbovec VRBOVEC	PROJEKTANT RADIONIČKE DOKUMENTACIJE:	Danijel Ivanušević, dipl. ing. građ	MJERILO:	1:10 1:15
RAZINA PROJEKTA :	RADIONIČKA DOKUMENTACIJA	SURADNIK/CA:	-	BR.PRILOGA:	3.2
SADRŽAJ CRTEŽA:	SKLOPOVI KONSTRUKCIJE		-	LIST:	78

A - A
1:10

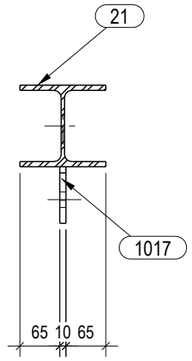

1:15

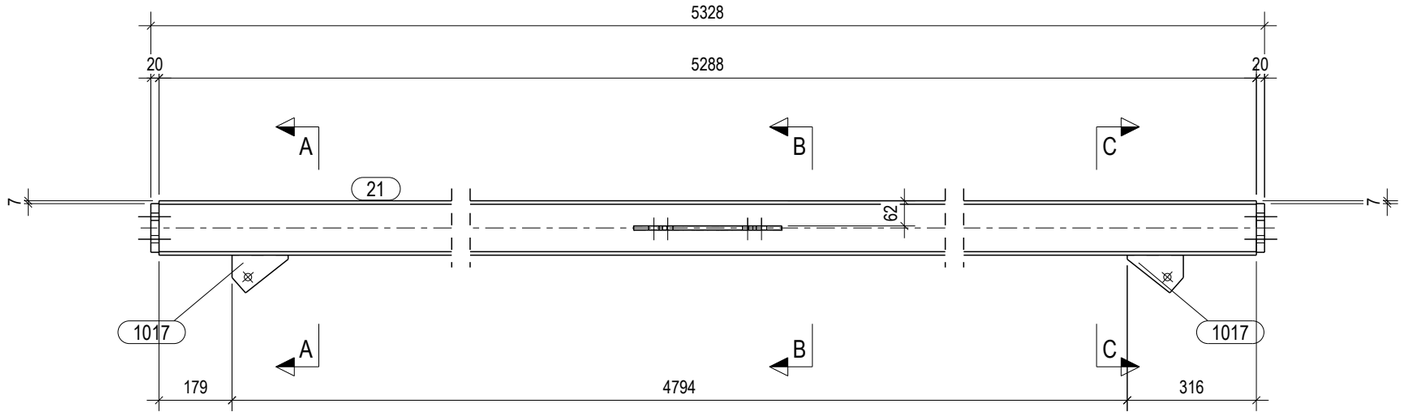

C - C
1:10

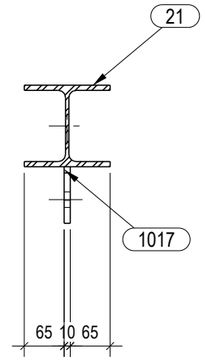

1:15

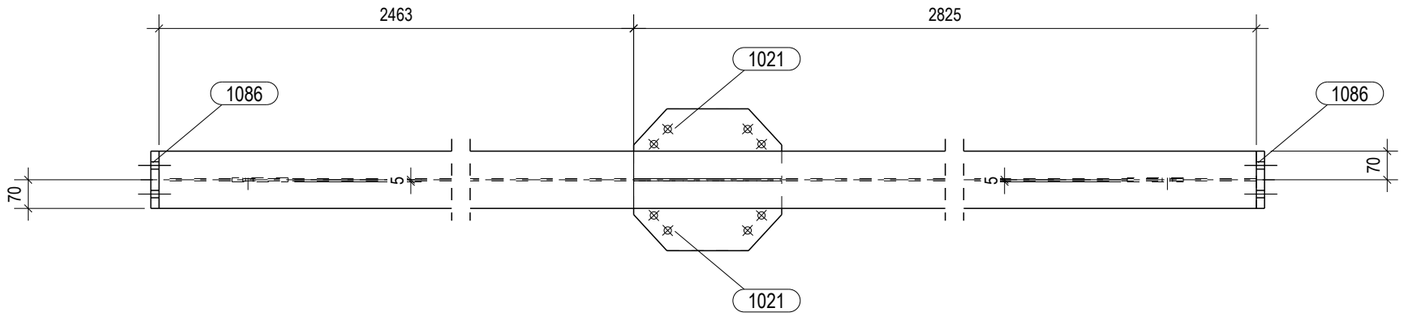

B - B
1:10

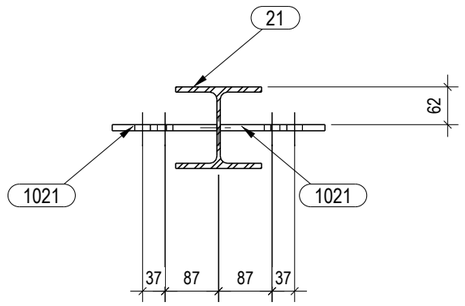

ZAVARI AKO NISU POSEBNO NAZNACENI:	
kutni zavari : a = 0.7 t min	
zavari sa obradom - suceoni zavari	
zavari sa obradom - kutni zavari: a = s	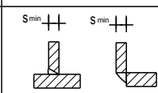
zavari za cijevi a = s (s - debljina stijenke cijevi)	

HRVATSKA KOMORA INŽENJERA GRAĐEVINARSTVA
Danijel Ivanušević
dipl.ing.građ.
Ovlašteni inženjer građevinarstva
G 5686

Lista elemenata za sklop: SEK/1 Komada: 4

Poz.	Profil	Materijal	Kol.	Duljina (mm)	A (m²)	Težina (kg)
21	HEA140	S355J0	1	5288	4.20	130.3
1017	PL10*92	S355J0	2	137	0.04	1.2
1021	PL10*171	S355J0	2	362	0.24	8.6
1086	PL20*140	S355J0	2	119	0.09	5.2
				Sveukupno za sklop:	4.56	145.4

PROJEKTIRANJE SUDIC d.o.o.
za projektiranje, nadzor i savjetovanje

Stara cesta 20a, Mala Rakovica,
10430 Samobor (sjedište)

VII. Južna obala 12, 10000 Zagreb (ured)

tel. 01/ 888 9621
e-mail:
info@projektiranje-sudic.com

REVIZIJA 2:				DATUM REVIZIJE:	
REVIZIJA 1:				DATUM REVIZIJE:	
INVESTITOR:	APITAL d.o.o. Ulica Vladimira Nazora 33	GLAVNI PROJEKTANT:	Natalija Imprić , dipl.ing.arh	DATUM:	03.2022.
GRADEVINA:	PROIZVODNA HALA	PROJEKTANT PROJEKTA KONSTRUKCIJE:	Danijel Ivanušević, dipl. ing. građ	T.D.:	772-2021-IZ
LOKACIJA:	Radnička ulica, k.č.br.3295/24, k.o. Vrbovec VRBOVEC	PROJEKTANT RADIONIČKE DOKUMENTACIJE:	Danijel Ivanušević, dipl. ing. građ	MJERILO:	1:10 1:15
RAZINA PROJEKTA :	RADIONIČKA DOKUMENTACIJA	SURADNIK/CA:	-	BR.PRILOGA:	3.2
SADRŽAJ CRTEŽA:	SKLOPOVI KONSTRUKCIJE		-	LIST:	79

A - A
1:10

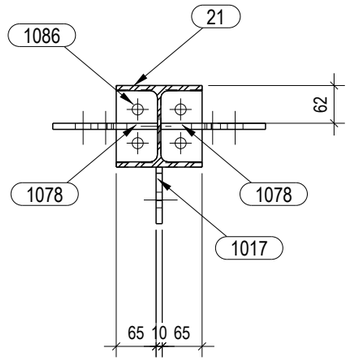

1:15

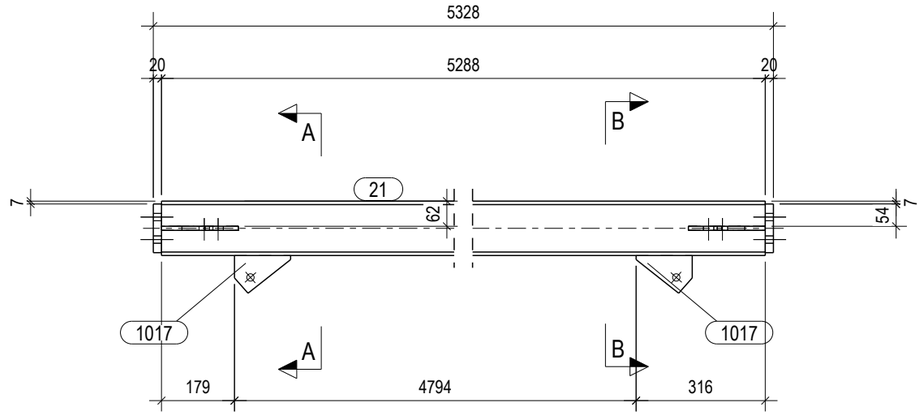

B - B
1:10

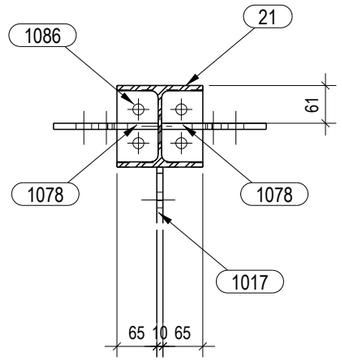

1:15

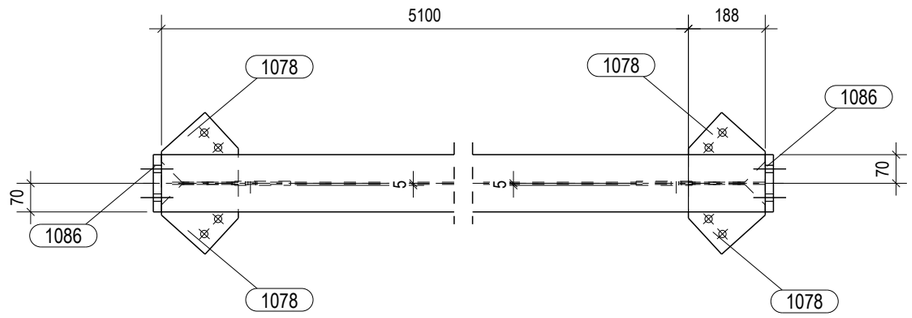

ZAVARI AKO NISU POSEBNO NAZNACENI:	
kutni zavari : a = 0.7 t min	
zavari sa obradom - suceoni zavari	
zavari sa obradom - kutni zavari: a = s	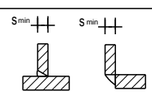
zavari za cijevi a = s (s - debljina stijenke cijevi)	

HRVATSKA KOMORA INŽENJERA GRAĐEVINARSTVA
Danijel Ivanušević
dipl.ing.građ.
Ovlašteni inženjer građevinarstva
G 5686

Lista elemenata za sklop: SEK/2 Komada: 4

Poz.	Profil	Materijal	Kol.	Duljina (mm)	A (m2)	Težina (kg)
21	HEA140	S355J0	1	5288	4.20	130.3
1017	PL10*92	S355J0	2	137	0.04	1.2
1078	PL10*171	S355J0	4	188	0.20	7.0
1086	PL20*140	S355J0	2	119	0.09	5.2
				Sveukupno za sklop:	4.53	143.7

PROJEKTIRANJE SUDIC d.o.o.
za projektiranje, nadzor i savjetovanje

Stara cesta 20a, Mala Rakovica,
10430 Samobor (sjedište)

VII. Južna obala 12, 10000 Zagreb (ured)

tel. 01/ 888 9621
e-mail:
info@projektiranje-sudic.com

REVIZIJA 2:				DATUM REVIZIJE:	
REVIZIJA 1:				DATUM REVIZIJE:	
INVESTITOR:	APITAL d.o.o. Ulica Vladimira Nazora 33	GLAVNI PROJEKTANT:	Natalija Imprić , dipl.ing.arh	DATUM:	03.2022.
GRADEVINA:	PROIZVODNA HALA	PROJEKTANT PROJEKTA KONSTRUKCIJE:	Danijel Ivanušević, dipl. ing. građ	T.D.:	772-2021-IZ
LOKACIJA:	Radnička ulica, k.č.br.3295/24, k.o. Vrbovec VRBOVEC	PROJEKTANT RADIONIČKE DOKUMENTACIJE:	Danijel Ivanušević, dipl. ing. građ	MJERILO:	1:10 1:15
RAZINA PROJEKTA :	RADIONIČKA DOKUMENTACIJA	SURADNIK/CA:	-	BR.PRILOGA:	3.2
SADRŽAJ CRTEŽA:	SKLOPOVI KONSTRUKCIJE		-	LIST:	80

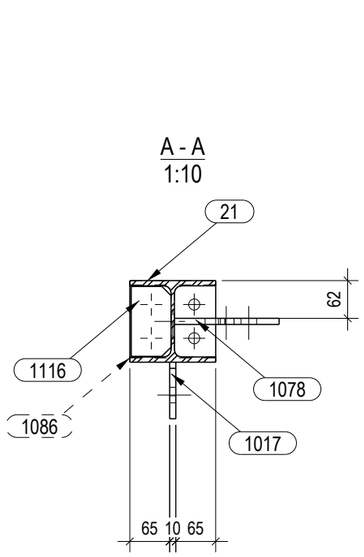

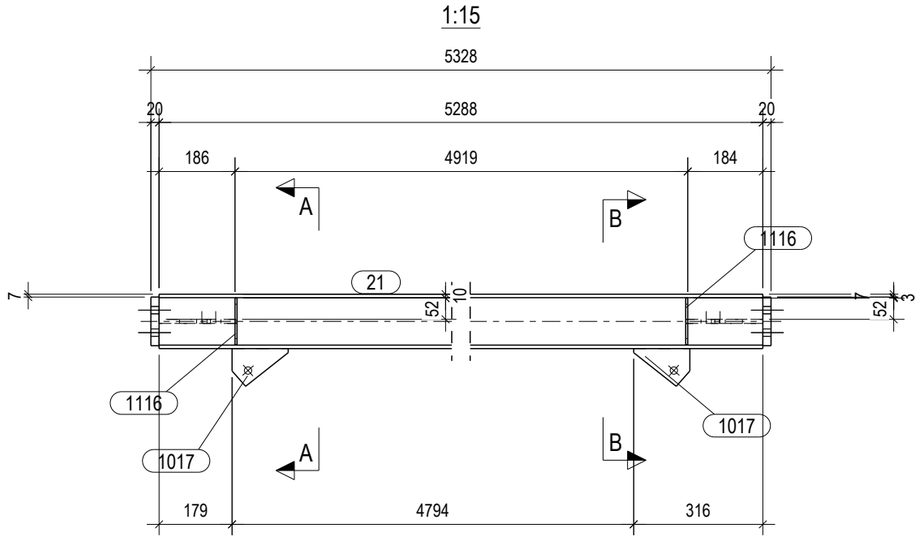

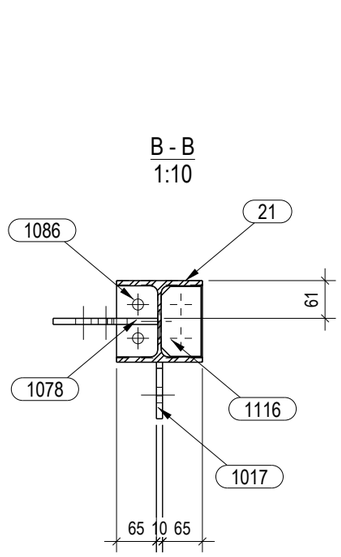

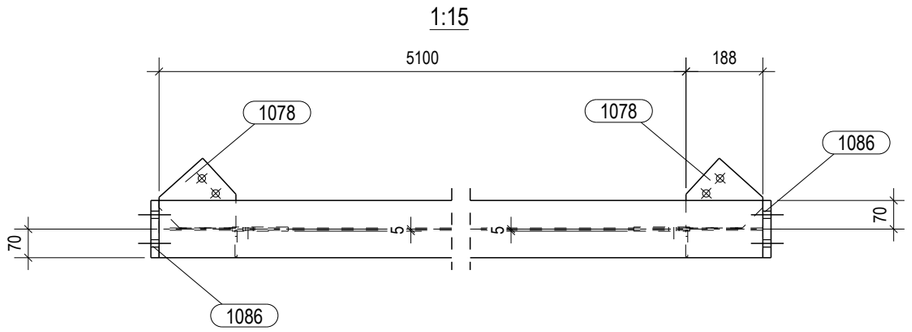

ZAVARI AKO NISU POSEBNO NAZNACENI:	
kutni zavari : a = 0.7 t min	
zavari sa obradom - suceoni zavari	
zavari sa obradom - kutni zavari: a = s	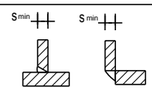
zavari za cijevi a = s (s - debljina stijenke cijevi)	

HRVATSKA KOMORA INŽENJERA GRAĐEVINARSTVA
Danijel Ivanušević
dipl.ing.građ.
Ovlašteni inženjer građevinarstva
G 5686

Lista elemenata za sklop: SEK/3 Komada: 2

Poz.	Profil	Materijal	Kol.	Duljina (mm)	A (m²)	Težina (kg)
21	HEA140	S355J0	1	5288	4.20	130.3
1017	PL10*92	S355J0	2	137	0.04	1.2
1078	PL10*171	S355J0	2	188	0.10	3.5
1086	PL20*140	S355J0	2	119	0.09	5.2
1116	PL5*65	S355J0	2	114	0.03	0.6
				Sveukupno za sklop:	4.46	140.8

PROJEKTIRANJE SUDIC d.o.o.
za projektiranje, nadzor i savjetovanje

Stara cesta 20a, Mala Rakovica,
10430 Samobor (sjedište)

VII. Južna obala 12, 10000 Zagreb (ured)

tel. 01/ 888 9621
e-mail:
info@projektiranje-sudic.com

REVIZIJA 2:				DATUM REVIZIJE:	
REVIZIJA 1:				DATUM REVIZIJE:	
INVESTITOR:	APITAL d.o.o. Ulica Vladimira Nazora 33	GLAVNI PROJEKTANT:	Natalija Imprić , dipl.ing.arh	DATUM:	03.2022.
GRAĐEVINA:	PROIZVODNA HALA	PROJEKTANT PROJEKTA KONSTRUKCIJE:	Danijel Ivanušević, dipl. ing. građ	T.D.:	772-2021-IZ
LOKACIJA:	Radnička ulica, k.č.br.3295/24, k.o. Vrbovec VRBOVEC	PROJEKTANT RADIONIČKE DOKUMENTACIJE:	Danijel Ivanušević, dipl. ing. građ	MJERILO:	1:10 1:15
RAZINA PROJEKTA :	RADIONIČKA DOKUMENTACIJA	SURADNIK/CA:	-	BR.PRILOGA:	3.2
SADRŽAJ CRTEŽA:	SKLOPOVI KONSTRUKCIJE		-	LIST:	81

A - A
1:10

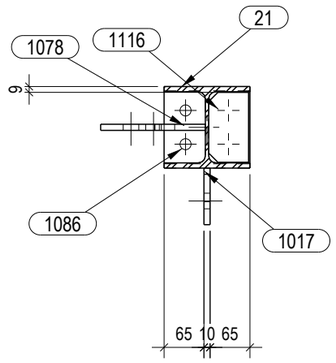

1:15

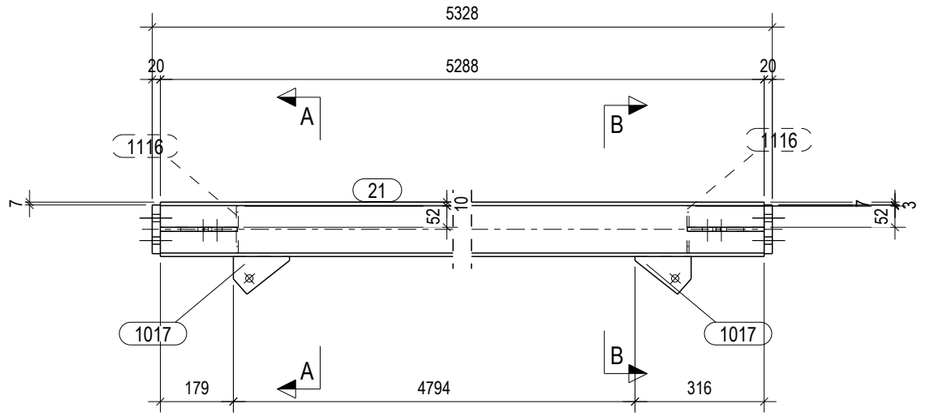

B - B
1:10

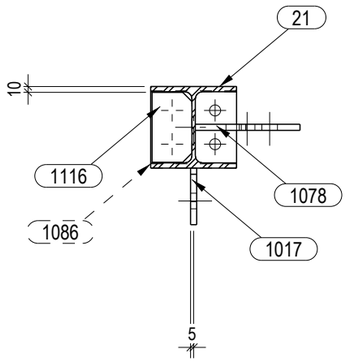

1:15

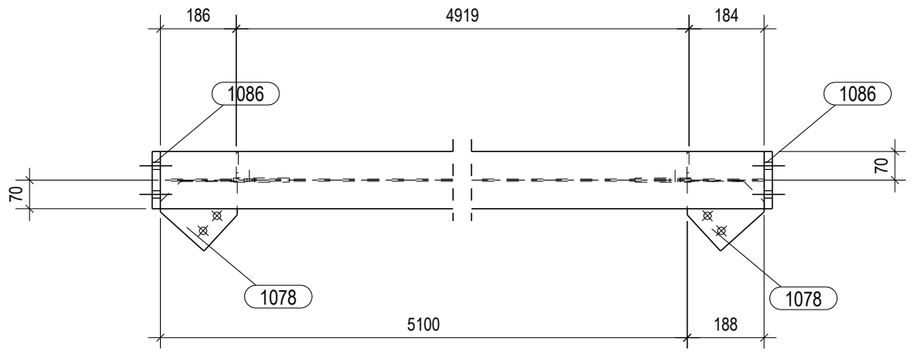

ZAVARI AKO NISU POSEBNO NAZNACENI:	
kutni zavari : a = 0.7 t min	
zavari sa obradom - suceoni zavari	
zavari sa obradom - kutni zavari: a = s	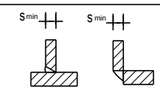
zavari za cijevi a = s (s - debljina stijenke cijevi)	

HRVATSKA KOMORA INŽENJERA GRAĐEVINARSTVA
Danijel Ivanušević
dipl.ing.građ.
Ovlašteni inženjer građevinarstva
G 5686

Lista elemenata za sklop: SEK/4 Komada: 2

Poz.	Profil	Materijal	Kol.	Duljina (mm)	A (m_2)	Težina (kg)
21	HEA140	S355J0	1	5288	4.20	130.3
1017	PL10*92	S355J0	2	137	0.04	1.2
1078	PL10*171	S355J0	2	188	0.10	3.5
1086	PL20*140	S355J0	2	119	0.09	5.2
1116	PL5*65	S355J0	2	114	0.03	0.6
				Sveukupno za sklop:	4.46	140.8

PROJEKTIRANJE SUDIC d.o.o.
za projektiranje, nadzor i savjetovanje

Stara cesta 20a, Mala Rakovica,
10430 Samobor (sjedište)

VII. Južna obala 12, 10000 Zagreb (ured)

tel. 01/ 888 9621
e-mail:
info@projektiranje-sudic.com

REVIZIJA 2:				DATUM REVIZIJE:	
REVIZIJA 1:				DATUM REVIZIJE:	
INVESTITOR:	APITAL d.o.o. Ulica Vladimira Nazora 33	GLAVNI PROJEKTANT:	Natalija Imprić , dipl.ing.arh	DATUM:	03.2022.
GRADEVINA:	PROIZVODNA HALA	PROJEKTANT PROJEKTA KONSTRUKCIJE:	Danijel Ivanušević, dipl. ing. građ	T.D.:	772-2021-IZ
LOKACIJA:	Radnička ulica, k.č.br.3295/24, k.o. Vrbovec VRBOVEC	PROJEKTANT RADIONIČKE DOKUMENTACIJE:	Danijel Ivanušević, dipl. ing. građ	MJERILO:	1:10 1:15
RAZINA PROJEKTA :	RADIONIČKA DOKUMENTACIJA	SURADNIK/CA:	-	BR.PRILOGA:	3.2
SADRŽAJ CRTEŽA:	SKLOPOVI KONSTRUKCIJE		-	LIST:	82

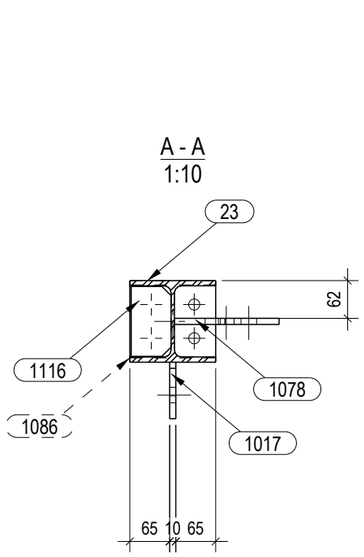

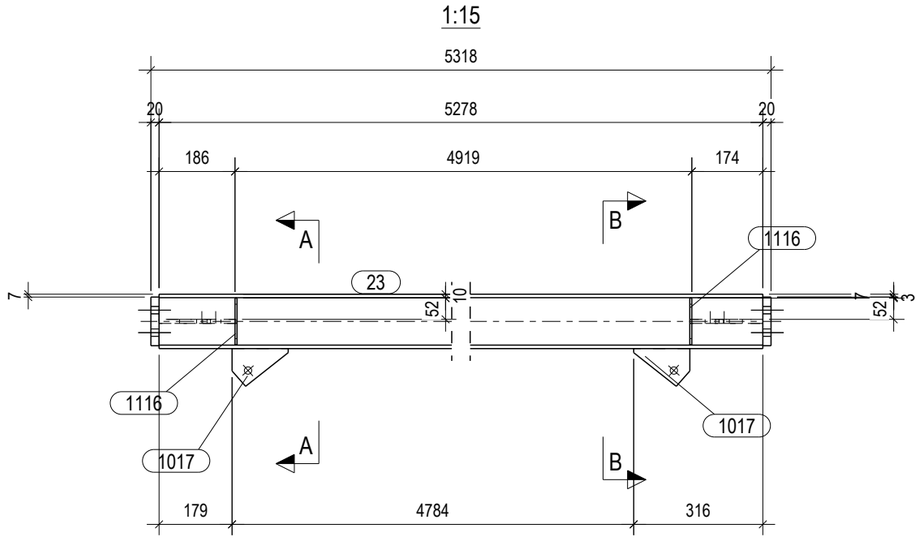

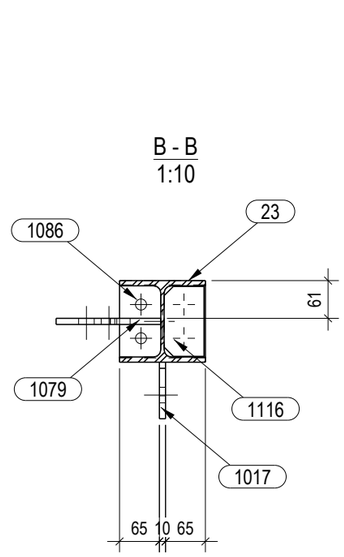

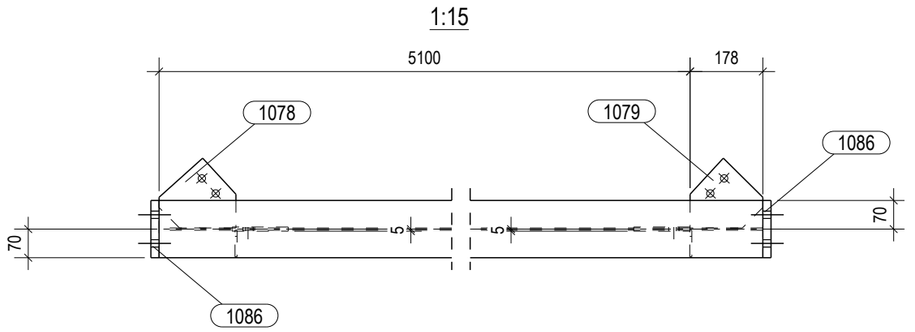

ZAVARI AKO NISU POSEBNO NAZNACENI:	
kutni zavari : a = 0.7 t min	
zavari sa obradom - suceoni zavari	
zavari sa obradom - kutni zavari: a = s	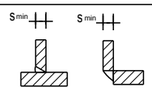
zavari za cijevi a = s (s - debljina stijenke cijevi)	

HRVATSKA KOMORA INŽENJERA GRAĐEVINARSTVA
Danijel Ivanušević
dipl.ing.građ.
Ovlašteni inženjer građevinarstva
G 5686

Lista elemenata za sklop: SEK/5 Komada: 2

Poz.	Profil	Materijal	Kol.	Duljina (mm)	A (m²)	Težina (kg)
23	HEA140	S355J0	1	5278	4.19	130.1
1017	PL10*92	S355J0	2	137	0.04	1.2
1078	PL10*171	S355J0	1	188	0.05	1.7
1079	PL10*171	S355J0	1	178	0.05	1.6
1086	PL20*140	S355J0	2	119	0.09	5.2
1116	PL5*65	S355J0	2	114	0.03	0.6
				Sveukupno za sklop:	4.45	140.5

PROJEKTIRANJE SUDIC d.o.o.
za projektiranje, nadzor i savjetovanje

Stara cesta 20a, Mala Rakovica,
10430 Samobor (sjedište)

VII. Južna obala 12, 10000 Zagreb (ured)

tel. 01/ 888 9621
e-mail:
info@projektiranje-sudic.com

REVIZIJA 2:				DATUM REVIZIJE:	
REVIZIJA 1:				DATUM REVIZIJE:	
INVESTITOR:	APITAL d.o.o. Ulica Vladimira Nazora 33	GLAVNI PROJEKTANT:	Natalija Imprić , dipl.ing.arh	DATUM:	03.2022.
GRAĐEVINA:	PROIZVODNA HALA	PROJEKTANT PROJEKTA KONSTRUKCIJE:	Danijel Ivanušević, dipl. ing. građ	T.D.:	772-2021-IZ
LOKACIJA:	Radnička ulica, k.č.br.3295/24, k.o. Vrbovec VRBOVEC	PROJEKTANT RADIONIČKE DOKUMENTACIJE:	Danijel Ivanušević, dipl. ing. građ	MJERILO:	1:10 1:15
RAZINA PROJEKTA :	RADIONIČKA DOKUMENTACIJA	SURADNIK/CA:	-	BR.PRILOGA:	3.2
SADRŽAJ CRTEŽA:	SKLOPOVI KONSTRUKCIJE		-	LIST:	83

A - A
1:10

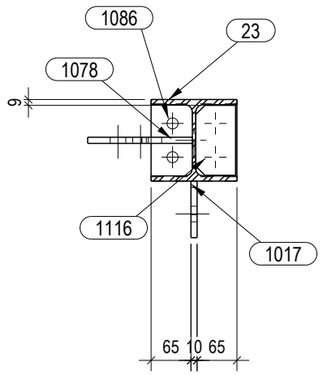

1:15

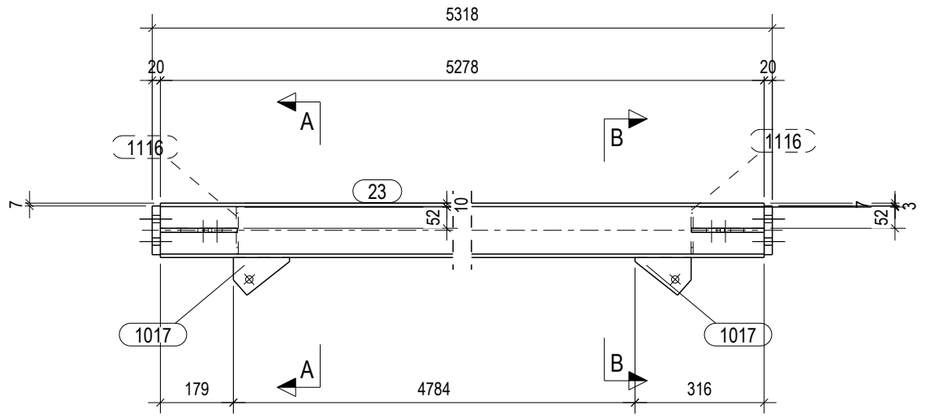

B - B
1:10

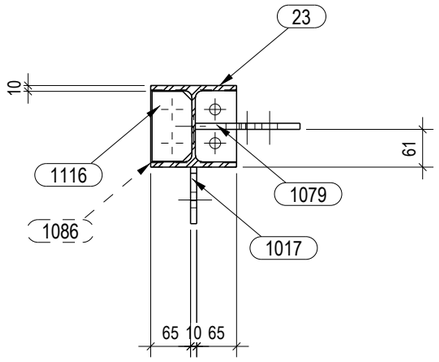

1:15

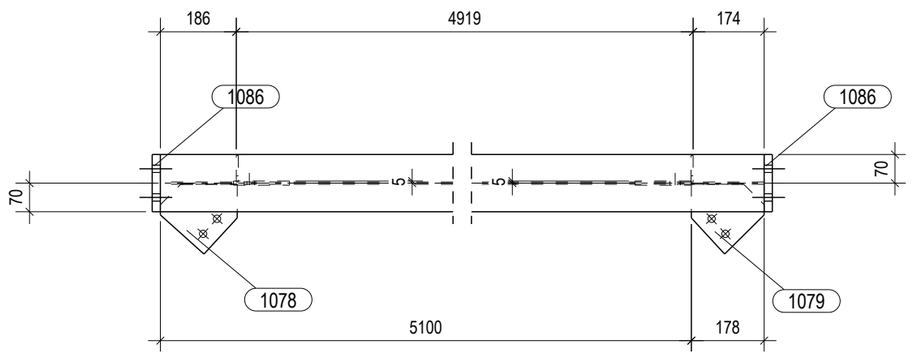

ZAVARI AKO NISU POSEBNO NAZNACENI:	
kutni zavari : a = 0.7 t min	
zavari sa obradom - suceoni zavari	
zavari sa obradom - kutni zavari: a = s	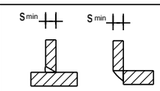
zavari za cijevi a = s (s - debljina stijenke cijevi)	

HRVATSKA KOMORA INŽENJERA GRAĐEVINARSTVA
Danijel Ivanušević
dipl.ing.građ.
Ovlašteni inženjer građevinarstva
G 5686

Lista elemenata za sklop: SEK/6 Komada: 2

Poz.	Profil	Materijal	Kol.	Duljina (mm)	A (m²)	Težina (kg)
23	HEA140	S355J0	1	5278	4.19	130.1
1017	PL10*92	S355J0	2	137	0.04	1.2
1078	PL10*171	S355J0	1	188	0.05	1.7
1079	PL10*171	S355J0	1	178	0.05	1.6
1086	PL20*140	S355J0	2	119	0.09	5.2
1116	PL5*65	S355J0	2	114	0.03	0.6
				Sveukupno za sklop:	4.45	140.5

PROJEKTIRANJE SUDIC d.o.o.
za projektiranje, nadzor i savjetovanje

Stara cesta 20a, Mala Rakovica,
10430 Samobor (sjedište)
VII. Južna obala 12, 10000 Zagreb (ured)
tel. 01/ 888 9621
e-mail:
info@projektiranje-sudic.com

REVIZIJA 2:				DATUM REVIZIJE:	
REVIZIJA 1:				DATUM REVIZIJE:	
INVESTITOR:	APITAL d.o.o. Ulica Vladimira Nazora 33	GLAVNI PROJEKTANT:	Natalija Imprić , dipl.ing.arh	DATUM:	03.2022.
GRADEVINA:	PROIZVODNA HALA	PROJEKTANT PROJEKTA KONSTRUKCIJE:	Danijel Ivanušević, dipl. ing. građ	T.D.:	772-2021-IZ
LOKACIJA:	Radnička ulica, k.č.br.3295/24, k.o. Vrbovec VRBOVEC	PROJEKTANT RADIONIČKE DOKUMENTACIJE:	Danijel Ivanušević, dipl. ing. građ	MJERILO:	1:10 1:15
RAZINA PROJEKTA :	RADIONIČKA DOKUMENTACIJA	SURADNIK/CA:	-	BR.PRILOGA:	3.2
SADRŽAJ CRTEŽA:	SKLOPOVI KONSTRUKCIJE		-	LIST:	84

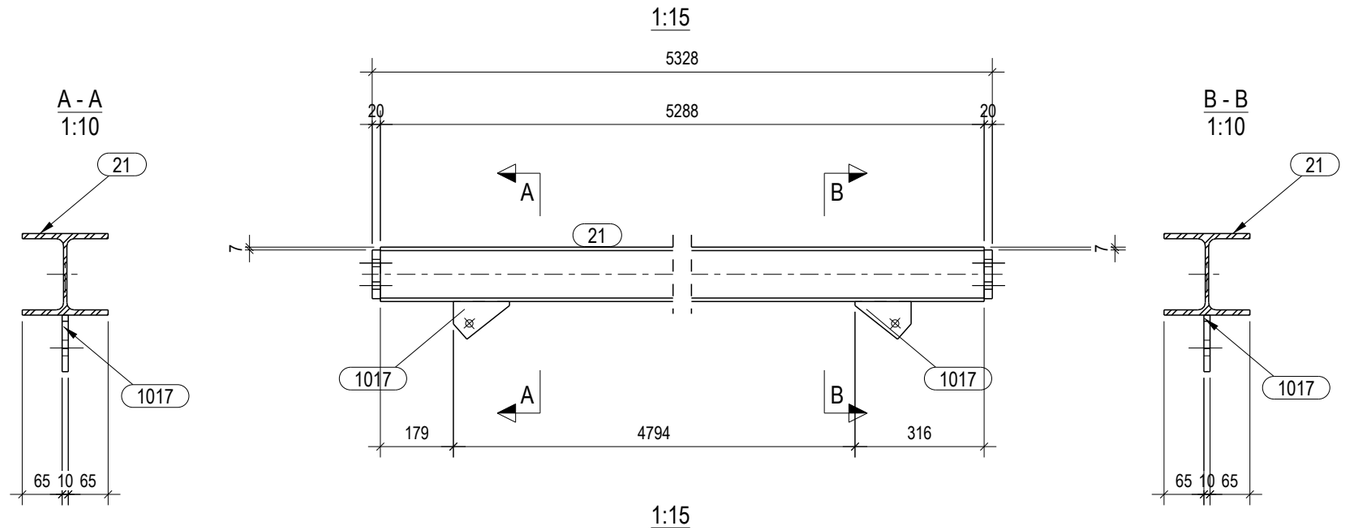

ZAVARI AKO NISU POSEBNO NAZNACENI:	
kutni zavari : a = 0.7 t min	
zavari sa obradom - suceoni zavari	
zavari sa obradom - kutni zavari: a = s	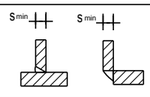
zavari za cijevi a = s (s - debljina stijenke cijevi)	

HRVATSKA KOMORA INŽENJERA GRAĐEVINARSTVA
Danijel Ivanušević
dipl.ing.građ.
Ovlašteni inženjer građevinarstva
G 5686

Lista elemenata za sklop: SEK/7 Komada: 4

Poz.	Profil	Materijal	Kol.	Duljina (mm)	A (m²)	Težina (kg)
21	HEA140	S355J0	1	5288	4.20	130.3
1017	PL10*92	S355J0	2	137	0.04	1.2
1086	PL20*140	S355J0	2	119	0.09	5.2
				Sveukupno za sklop:	4.32	136.8

PROJEKTIRANJE SUDIC d.o.o.
za projektiranje, nadzor i savjetovanje

Stara cesta 20a, Mala Rakovica,
10430 Samobor (sjedište)
VII. Južna obala 12, 10000 Zagreb (ured)
tel. 01/ 888 9621
e-mail:
info@projektiranje-sudic.com

REVIZIJA 2:				DATUM REVIZIJE:	
REVIZIJA 1:				DATUM REVIZIJE:	
INVESTITOR:	APITAL d.o.o. Ulica Vladimira Nazora 33	GLAVNI PROJEKTANT:	Natalija Imprić , dipl.ing.arh	DATUM:	03.2022.
GRAĐEVINA:	PROIZVODNA HALA	PROJEKTANT PROJEKTA KONSTRUKCIJE:	Danijel Ivanušević, dipl. ing. građ	T.D.:	772-2021-IZ
LOKACIJA:	Radnička ulica, k.č.br.3295/24, k.o. Vrbovec VRBOVEC	PROJEKTANT RADIONIČKE DOKUMENTACIJE:	Danijel Ivanušević, dipl. ing. građ	MJERILO:	1:10 1:15
RAZINA PROJEKTA :	RADIONIČKA DOKUMENTACIJA	SURADNIK/CA:	-	BR.PRILOGA:	3.2
SADRŽAJ CRTEŽA:	SKLOPOVI KONSTRUKCIJE		-	LIST:	85

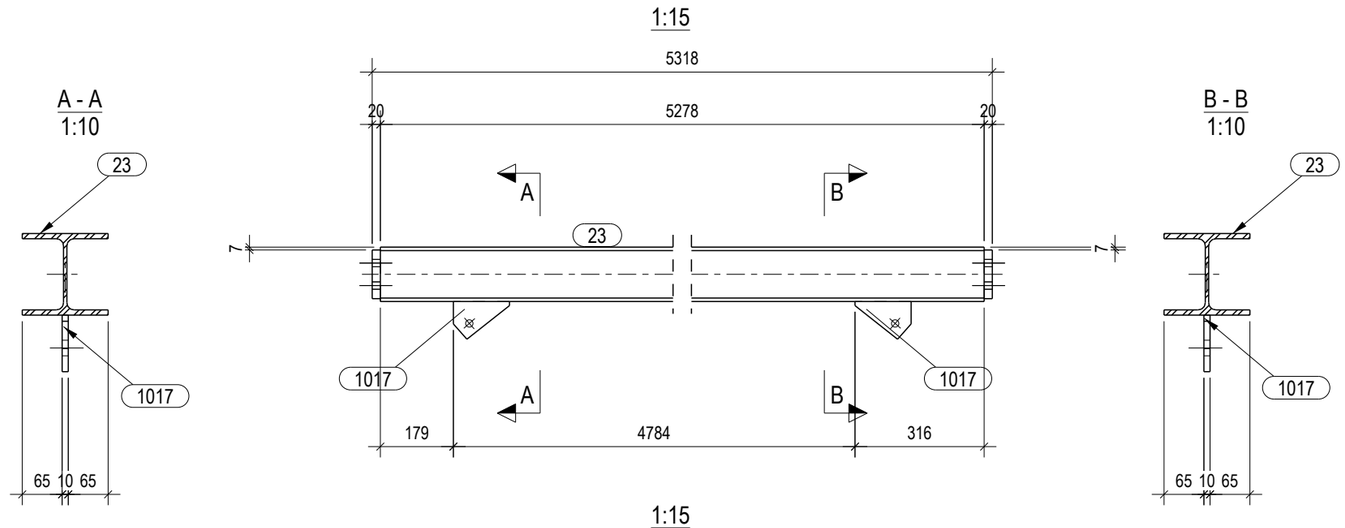

ZAVARI AKO NISU POSEBNO NAZNACENI:

kutni zavari : a = 0.7 t min	
zavari sa obradom - suceoni zavari	
zavari sa obradom - kutni zavari: a = s	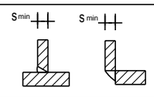

zavari za cijevi a = s (s - debljina stijenke cijevi)

HRVATSKA KOMORA INŽENJERA GRAĐEVINARSTVA
Danijel Ivanušević
dipl.ing.građ.
Ovlašteni inženjer građevinarstva
G 5686

Lista elemenata za sklop: SEK/8 Komada: 4

Poz.	Profil	Materijal	Kol.	Duljina (mm)	A (m¸)	Težina (kg)
23	HEA140	S355J0	1	5278	4.19	130.1
1017	PL10*92	S355J0	2	137	0.04	1.2
1086	PL20*140	S355J0	2	119	0.09	5.2
				Sveukupno za sklop:	4.32	136.5

PROJEKTIRANJE SUDIC d.o.o.
za projektiranje, nadzor i savjetovanje

Stara cesta 20a, Mala Rakovica,
10430 Samobor (sjedište)
VII. Južna obala 12, 10000 Zagreb (ured)
tel. 01/ 888 9621
e-mail:
info@projektiranje-sudic.com

REVIZIJA 2:				DATUM REVIZIJE:	
REVIZIJA 1:				DATUM REVIZIJE:	
INVESTITOR:	APITAL d.o.o. Ulica Vladimira Nazora 33	GLAVNI PROJEKTANT:	Natalija Imprić , dipl.ing.arh	DATUM:	03.2022.
GRAĐEVINA:	PROIZVODNA HALA	PROJEKTANT PROJEKTA KONSTRUKCIJE:	Danijel Ivanušević, dipl. ing. građ	T.D.:	772-2021-IZ
LOKACIJA:	Radnička ulica, k.č.br.3295/24, k.o. Vrbovec VRBOVEC	PROJEKTANT RADIONIČKE DOKUMENTACIJE:	Danijel Ivanušević, dipl. ing. građ	MJERILO:	1:10 1:15
RAZINA PROJEKTA :	RADIONIČKA DOKUMENTACIJA	SURADNIK/CA:	-	BR.PRILOGA:	3.2
SADRŽAJ CRTEŽA:	SKLOPOVI KONSTRUKCIJE		-	LIST:	86

A - A
1:10

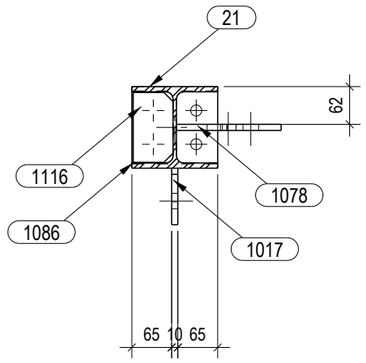

1:15

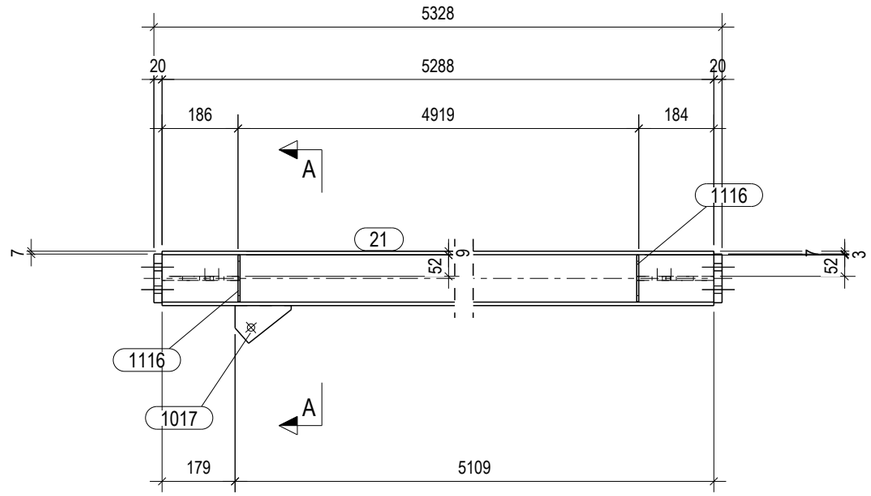

1:15

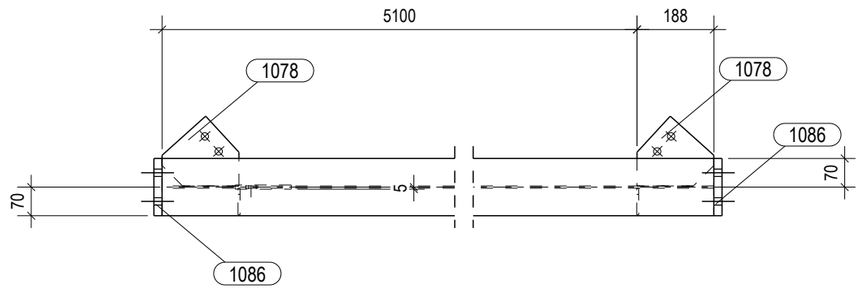

ZAVARI AKO NISU POSEBNO NAZNACENI:	
kutni zavari : a = 0.7 t min	
zavari sa obradom - suceoni zavari	
zavari sa obradom - kutni zavari: a = s	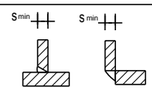
zavari za cijevi a = s (s - debljina stijenke cijevi)	

HRVATSKA KOMORA INŽENJERA GRAĐEVINARSTVA
Danijel Ivanušević
dipl.ing.građ.
Ovlašteni inženjer građevinarstva
G 5686

Lista elemenata za sklop: SEK/9 Komada: 1

Poz.	Profil	Materijal	Kol.	Duljina (mm)	A (m²)	Težina (kg)
21	HEA140	S355J0	1	5288	4.20	130.3
1017	PL10*92	S355J0	1	137	0.02	0.6
1078	PL10*171	S355J0	2	188	0.10	3.5
1086	PL20*140	S355J0	2	119	0.09	5.2
1116	PL5*65	S355J0	2	114	0.03	0.6
				Sveukupno za sklop:	4.44	140.2

PROJEKTIRANJE SUDIC d.o.o.
za projektiranje, nadzor i savjetovanje

Stara cesta 20a, Mala Rakovica,
10430 Samobor (sjedište)

VII. Južna obala 12, 10000 Zagreb (ured)

tel. 01/ 888 9621
e-mail:
info@projektiranje-sudic.com

REVIZIJA 2:				DATUM REVIZIJE:	
REVIZIJA 1:				DATUM REVIZIJE:	
INVESTITOR:	APITAL d.o.o. Ulica Vladimira Nazora 33	GLAVNI PROJEKTANT:	Natalija Imprić , dipl.ing.arh	DATUM:	03.2022.
GRAĐEVINA:	PROIZVODNA HALA	PROJEKTANT PROJEKTA KONSTRUKCIJE:	Danijel Ivanušević, dipl. ing. građ	T.D.:	772-2021-IZ
LOKACIJA:	Radnička ulica, k.č.br.3295/24, k.o. Vrbovec VRBOVEC	PROJEKTANT RADIONIČKE DOKUMENTACIJE:	Danijel Ivanušević, dipl. ing. građ	MJERILO:	1:10 1:15
RAZINA PROJEKTA :	RADIONIČKA DOKUMENTACIJA	SURADNIK/CA:	-	BR.PRILOGA:	3.2
SADRŽAJ CRTEŽA:	SKLOPOVI KONSTRUKCIJE		-	LIST:	87

1:10

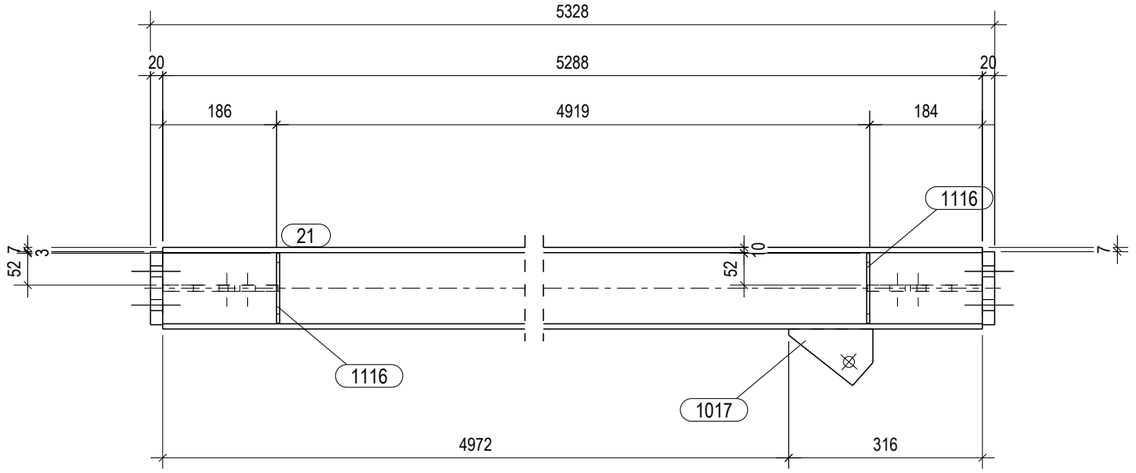

1:10

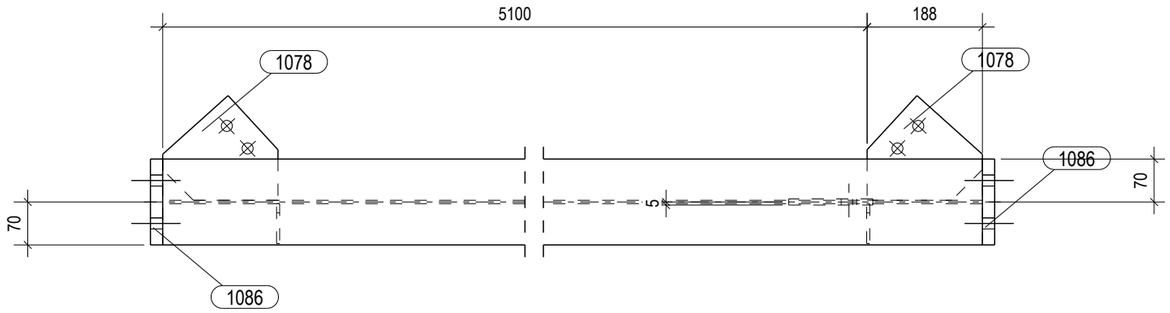

ZAVARI AKO NISU POSEBNO NAZNACENI:

kutni zavari : a = 0.7 t min	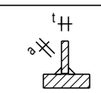
zavari sa obradom - suceoni zavari	
zavari sa obradom - kutni zavari: a = s	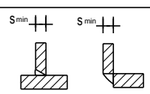
zavari za cijevi a = s (s - debljina stijenke cijevi)	

HRVATSKA KOMORA INŽENJERA GRAĐEVINARSTVA
Danijel Ivanušević
dipl.ing.građ.
Ovlašteni inženjer građevinarstva
G 5686

Lista elemenata za sklop: SEK/10 Komada: 1

Poz.	Profil	Materijal	Kol.	Duljina (mm)	A (m²)	Težina (kg)
21	HEA140	S355J0	1	5288	4.20	130.3
1017	PL10*92	S355J0	1	137	0.02	0.6
1078	PL10*171	S355J0	2	188	0.10	3.5
1086	PL20*140	S355J0	2	119	0.09	5.2
1116	PL5*65	S355J0	2	114	0.03	0.6
				Sveukupno za sklop:	4.44	140.2

PROJEKTIRANJE SUDIC d.o.o.
za projektiranje, nadzor i savjetovanje

Stara cesta 20a, Mala Rakovica,
10430 Samobor (sjedište)

VII. Južna obala 12, 10000 Zagreb (ured)

tel. 01/ 888 9621
e-mail:
info@projektiranje-sudic.com

REVIZIJA 2:				DATUM REVIZIJE:	
REVIZIJA 1:				DATUM REVIZIJE:	
INVESTITOR:	APITAL d.o.o. Ulica Vladimira Nazora 33	GLAVNI PROJEKTANT:	Natalija Imprić , dipl.ing.arh	DATUM:	03.2022.
GRAĐEVINA:	PROIZVODNA HALA	PROJEKTANT PROJEKTA KONSTRUKCIJE:	Danijel Ivanušević, dipl. ing. građ	T.D.:	772-2021-IZ
LOKACIJA:	Radnička ulica, k.č.br.3295/24, k.o. Vrbovec VRBOVEC	PROJEKTANT RADIONIČKE DOKUMENTACIJE:	Danijel Ivanušević, dipl. ing. građ	MJERILO:	1:10
RAZINA PROJEKTA :	RADIONIČKA DOKUMENTACIJA	SURADNIK/CA:	-	BR.PRILOGA:	3.2
SADRŽAJ CRTEŽA:	SKLOPOVI KONSTRUKCIJE		-	LIST:	88

A - A
1:10

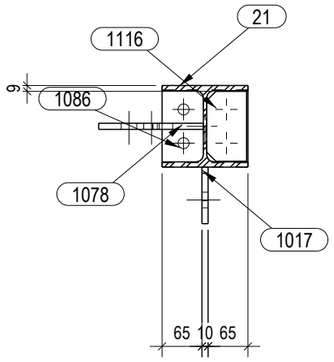

1:15

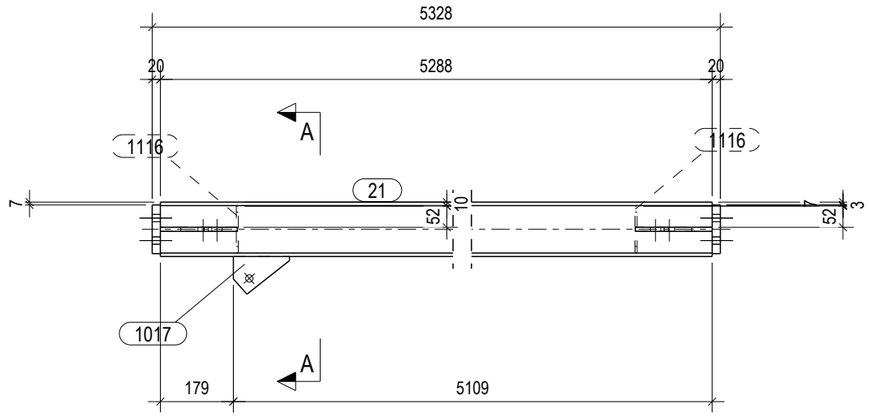

1:15

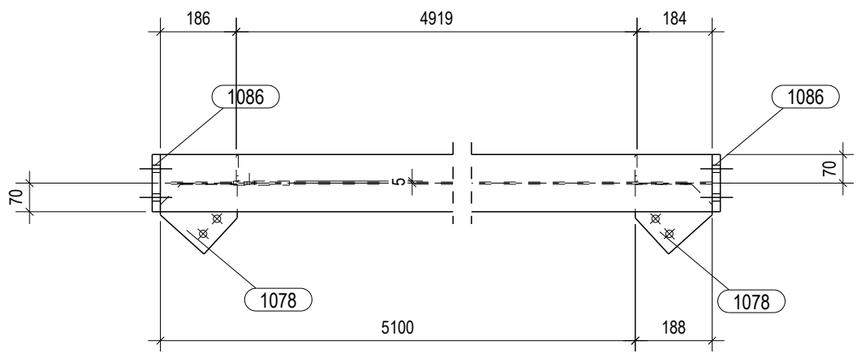

ZAVARI AKO NISU POSEBNO NAZNACENI:	
kutni zavari : a = 0.7 t min	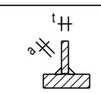
zavari sa obradom - suceoni zavari	
zavari sa obradom - kutni zavari: a = s	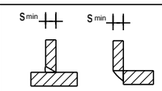
zavari za cijevi a = s (s - debljina stijenke cijevi)	

HRVATSKA KOMORA INŽENJERA GRAĐEVINARSTVA
Danijel Ivanušević
dipl.ing.građ.
Ovlašteni inženjer građevinarstva
G 5686

Lista elemenata za sklop: SEK/11 Komada: 1

Poz.	Profil	Materijal	Kol.	Duljina (mm)	A (m_2)	Težina (kg)
21	HEA140	S355J0	1	5288	4.20	130.3
1017	PL10*92	S355J0	1	137	0.02	0.6
1078	PL10*171	S355J0	2	188	0.10	3.5
1086	PL20*140	S355J0	2	119	0.09	5.2
1116	PL5*65	S355J0	2	114	0.03	0.6
				Sveukupno za sklop:	4.44	140.2

PROJEKTIRANJE SUDIC d.o.o.
za projektiranje, nadzor i savjetovanje

Stara cesta 20a, Mala Rakovica,
10430 Samobor (sjedište)

VII. Južna obala 12, 10000 Zagreb (ured)

tel. 01/ 888 9621
e-mail:
info@projektiranje-sudic.com

REVIZIJA 2:				DATUM REVIZIJE:	
REVIZIJA 1:				DATUM REVIZIJE:	
INVESTITOR:	APITAL d.o.o. Ulica Vladimira Nazora 33	GLAVNI PROJEKTANT:	Natalija Imprić , dipl.ing.arh	DATUM:	03.2022.
GRADEVINA:	PROIZVODNA HALA	PROJEKTANT PROJEKTA KONSTRUKCIJE:	Danijel Ivanušević, dipl. ing. građ	T.D.:	772-2021-IZ
LOKACIJA:	Radnička ulica, k.č.br.3295/24, k.o. Vrbovec VRBOVEC	PROJEKTANT RADIONIČKE DOKUMENTACIJE:	Danijel Ivanušević, dipl. ing. građ	MJERILO:	1:10 1:15
RAZINA PROJEKTA :	RADIONIČKA DOKUMENTACIJA	SURADNIK/CA:	-	BR.PRILOGA:	3.2
SADRŽAJ CRTEŽA:	SKLOPOVI KONSTRUKCIJE		-	LIST:	89

1:10

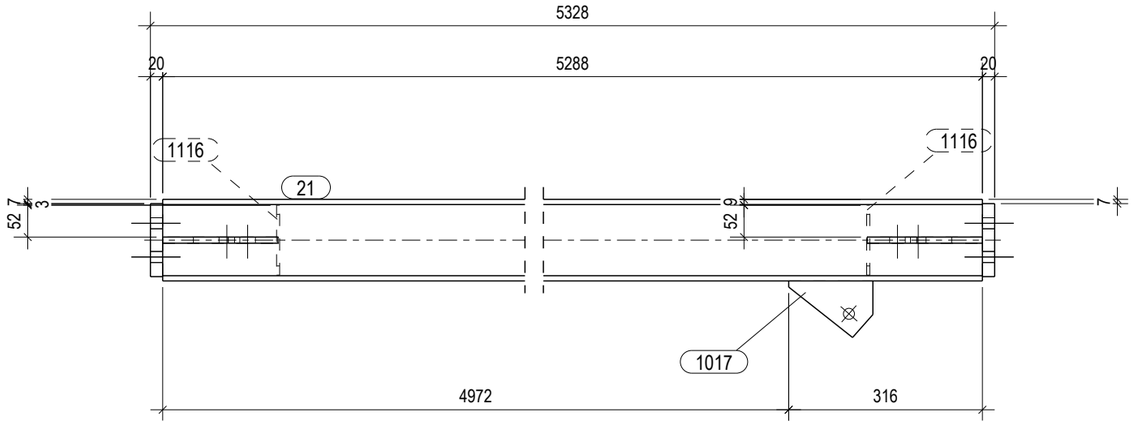

1:10

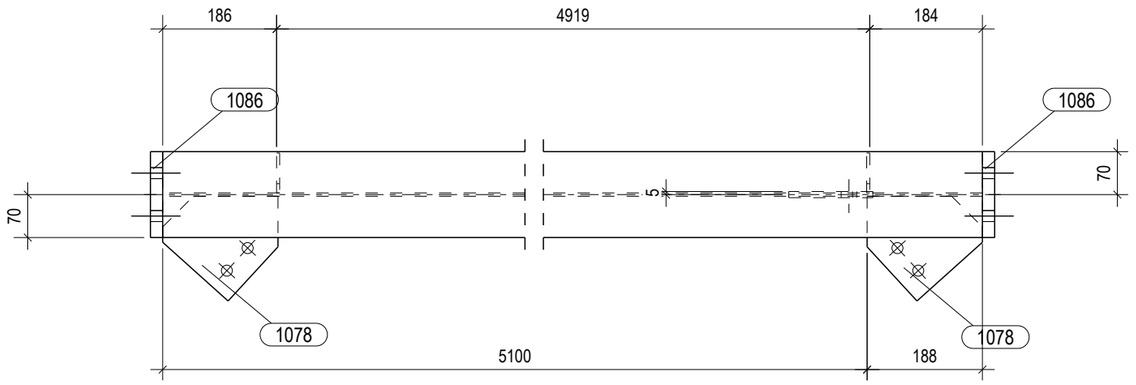

ZAVARI AKO NISU POSEBNO NAZNACENI:	
kutni zavari : a = 0.7 t min	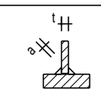
zavari sa obradom - suceoni zavari	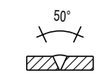
zavari sa obradom - kutni zavari: a = s	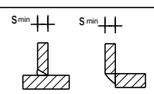
zavari za cijevi a = s (s - debljina stijenke cijevi)	

HRVATSKA KOMORA INŽENJERA GRAĐEVINARSTVA
Danijel Ivanušević
dipl.ing.građ.
Ovlašteni inženjer građevinarstva
G 5686

Lista elemenata za sklop: SEK/12 Komada: 1

Poz.	Profil	Materijal	Kol.	Duljina (mm)	A (m²)	Težina (kg)
21	HEA140	S355J0	1	5288	4.20	130.3
1017	PL10*92	S355J0	1	137	0.02	0.6
1078	PL10*171	S355J0	2	188	0.10	3.5
1086	PL20*140	S355J0	2	119	0.09	5.2
1116	PL5*65	S355J0	2	114	0.03	0.6
				Sveukupno za sklop:	4.44	140.2

PROJEKTIRANJE SUDIC d.o.o.
za projektiranje, nadzor i savjetovanje

Stara cesta 20a, Mala Rakovica,
10430 Samobor (sjedište)

VII. Južna obala 12, 10000 Zagreb (ured)

tel. 01/ 888 9621
e-mail:
info@projektiranje-sudic.com

REVIZIJA 2:				DATUM REVIZIJE:	
REVIZIJA 1:				DATUM REVIZIJE:	
INVESTITOR:	APITAL d.o.o. Ulica Vladimira Nazora 33	GLAVNI PROJEKTANT:	Natalija Imprić , dipl.ing.arh	DATUM:	03.2022.
GRADEVINA:	PROIZVODNA HALA	PROJEKTANT PROJEKTA KONSTRUKCIJE:	Danijel Ivanušević, dipl. ing. građ	T.D.:	772-2021-IZ
LOKACIJA:	Radnička ulica, k.č.br.3295/24, k.o. Vrbovec VRBOVEC	PROJEKTANT RADIONIČKE DOKUMENTACIJE:	Danijel Ivanušević, dipl. ing. građ	MJERILO:	1:10
RAZINA PROJEKTA :	RADIONIČKA DOKUMENTACIJA	SURADNIK/CA:	-	BR.PRILOGA:	3.2
SADRŽAJ CRTEŽA:	SKLOPOVI KONSTRUKCIJE		-	LIST:	90

A - A
1:10

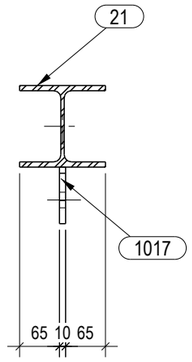

1:15

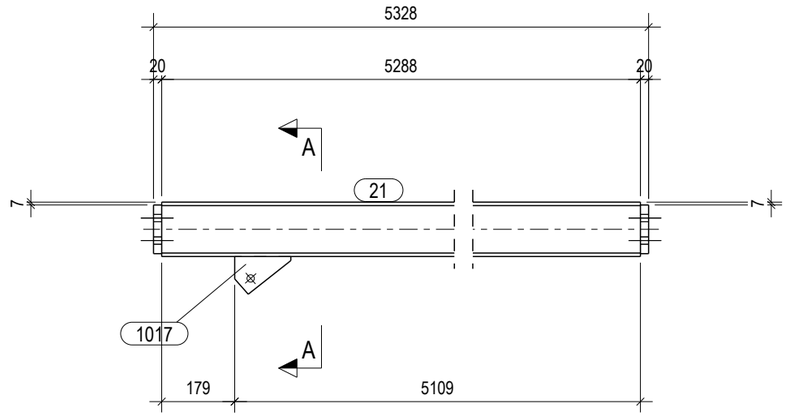

1:15

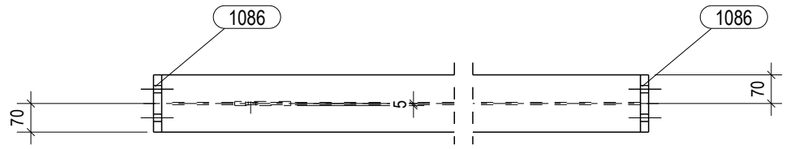

Lista elemenata za sklop:	SEK/13				Komada:	4
Poz.	Profil	Materijal	Kol.	Duljina (mm)	A (m¸)	Težina (kg)
21	HEA140	S355J0	1	5288	4.20	130.3
1017	PL10*92	S355J0	1	137	0.02	0.6
1086	PL20*140	S355J0	2	119	0.09	5.2
				Sveukupno za sklop:	4.31	136.2

HRVATSKA KOMORA INŽENJERA GRAĐEVINARSTVA
Danijel Ivanušević
dipl.ing.građ.
Ovlašteni inženjer građevinarstva
G 5686

ZAVARI AKO NISU POSEBNO NAZNACENI:	
kutni zavari : a = 0.7 t min	
zavari sa obradom - suceoni zavari	
zavari sa obradom - kutni zavari: a = s	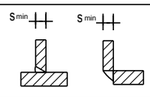
zavari za cijevi a = s (s - debljina stijenke cijevi)	

PROJEKTIRANJE SUDIC d.o.o.
za projektiranje, nadzor i savjetovanje

Stara cesta 20a, Mala Rakovica,
10430 Samobor (sjedište)

VII. Južna obala 12, 10000 Zagreb (ured)

tel. 01/ 888 9621
e-mail:
info@projektiranje-sudic.com

REVIZIJA 2:				DATUM REVIZIJE:	
REVIZIJA 1:				DATUM REVIZIJE:	
INVESTITOR:	APITAL d.o.o. Ulica Vladimira Nazora 33	GLAVNI PROJEKTANT:	Natalija Imprić , dipl.ing.arh	DATUM:	03.2022.
GRAĐEVINA:	PROIZVODNA HALA	PROJEKTANT PROJEKTA KONSTRUKCIJE:	Danijel Ivanušević, dipl. ing. građ	T.D.:	772-2021-IZ
LOKACIJA:	Radnička ulica, k.č.br.3295/24, k.o. Vrbovec VRBOVEC	PROJEKTANT RADIONIČKE DOKUMENTACIJE:	Danijel Ivanušević, dipl. ing. građ	MJERILO:	1:10 1:15
RAZINA PROJEKTA :	RADIONIČKA DOKUMENTACIJA	SURADNIK/CA:	-	BR.PRILOGA:	3.2
SADRŽAJ CRTEŽA:	SKLOPOVI KONSTRUKCIJE		-	LIST:	91

1:15

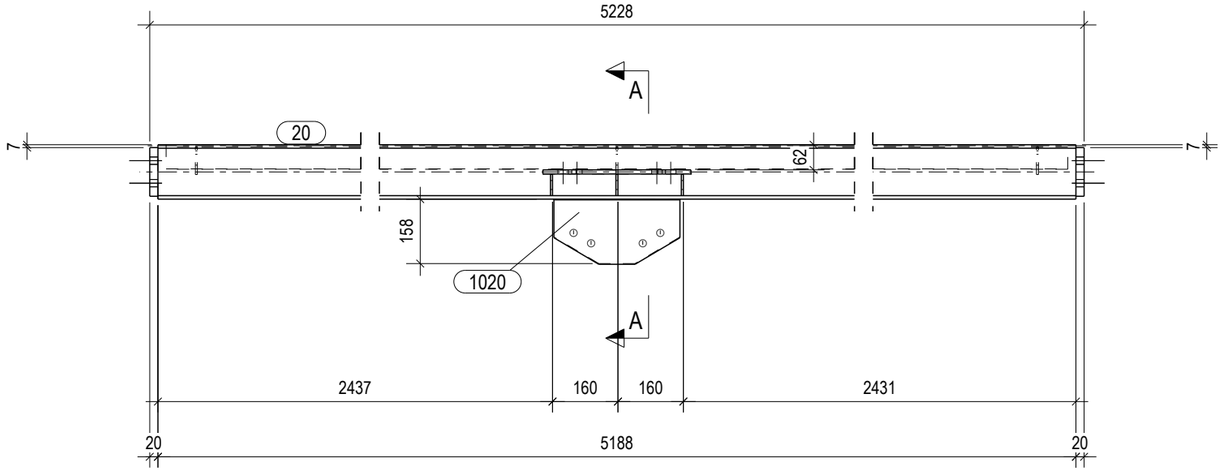

A - A
1:10

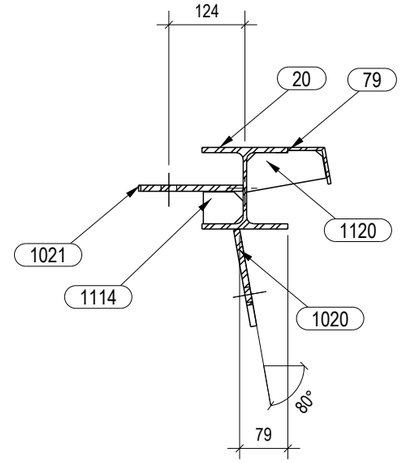

1:15

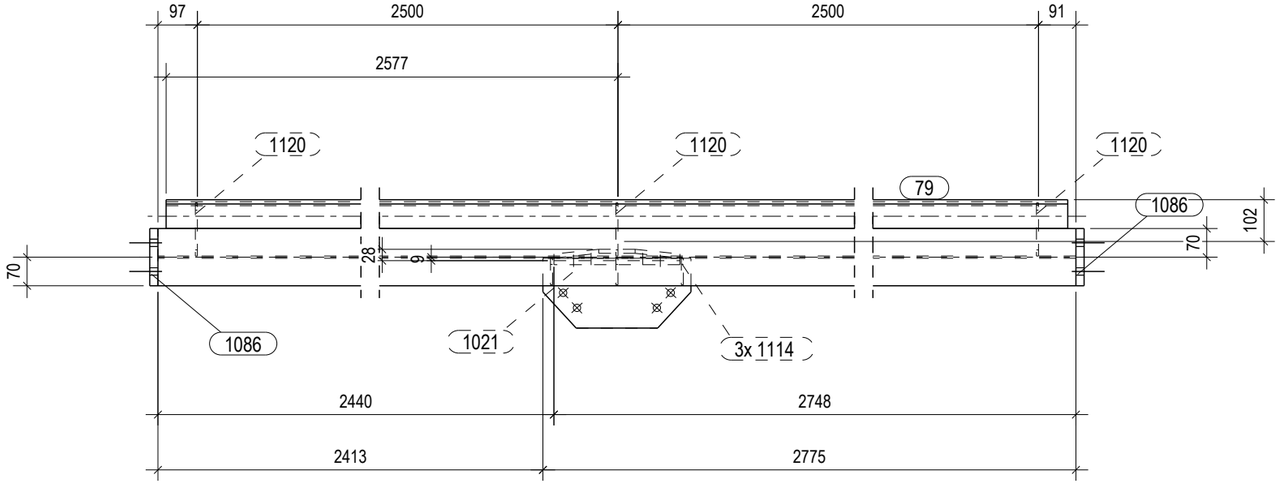

ZAVARI AKO NISU POSEBNO NAZNACENI:

kutni zavari : a = 0.7 t min	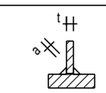
zavari sa obradom - suceoni zavari	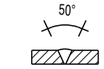
zavari sa obradom - kutni zavari: a = s	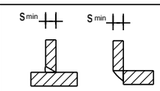
zavari za cijevi a = s (s - debljina stijenke cijevi)	

HRVATSKA KOMORA INŽENJERA GRAĐEVINARSTVA
Danijel Ivanušević
dipl.ing.građ.
Ovlašteni inženjer građevinarstva
G 5686

Lista elemenata za sklop: SEK/14 Komada: 4

Poz.	Profil	Materijal	Kol.	Duljina (mm)	A (m²)	Težina (kg)
20	HEA140	S355J0	1	5188	4.12	127.9
79	FLDPL60*5-60-100	S235JR	1	5148	1.24	23.4
1020	PL10*160	S355J0	1	308	0.09	3.3
1021	PL10*171	S355J0	1	362	0.12	4.3
1086	PL20*140	S355J0	2	119	0.09	5.2
1114	PL5*52	S355J0	3	65	0.02	0.4
1120	PL5*61	S235JR	3	132	0.05	0.8
				Sveukupno za sklop:	5.73	165.3

PROJEKTIRANJE SUDIC d.o.o.
za projektiranje, nadzor i savjetovanje

Stara cesta 20a, Mala Rakovica,
10430 Samobor (sjedište)
VII. Južna obala 12, 10000 Zagreb (ured)
tel. 01/ 888 9621
e-mail:
info@projektiranje-sudic.com

REVIZIJA 2:				DATUM REVIZIJE:	
REVIZIJA 1:				DATUM REVIZIJE:	
INVESTITOR:	APITAL d.o.o. Ulica Vladimira Nazora 33	GLAVNI PROJEKTANT:	Natalija Imprić , dipl.ing.arh	DATUM:	03.2022.
GRAĐEVINA:	PROIZVODNA HALA	PROJEKTANT PROJEKTA KONSTRUKCIJE:	Danijel Ivanušević, dipl. ing. građ	T.D.:	772-2021-IZ
LOKACIJA:	Radnička ulica, k.č.br.3295/24, k.o. Vrbovec VRBOVEC	PROJEKTANT RADIONIČKE DOKUMENTACIJE:	Danijel Ivanušević, dipl. ing. građ	MJERILO:	1:10 1:15
RAZINA PROJEKTA :	RADIONIČKA DOKUMENTACIJA	SURADNIK/CA:	-	BR.PRILOGA:	3.2
SADRŽAJ CRTEŽA:	SKLOPOVI KONSTRUKCIJE		-	LIST:	92

1:15

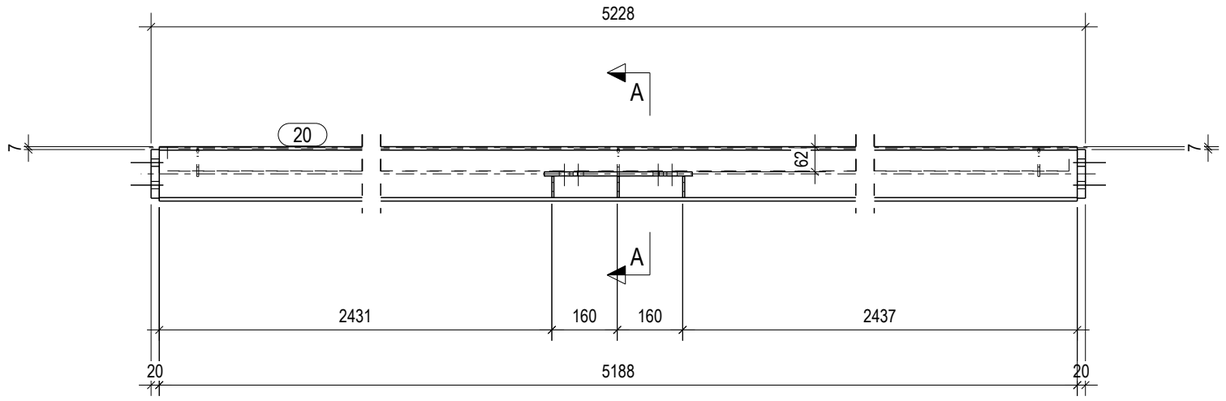

A - A
1:10

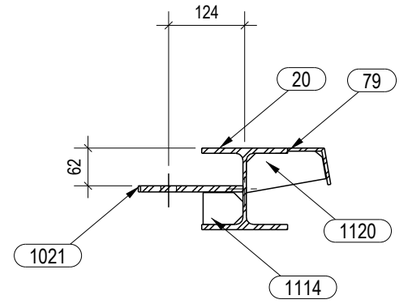

1:15

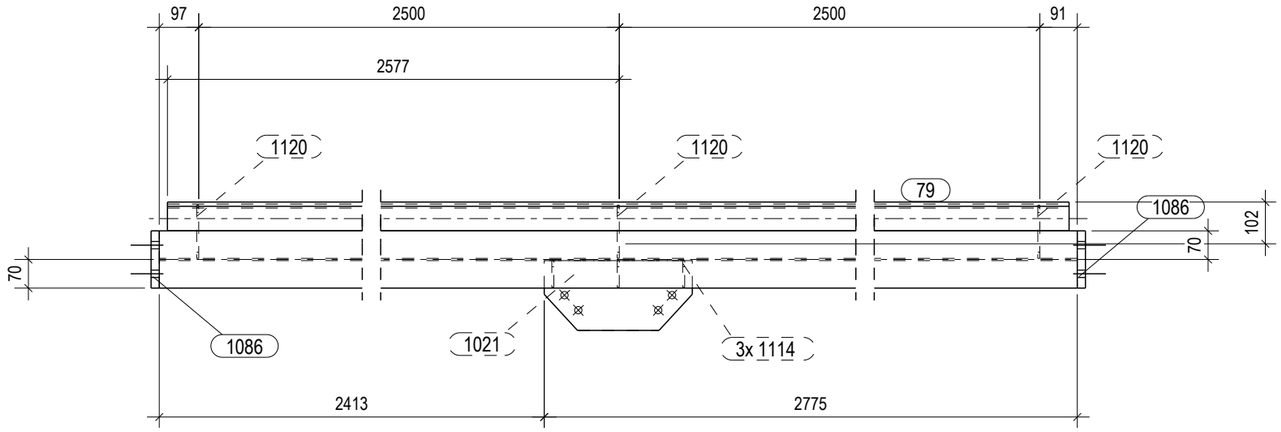

ZAVARI AKO NISU POSEBNO NAZNACENI:

kutni zavari : a = 0.7 t min	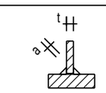
zavari sa obradom - suceoni zavari	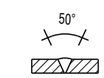
zavari sa obradom - kutni zavari: a = s	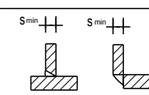
zavari za cijevi a = s (s - debljina stijenke cijevi)	

HRVATSKA KOMORA INŽENJERA GRAĐEVINARSTVA
Danijel Ivanušević
dipl.ing.građ.
Ovlašteni inženjer građevinarstva
G 5686

Lista elemenata za sklop: SEK/15 Komada: 7

Poz.	Profil	Materijal	Kol.	Duljina (mm)	A (m²)	Težina (kg)
20	HEA140	S355J0	1	5188	4.12	127.9
79	FLDPL60*5-60-100	S235JR	1	5148	1.24	23.4
1021	PL10*171	S355J0	1	362	0.12	4.3
1086	PL20*140	S355J0	2	119	0.09	5.2
1114	PL5*52	S355J0	3	65	0.02	0.4
1120	PL5*61	S235JR	3	132	0.05	0.8
				Sveukupno za sklop:	5.64	162.0

PROJEKTIRANJE SUDIC d.o.o.
za projektiranje, nadzor i savjetovanje

Stara cesta 20a, Mala Rakovica,
10430 Samobor (sjedište)

VII. Južna obala 12, 10000 Zagreb (ured)

tel. 01/ 888 9621
e-mail:
info@projektiranje-sudic.com

REVIZIJA 2:				DATUM REVIZIJE:	
REVIZIJA 1:				DATUM REVIZIJE:	
INVESTITOR:	APITAL d.o.o. Ulica Vladimira Nazora 33	GLAVNI PROJEKTANT:	Natalija Imprić , dipl.ing.arh	DATUM:	03.2022.
GRADEVINA:	PROIZVODNA HALA	PROJEKTANT PROJEKTA KONSTRUKCIJE:	Danijel Ivanušević, dipl. ing. građ	T.D.:	772-2021-IZ
LOKACIJA:	Radnička ulica, k.č.br.3295/24, k.o. Vrbovec VRBOVEC	PROJEKTANT RADIONIČKE DOKUMENTACIJE:	Danijel Ivanušević, dipl. ing. građ	MJERILO:	1:10 1:15
RAZINA PROJEKTA :	RADIONIČKA DOKUMENTACIJA	SURADNIK/CA:	-	BR.PRILOGA:	3.2
SADRŽAJ CRTEŽA:	SKLOPOVI KONSTRUKCIJE		-	LIST:	93

1:15

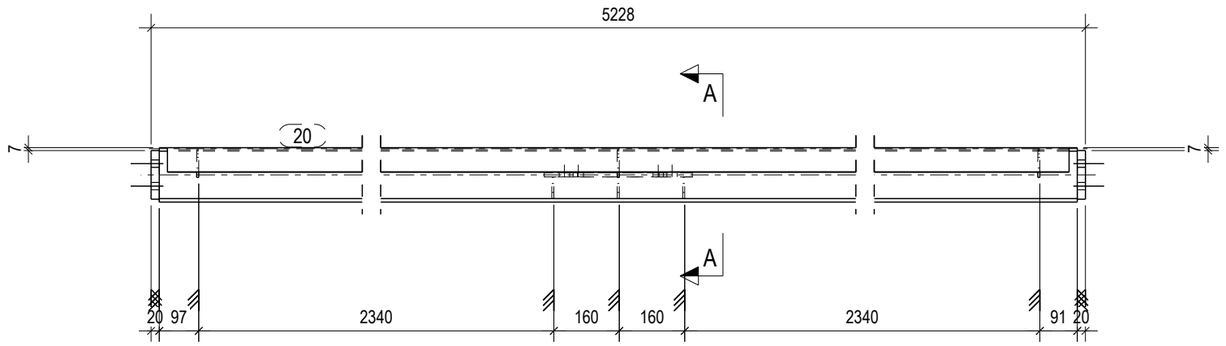

A - A
1:10

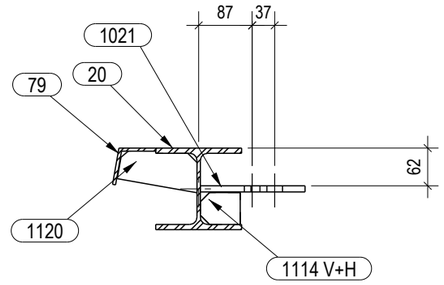

1:15

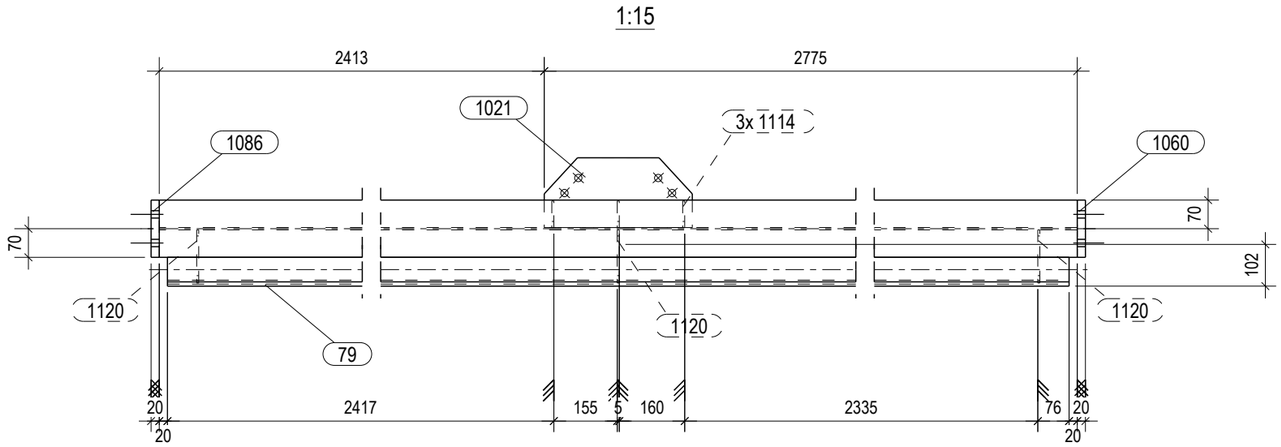

ZAVARI AKO NISU POSEBNO NAZNACENI:

kutni zavari : a = 0.7 t min	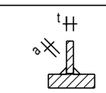
zavari sa obradom - suceoni zavari	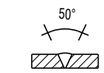
zavari sa obradom - kutni zavari: a = s	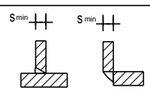
zavari za cijevi a = s (s - debljina stijenke cijevi)	

HRVATSKA KOMORA INŽENJERA GRAĐEVINARSTVA
Danijel Ivanušević
dipl.ing.građ.
Ovlašteni inženjer građevinarstva
G 5686

Lista elemenata za sklop: SEK/16 Komada: 1

Poz.	Profil	Materijal	Kol.	Duljina (mm)	A (m²)	Težina (kg)
20	HEA140	S355J0	1	5188	4.12	127.9
79	FLDPL60*5-60-100	S235JR	1	5148	1.24	23.4
1021	PL10*171	S355J0	1	362	0.12	4.3
1060	PL20*140	S235JR	1	119	0.04	2.6
1086	PL20*140	S355J0	1	119	0.04	2.6
1114	PL5*52	S355J0	3	65	0.02	0.4
1120	PL5*61	S235JR	3	132	0.05	0.8
				Sveukupno za sklop:	5.64	162.0

PROJEKTIRANJE SUDIC d.o.o.
za projektiranje, nadzor i savjetovanje

Stara cesta 20a, Mala Rakovica,
10430 Samobor (sjedište)

VII. Južna obala 12, 10000 Zagreb (ured)

tel. 01/ 888 9621
e-mail:
info@projektiranje-sudic.com

REVIZIJA 2:				DATUM REVIZIJE:	
REVIZIJA 1:				DATUM REVIZIJE:	
INVESTITOR:	APITAL d.o.o. Ulica Vladimira Nazora 33	GLAVNI PROJEKTANT:	Natalija Imprić , dipl.ing.arh	DATUM:	03.2022.
GRAĐEVINA:	PROIZVODNA HALA	PROJEKTANT PROJEKTA KONSTRUKCIJE:	Danijel Ivanušević, dipl. ing. građ	T.D.:	772-2021-IZ
LOKACIJA:	Radnička ulica, k.č.br.3295/24, k.o. Vrbovec VRBOVEC	PROJEKTANT RADIONIČKE DOKUMENTACIJE:	Danijel Ivanušević, dipl. ing. građ	MJERILO:	1:10 1:15
RAZINA PROJEKTA :	RADIONIČKA DOKUMENTACIJA	SURADNIK/CA:	-	BR.PRILOGA:	3.2
SADRŽAJ CRTEŽA:	SKLOPOVI KONSTRUKCIJE		-	LIST:	94

A - A
1:10

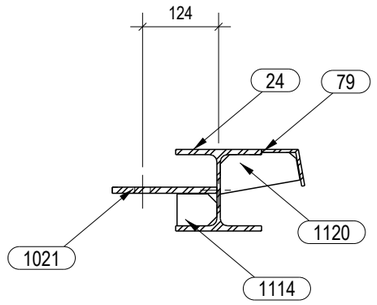

1:15

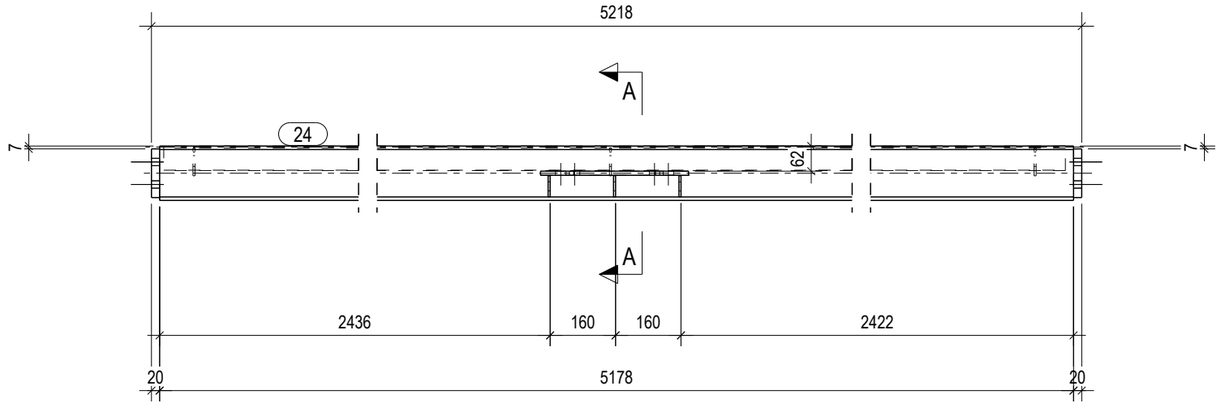

1:15

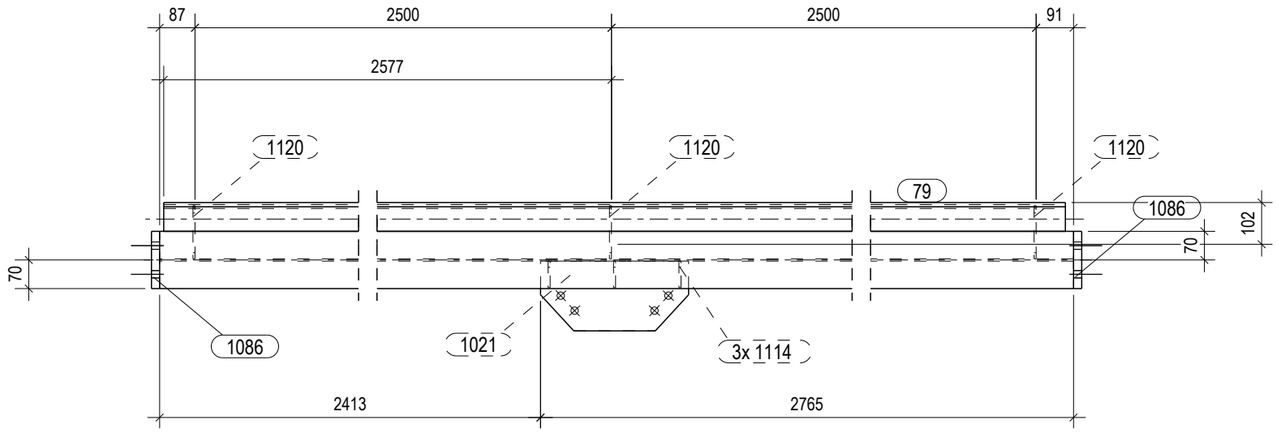

ZAVARI AKO NISU POSEBNO NAZNACENI:

kutni zavari : a = 0.7 t min	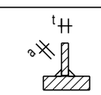
zavari sa obradom - suceoni zavari	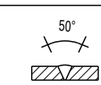
zavari sa obradom - kutni zavari: a = s	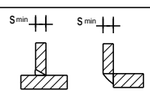
zavari za cijevi a = s (s - debljina stijenke cijevi)	

HRVATSKA KOMORA INŽENJERA GRAĐEVINARSTVA
Danijel Ivanušević
dipl.ing.građ.
Ovlašteni inženjer građevinarstva
G 5686

Lista elemenata za sklop: SEK/17 Komada: 2

Poz.	Profil	Materijal	Kol.	Duljina (mm)	A (m²)	Težina (kg)
24	HEA140	S355J0	1	5178	4.11	127.6
79	FLDPL60*5-60-100	S235JR	1	5148	1.24	23.4
1021	PL10*171	S355J0	1	362	0.12	4.3
1086	PL20*140	S355J0	2	119	0.09	5.2
1114	PL5*52	S355J0	3	65	0.02	0.4
1120	PL5*61	S235JR	3	132	0.05	0.8
				Sveukupno za sklop:	5.63	161.7

PROJEKTIRANJE SUDIC d.o.o.
za projektiranje, nadzor i savjetovanje

Stara cesta 20a, Mala Rakovica,
10430 Samobor (sjedište)

VII. Južna obala 12, 10000 Zagreb (ured)

tel. 01/ 888 9621
e-mail:
info@projektiranje-sudic.com

REVIZIJA 2:				DATUM REVIZIJE:	
REVIZIJA 1:				DATUM REVIZIJE:	
INVESTITOR:	APITAL d.o.o. Ulica Vladimira Nazora 33	GLAVNI PROJEKTANT:	Natalija Imprić , dipl.ing.arh	DATUM:	03.2022.
GRAĐEVINA:	PROIZVODNA HALA	PROJEKTANT PROJEKTA KONSTRUKCIJE:	Danijel Ivanušević, dipl. ing. građ	T.D.:	772-2021-IZ
LOKACIJA:	Radnička ulica, k.č.br.3295/24, k.o. Vrbovec VRBOVEC	PROJEKTANT RADIONIČKE DOKUMENTACIJE:	Danijel Ivanušević, dipl. ing. građ	MJERILO:	1:10 1:15
RAZINA PROJEKTA :	RADIONIČKA DOKUMENTACIJA	SURADNIK/CA:	-	BR.PRILOGA:	3.2
SADRŽAJ CRTEŽA:	SKLOPOVI KONSTRUKCIJE		-	LIST:	95

A - A
1:10

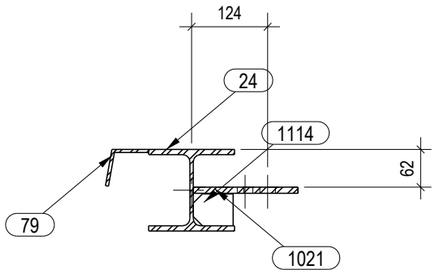

1:15

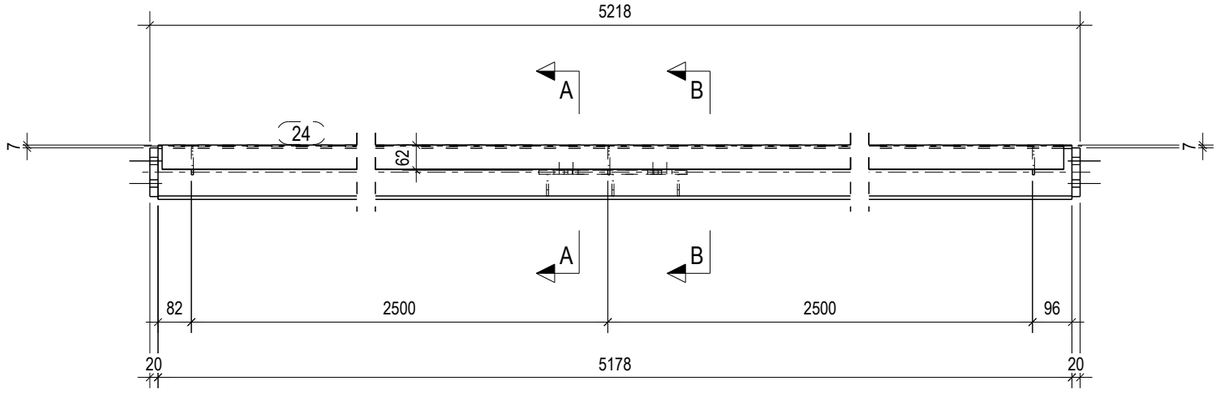

B - B
1:10

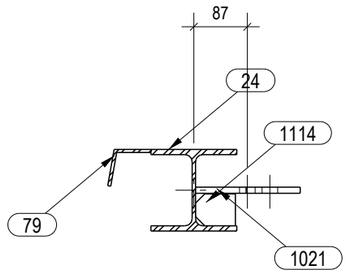

1:15

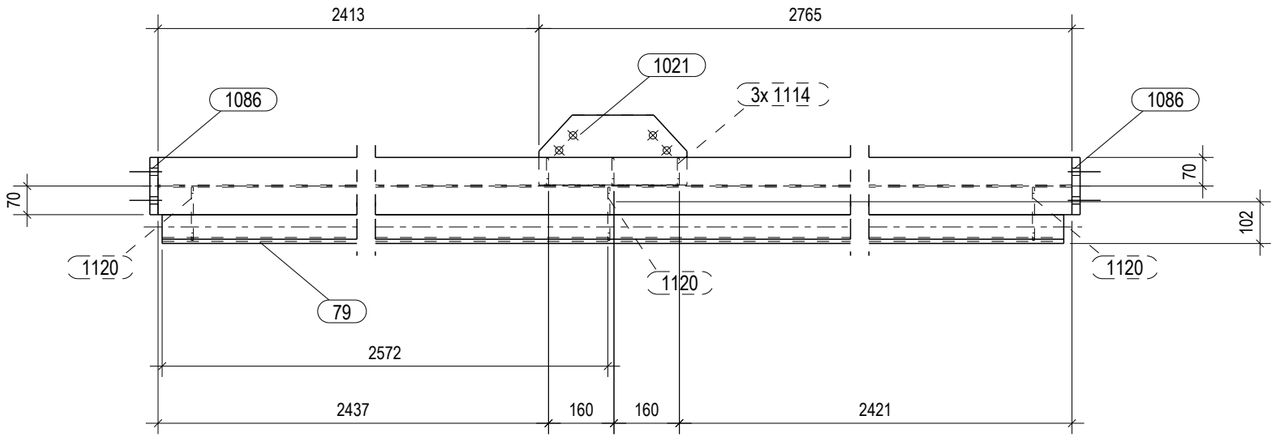

ZAVARI AKO NISU POSEBNO NAZNACENI:	
kutni zavari : a = 0.7 t min	
zavari sa obradom - suceoni zavari	
zavari sa obradom - kutni zavari: a = s	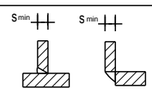
zavari za cijevi a = s (s - debljina stijenke cijevi)	

HRVATSKA KOMORA INŽENJERA GRAĐEVINARSTVA
Danijel Ivanušević
dipl.ing.građ.
Ovlašteni inženjer građevinarstva
G 5686

Lista elemenata za sklop: SEK/18 Komada: 2

Poz.	Profil	Materijal	Kol.	Duljina (mm)	A (m²)	Težina (kg)
24	HEA140	S355J0	1	5178	4.11	127.6
79	FLDPL60*5-60-100	S235JR	1	5148	1.24	23.4
1021	PL10*171	S355J0	1	362	0.12	4.3
1086	PL20*140	S355J0	2	119	0.09	5.2
1114	PL5*52	S355J0	3	65	0.02	0.4
1120	PL5*61	S235JR	3	132	0.05	0.8
				Sveukupno za sklop:	5.63	161.7

PROJEKTIRANJE SUDIC d.o.o.
za projektiranje, nadzor i savjetovanje

Stara cesta 20a, Mala Rakovica,
10430 Samobor (sjedište)
VII. Južna obala 12, 10000 Zagreb (ured)
tel. 01/ 888 9621
e-mail:
info@projektiranje-sudic.com

REVIZIJA 2:				DATUM REVIZIJE:	
REVIZIJA 1:				DATUM REVIZIJE:	
INVESTITOR:	APITAL d.o.o. Ulica Vladimira Nazora 33	GLAVNI PROJEKTANT:	Natalija Imprić , dipl.ing.arh	DATUM:	03.2022.
GRADEVINA:	PROIZVODNA HALA	PROJEKTANT PROJEKTA KONSTRUKCIJE:	Danijel Ivanušević, dipl. ing. građ	T.D.:	772-2021-IZ
LOKACIJA:	Radnička ulica, k.č.br.3295/24, k.o. Vrbovec VRBOVEC	PROJEKTANT RADIONIČKE DOKUMENTACIJE:	Danijel Ivanušević, dipl. ing. građ	MJERILO:	1:10 1:15
RAZINA PROJEKTA :	RADIONIČKA DOKUMENTACIJA	SURADNIK/CA:	-	BR.PRILOGA:	3.2
SADRŽAJ CRTEŽA:	SKLOPOVI KONSTRUKCIJE		-	LIST:	96

1:15

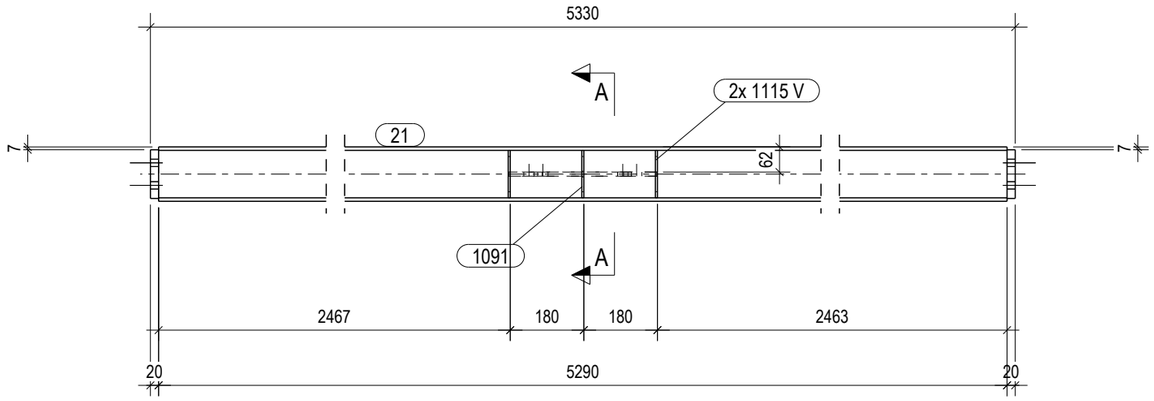

A - A
1:10

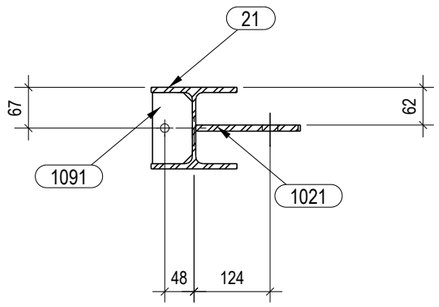

1:15

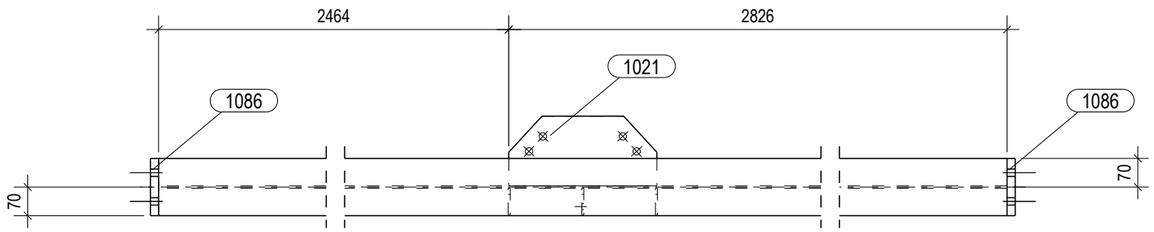

ZAVARI AKO NISU POSEBNO NAZNACENI:	
kutni zavari : a = 0.7 t min	
zavari sa obradom - suceoni zavari	
zavari sa obradom - kutni zavari: a = s	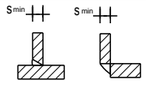
zavari za cijevi a = s (s - debljina stijenke cijevi)	

HRVATSKA KOMORA INŽENJERA GRAĐEVINARSTVA
Danijel Ivanušević
dipl.ing.građ.
Ovlašteni inženjer građevinarstva
G 5686

Lista elemenata za sklop: SEK/19 Komada: 4

Poz.	Profil	Materijal	Kol.	Duljina (mm)	A (m_2)	Težina (kg)
21	HEA140	S355J0	1	5290	4.20	130.4
1021	PL10*171	S355J0	1	362	0.12	4.3
1086	PL20*140	S355J0	2	119	0.09	5.2
1091	PL5*65	S355J0	1	116	0.02	0.3
1115	PL5*65	S355J0	2	116	0.03	0.6
				Sveukupno za sklop:	4.46	140.8

PROJEKTIRANJE SUDIC d.o.o.
za projektiranje, nadzor i savjetovanje

Stara cesta 20a, Mala Rakovica,
10430 Samobor (sjedište)

VII. Južna obala 12, 10000 Zagreb (ured)

tel. 01/ 888 9621
e-mail:
info@projektiranje-sudic.com

REVIZIJA 2:				DATUM REVIZIJE:	
REVIZIJA 1:				DATUM REVIZIJE:	
INVESTITOR:	APITAL d.o.o. Ulica Vladimira Nazora 33	GLAVNI PROJEKTANT:	Natalija Imprić , dipl.ing.arh	DATUM:	03.2022.
GRADEVINA:	PROIZVODNA HALA	PROJEKTANT PROJEKTA KONSTRUKCIJE:	Danijel Ivanušević, dipl. ing. građ	T.D.:	772-2021-IZ
LOKACIJA:	Radnička ulica, k.č.br.3295/24, k.o. Vrbovec VRBOVEC	PROJEKTANT RADIONIČKE DOKUMENTACIJE:	Danijel Ivanušević, dipl. ing. građ	MJERILO:	1:10 1:15
RAZINA PROJEKTA :	RADIONIČKA DOKUMENTACIJA	SURADNIK/CA:	-	BR.PRILOGA:	3.2
SADRŽAJ CRTEŽA:	SKLOPOVI KONSTRUKCIJE		-	LIST:	97

1:10

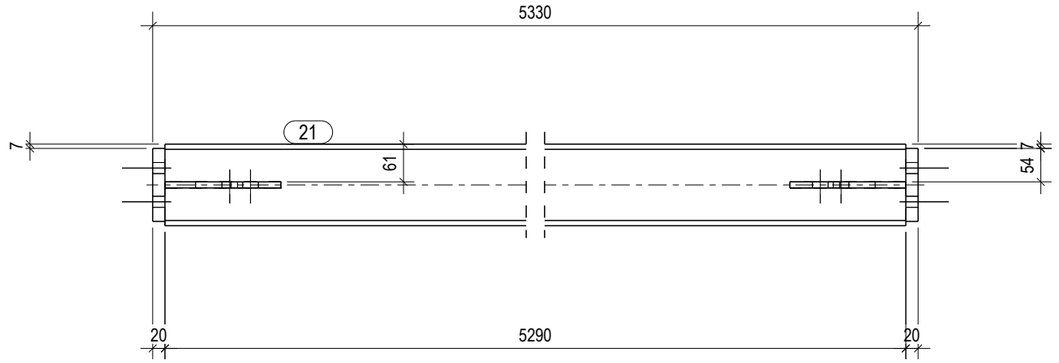

1:10

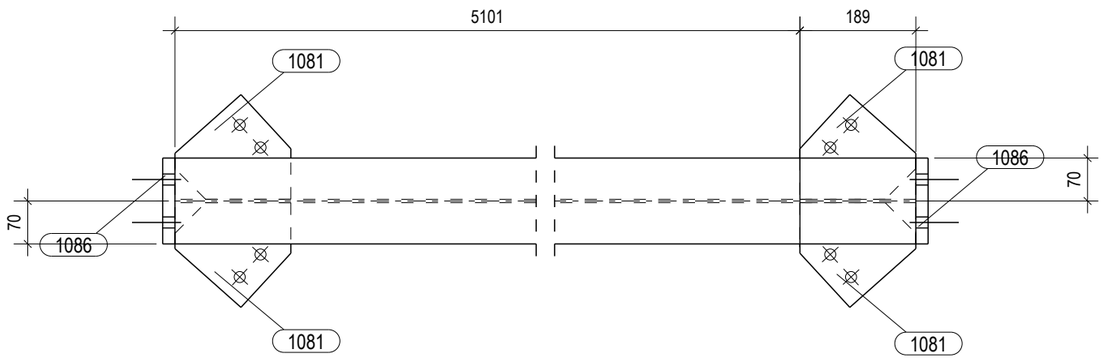

ZAVARI AKO NISU POSEBNO NAZNACENI:	
kutni zavari : a = 0.7 t min	
zavari sa obradom - suceoni zavari	
zavari sa obradom - kutni zavari: a = s	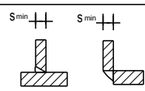
zavari za cijevi a = s (s - debljina stijenke cijevi)	

HRVATSKA KOMORA INŽENJERA GRAĐEVINARSTVA
Danijel Ivanušević
dipl.ing.građ.
Ovlašteni inženjer građevinarstva
broj 5686

Lista elemenata za sklop: SEK/20 Komada: 4

Poz.	Profil	Materijal	Kol.	Duljina (mm)	A (m²)	Težina (kg)
21	HEA140	S355J0	1	5290	4.20	130.4
1081	PL10*171	S355J0	4	189	0.20	7.0
1086	PL20*140	S355J0	2	119	0.09	5.2
				Sveukupno za sklop:	4.49	142.6

PROJEKTIRANJE SUDIC d.o.o.
za projektiranje, nadzor i savjetovanje

Stara cesta 20a, Mala Rakovica,
10430 Samobor (sjedište)
VII. Južna obala 12, 10000 Zagreb (ured)
tel. 01/ 888 9621
e-mail:
info@projektiranje-sudic.com

REVIZIJA 2:				DATUM REVIZIJE:	
REVIZIJA 1:				DATUM REVIZIJE:	
INVESTITOR:	APITAL d.o.o. Ulica Vladimira Nazora 33	GLAVNI PROJEKTANT:	Natalija Imprić , dipl.ing.arh	DATUM:	03.2022.
GRADEVINA:	PROIZVODNA HALA	PROJEKTANT PROJEKTA KONSTRUKCIJE:	Danijel Ivanušević, dipl. ing. građ	T.D.:	772-2021-IZ
LOKACIJA:	Radnička ulica, k.č.br.3295/24, k.o. Vrbovec VRBOVEC	PROJEKTANT RADIONIČKE DOKUMENTACIJE:	Danijel Ivanušević, dipl. ing. građ	MJERILO:	1:10
RAZINA PROJEKTA :	RADIONIČKA DOKUMENTACIJA	SURADNIK/CA:	-	BR.PRILOGA:	3.2
SADRŽAJ CRTEŽA:	SKLOPOVI KONSTRUKCIJE		-	LIST:	98

1:10

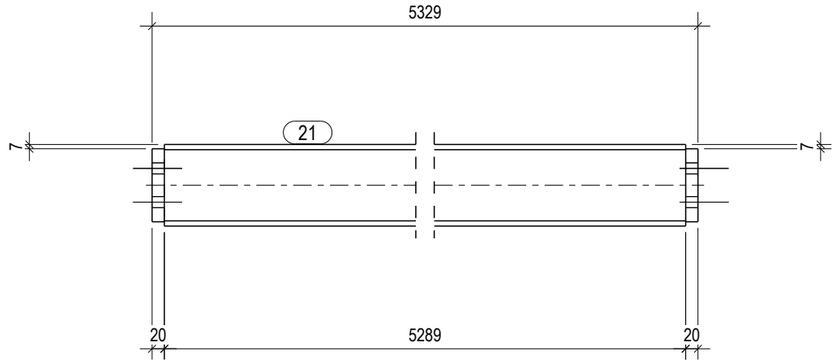

1:10

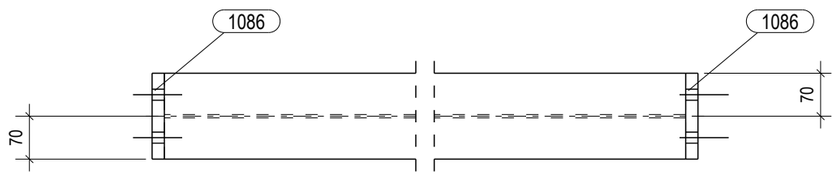

Lista elemenata za sklop: SEK/21						Komada: 16
Poz.	Profil	Materijal	Kol.	Duljina (mm)	A (m²)	Težina (kg)
21	HEA140	S355J0	1	5289	4.20	130.4
1086	PL20*140	S355J0	2	119	0.09	5.2
				Sveukupno za sklop:	4.29	135.6

HRVATSKA KOMORA INŽENJERA GRAĐEVINARSTVA
Danijel Ivanušević
dipl.ing.građ.
Ovlašteni inženjer građevinarstva
G 5686

ZAVARI AKO NISU POSEBNO NAZNACENI:	
kutni zavari : a = 0.7 t min	
zavari sa obradom - suceoni zavari	
zavari sa obradom - kutni zavari: a = s	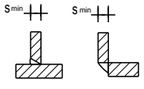
zavari za cijevi a = s (s - debljina stijenke cijevi)	

PROJEKTIRANJE SUDIC d.o.o.
za projektiranje, nadzor i savjetovanje

Stara cesta 20a, Mala Rakovica,
10430 Samobor (sjedište)
VII. Južna obala 12, 10000 Zagreb (ured)
tel. 01/ 888 9621
e-mail:
info@projektiranje-sudic.com

REVIZIJA 2:				DATUM REVIZIJE:	
REVIZIJA 1:				DATUM REVIZIJE:	
INVESTITOR:	APITAL d.o.o. Ulica Vladimira Nazora 33	GLAVNI PROJEKTANT:	Natalija Imprić , dipl.ing.arh	DATUM:	03.2022.
GRADEVINA:	PROIZVODNA HALA	PROJEKTANT PROJEKTA KONSTRUKCIJE:	Danijel Ivanušević, dipl. ing. građ	T.D.:	772-2021-IZ
LOKACIJA:	Radnička ulica, k.č.br.3295/24, k.o. Vrbovec VRBOVEC	PROJEKTANT RADIONIČKE DOKUMENTACIJE:	Danijel Ivanušević, dipl. ing. građ	MJERILO:	1:10
RAZINA PROJEKTA :	RADIONIČKA DOKUMENTACIJA	SURADNIK/CA:	-	BR.PRILOGA:	3.2
SADRŽAJ CRTEŽA:	SKLOPOVI KONSTRUKCIJE		-	LIST:	99

1:10

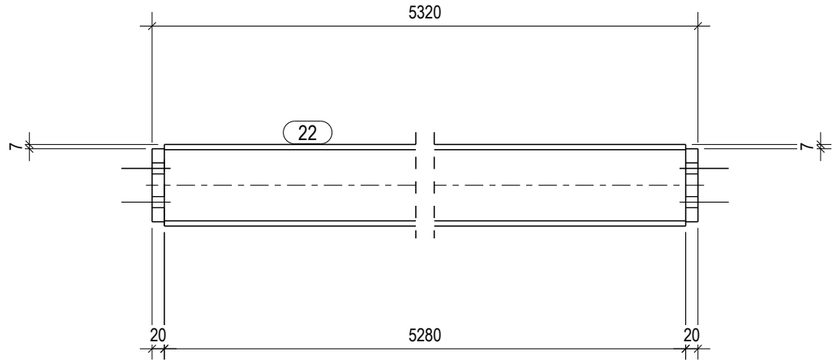

1:10

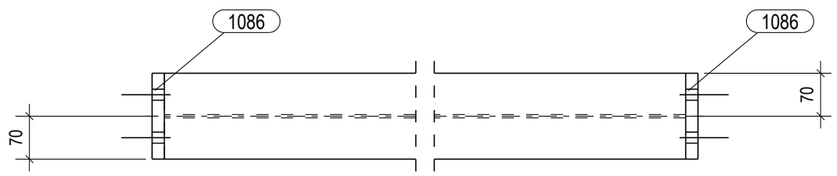

Lista elemenata za sklop: SEK/22						Komada: 8
Poz.	Profil	Materijal	Kol.	Duljina (mm)	A (m²)	Težina (kg)
22	HEA140	S355J0	1	5280	4.19	130.1
1086	PL20*140	S355J0	2	119	0.09	5.2
				Sveukupno za sklop:	4.28	135.4

HRVATSKA KOMORA INŽENJERA GRAĐEVINARSTVA
Danijel Ivanušević
dipl.ing.građ.
Ovlašteni inženjer građevinarstva
G 5686

ZAVARI AKO NISU POSEBNO NAZNACENI:	
kutni zavari : a = 0.7 t min	
zavari sa obradom - suceoni zavari	
zavari sa obradom - kutni zavari: a = s	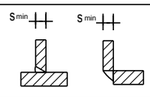
zavari za cijevi a = s (s - debljina stijenke cijevi)	

PROJEKTIRANJE SUDIC d.o.o.
za projektiranje, nadzor i savjetovanje

Stara cesta 20a, Mala Rakovica,
10430 Samobor (sjedište)
VII. Južna obala 12, 10000 Zagreb (ured)
tel. 01/ 888 9621
e-mail:
info@projektiranje-sudic.com

REVIZIJA 2:				DATUM REVIZIJE:	
REVIZIJA 1:				DATUM REVIZIJE:	
INVESTITOR:	APITAL d.o.o. Ulica Vladimira Nazora 33	GLAVNI PROJEKTANT:	Natalija Imprić , dipl.ing.arh	DATUM:	03.2022.
GRAĐEVINA:	PROIZVODNA HALA	PROJEKTANT PROJEKTA KONSTRUKCIJE:	Danijel Ivanušević, dipl. ing. građ	T.D.:	772-2021-IZ
LOKACIJA:	Radnička ulica, k.č.br.3295/24, k.o. Vrbovec VRBOVEC	PROJEKTANT RADIONIČKE DOKUMENTACIJE:	Danijel Ivanušević, dipl. ing. građ	MJERILO:	1:10
RAZINA PROJEKTA :	RADIONIČKA DOKUMENTACIJA	SURADNIK/CA:	-	BR.PRILOGA:	3.2
SADRŽAJ CRTEŽA:	SKLOPOVI KONSTRUKCIJE		-	LIST:	100

1:10

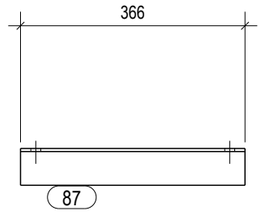

1:10

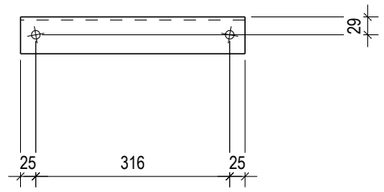

Lista elemenata za sklop:	SP/1					Komada: 2
Poz.	Profil	Materijal	Kol.	Duljina (mm)	A (m_2)	Težina (kg)
87	L60X5	S275JR	1	366	0.09	1.7
				Sveukupno za sklop:	0.09	1.7

HRVATSKA KOMORA INŽENJERA GRAĐEVINARSTVA
Danijel Ivanušević
dipl.ing.građ.
Ovlašteni inženjer građevinarstva
G 5686

ZAVARI AKO NISU POSEBNO NAZNACENI:	
kutni zavari : a = 0.7 t min	
zavari sa obradom - suceoni zavari	
zavari sa obradom - kutni zavari: a = s	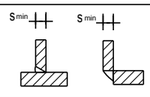
zavari za cijevi a = s (s - debljina stijenke cijevi)	

PROJEKTIRANJE SUDIC d.o.o.
za projektiranje, nadzor i savjetovanje

Stara cesta 20a, Mala Rakovica,
10430 Samobor (sjedište)

VII. Južna obala 12, 10000 Zagreb (ured)

tel. 01/ 888 9621
e-mail:
info@projektiranje-sudic.com

REVIZIJA 2:				DATUM REVIZIJE:	
REVIZIJA 1:				DATUM REVIZIJE:	
INVESTITOR:	APITAL d.o.o. Ulica Vladimira Nazora 33	GLAVNI PROJEKTANT:	Natalija Imprić , dipl.ing.arh	DATUM:	03.2022.
GRAĐEVINA:	PROIZVODNA HALA	PROJEKTANT PROJEKTA KONSTRUKCIJE:	Danijel Ivanušević, dipl. ing. građ	T.D.:	772-2021-IZ
LOKACIJA:	Radnička ulica, k.č.br.3295/24, k.o. Vrbovec VRBOVEC	PROJEKTANT RADIONIČKE DOKUMENTACIJE:	Danijel Ivanušević, dipl. ing. građ	MJERILO:	1:10
RAZINA PROJEKTA :	RADIONIČKA DOKUMENTACIJA	SURADNIK/CA:	-	BR.PRILOGA:	3.2
SADRŽAJ CRTEŽA:	SKLOPOVI KONSTRUKCIJE		-	LIST:	101

1:15

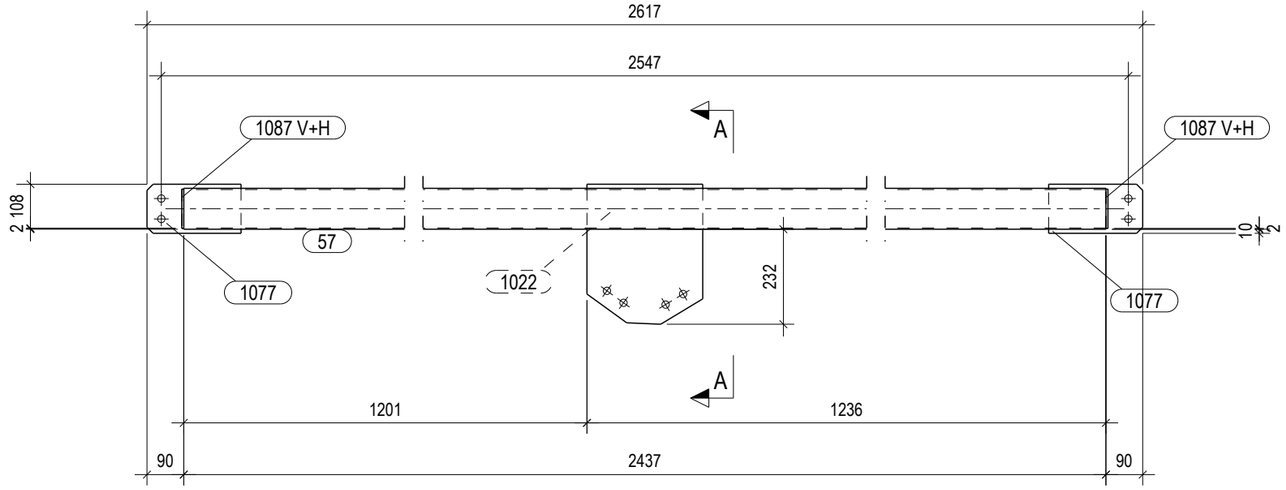

A - A
1:10

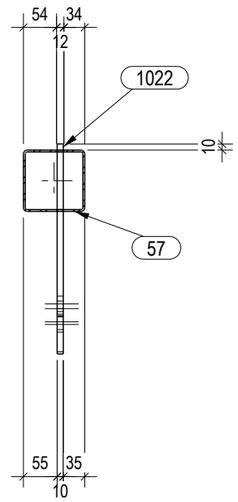

1:15

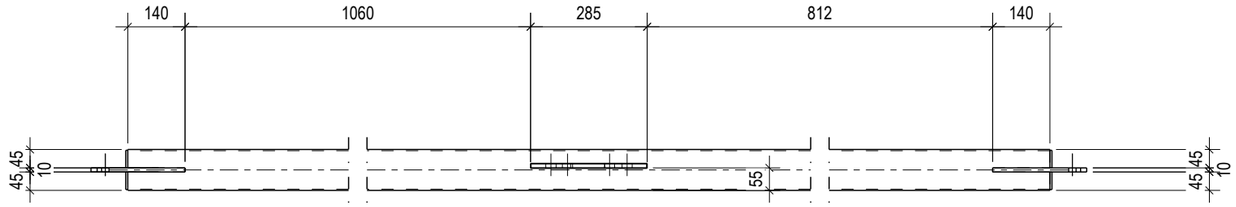

ZAVARI AKO NISU POSEBNO NAZNACENI:	
kutni zavari : a = 0.7 t min	
zavari sa obradom - suceoni zavari	
zavari sa obradom - kutni zavari: a = s	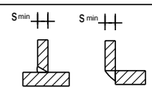
zavari za cijevi a = s (s - debljina stijenke cijevi)	

HRVATSKA KOMORA INŽENJERA GRAĐEVINARSTVA
Danijel Ivanušević
dipl.ing.građ.
Ovlašteni inženjer građevinarstva
G 5686

Lista elemenata za sklop: SP/2 Komada: 1

Poz.	Profil	Materijal	Kol.	Duljina (mm)	A (m²)	Težina (kg)
57	SHS100X3	S355J0	1	2437	0.97	22.0
1022	PL10*342	S355J0	1	283	0.19	7.1
1077	PL10*120	S355J0	2	230	0.12	4.3
1087	PL5*43	S355J0	4	96	0.04	0.6
				Sveukupno za sklop:	1.32	34.0

PROJEKTIRANJE SUDIC d.o.o.
za projektiranje, nadzor i savjetovanje

Stara cesta 20a, Mala Rakovica,
10430 Samobor (sjedište)
VII. Južna obala 12, 10000 Zagreb (ured)
tel. 01/ 888 9621
e-mail:
info@projektiranje-sudic.com

REVIZIJA 2:				DATUM REVIZIJE:	
REVIZIJA 1:				DATUM REVIZIJE:	
INVESTITOR:	APITAL d.o.o. Ulica Vladimira Nazora 33	GLAVNI PROJEKTANT:	Natalija Imprić , dipl.ing.arh	DATUM:	03.2022.
GRAĐEVINA:	PROIZVODNA HALA	PROJEKTANT PROJEKTA KONSTRUKCIJE:	Danijel Ivanušević, dipl. ing. građ	T.D.:	772-2021-IZ
LOKACIJA:	Radnička ulica, k.č.br.3295/24, k.o. Vrbovec VRBOVEC	PROJEKTANT RADIONIČKE DOKUMENTACIJE:	Danijel Ivanušević, dipl. ing. građ	MJERILO:	1:10 1:15
RAZINA PROJEKTA :	RADIONIČKA DOKUMENTACIJA	SURADNIK/CA:	-	BR.PRILOGA:	3.2
SADRŽAJ CRTEŽA:	SKLOPOVI KONSTRUKCIJE		-	LIST:	102

1:15

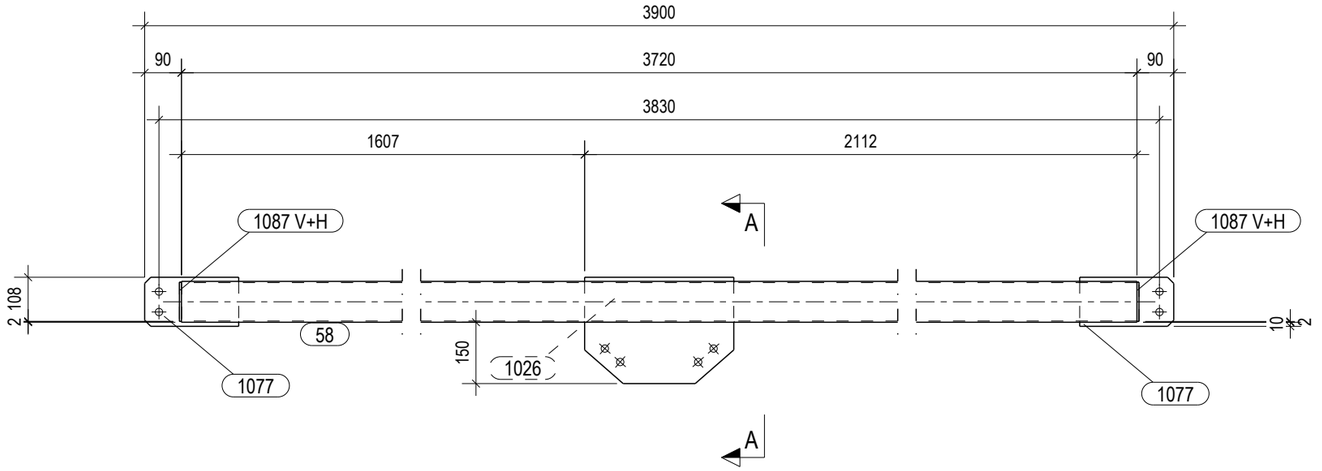

A - A
1:10

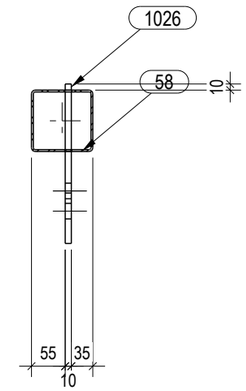

1:15

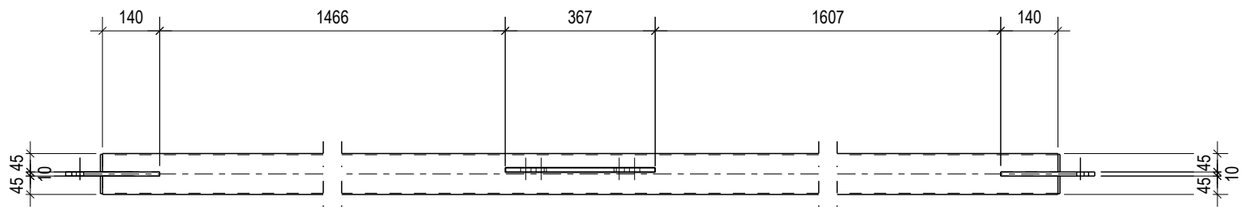

ZAVARI AKO NISU POSEBNO NAZNACENI:	
kutni zavari : a = 0.7 t min	
zavari sa obradom - suceoni zavari	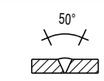
zavari sa obradom - kutni zavari: a = s	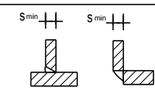
zavari za cijevi a = s (s - debljina stijenke cijevi)	

HRVATSKA KOMORA INŽENJERA GRAĐEVINARSTVA
Danijel Ivanuševic
dipl.ing.građ.
Ovlašteni inženjer građevinarstva
G 5686

Lista elemenata za sklop: SP/3 Komada: 1

Poz.	Profil	Materijal	Kol.	Duljina (mm)	A (m²)	Težina (kg)
58	SHS100X3	S355J0	1	3720	1.48	33.6
1026	PL10*260	S355J0	1	365	0.19	6.8
1077	PL10*120	S355J0	2	230	0.12	4.3
1087	PL5*43	S355J0	4	96	0.04	0.6
				Sveukupno za sklop:	1.83	45.4

PROJEKTIRANJE SUDIC d.o.o.
za projektiranje, nadzor i savjetovanje

Stara cesta 20a, Mala Rakovica,
10430 Samobor (sjedište)

VII. Južna obala 12, 10000 Zagreb (ured)

tel. 01/ 888 9621
e-mail:
info@projektiranje-sudic.com

REVIZIJA 2:				DATUM REVIZIJE:	
REVIZIJA 1:				DATUM REVIZIJE:	
INVESTITOR:	APITAL d.o.o. Ulica Vladimira Nazora 33	GLAVNI PROJEKTANT:	Natalija Imprić , dipl.ing.arh	DATUM:	03.2022.
GRADEVINA:	PROIZVODNA HALA	PROJEKTANT PROJEKTA KONSTRUKCIJE:	Danijel Ivanušević, dipl. ing. građ	T.D.:	772-2021-IZ
LOKACIJA:	Radnička ulica, k.č.br.3295/24, k.o. Vrbovec VRBOVEC	PROJEKTANT RADIONIČKE DOKUMENTACIJE:	Danijel Ivanušević, dipl. ing. građ	MJERILO:	1:10 1:15
RAZINA PROJEKTA :	RADIONIČKA DOKUMENTACIJA	SURADNIK/CA:	-	BR.PRILOGA:	3.2
SADRŽAJ CRTEŽA:	SKLOPOVI KONSTRUKCIJE		-	LIST:	103

1:15

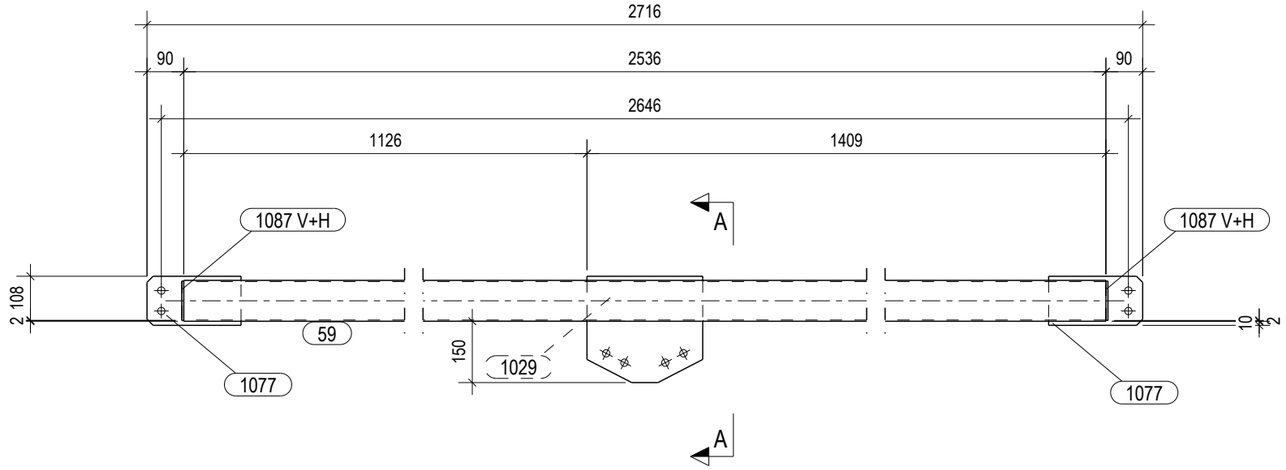

A - A
1:10

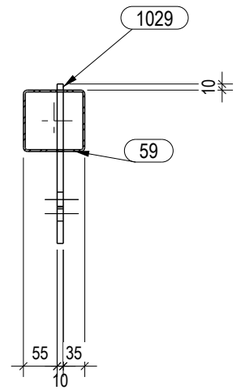

1:15

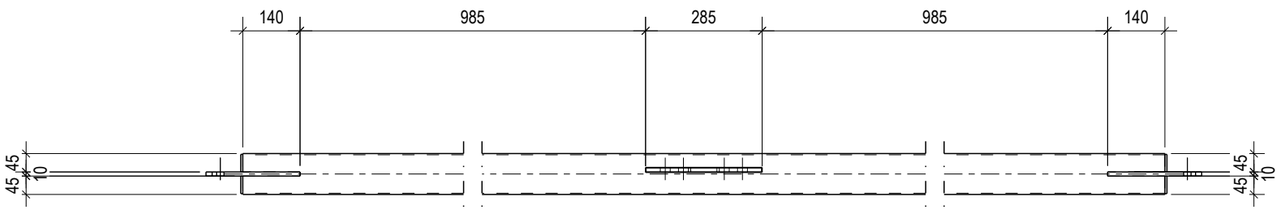

Lista elemenata za sklop:	SP/4					Komada: 1
Poz.	Profil	Materijal	Kol.	Duljina (mm)	A (m²)	Težina (kg)
59	SHS100X3	S355J0	1	2536	1.01	22.9
1029	PL10*260	S355J0	1	283	0.14	5.3
1077	PL10*120	S355J0	2	230	0.12	4.3
1087	PL5*43	S355J0	4	96	0.04	0.6
				Sveukupno za sklop:	1.31	33.1

ZAVARI AKO NISU POSEBNO NAZNACENI:	
kutni zavari : a = 0.7 t min	
zavari sa obradom - suceoni zavari	
zavari sa obradom - kutni zavari: a = s	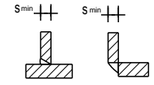
zavari za cijevi a = s (s - debljina stijenke cijevi)	

HRVATSKA KOMORA INŽENJERA GRAĐEVINARSTVA
Danijel Ivanušević
dipl.ing.građ.
Ovlašteni inženjer građevinarstva
G 5686

PROJEKTIRANJE SUDIC d.o.o.
za projektiranje, nadzor i savjetovanje

Stara cesta 20a, Mala Rakovica,
10430 Samobor (sjedište)

VII. Južna obala 12, 10000 Zagreb (ured)

tel. 01/ 888 9621
e-mail:
info@projektiranje-sudic.com

REVIZIJA 2:				DATUM REVIZIJE:	
REVIZIJA 1:				DATUM REVIZIJE:	
INVESTITOR:	APITAL d.o.o. Ulica Vladimira Nazora 33	GLAVNI PROJEKTANT:	Natalija Imprić , dipl.ing.arh	DATUM:	03.2022.
GRADEVINA:	PROIZVODNA HALA	PROJEKTANT PROJEKTA KONSTRUKCIJE:	Danijel Ivanušević, dipl. ing. građ	T.D.:	772-2021-IZ
LOKACIJA:	Radnička ulica, k.č.br.3295/24, k.o. Vrbovec VRBOVEC	PROJEKTANT RADIONIČKE DOKUMENTACIJE:	Danijel Ivanušević, dipl. ing. građ	MJERILO:	1:10 1:15
RAZINA PROJEKTA :	RADIONIČKA DOKUMENTACIJA	SURADNIK/CA:	-	BR.PRILOGA:	3.2
SADRŽAJ CRTEŽA:	SKLOPOVI KONSTRUKCIJE		-	LIST:	104

1:15

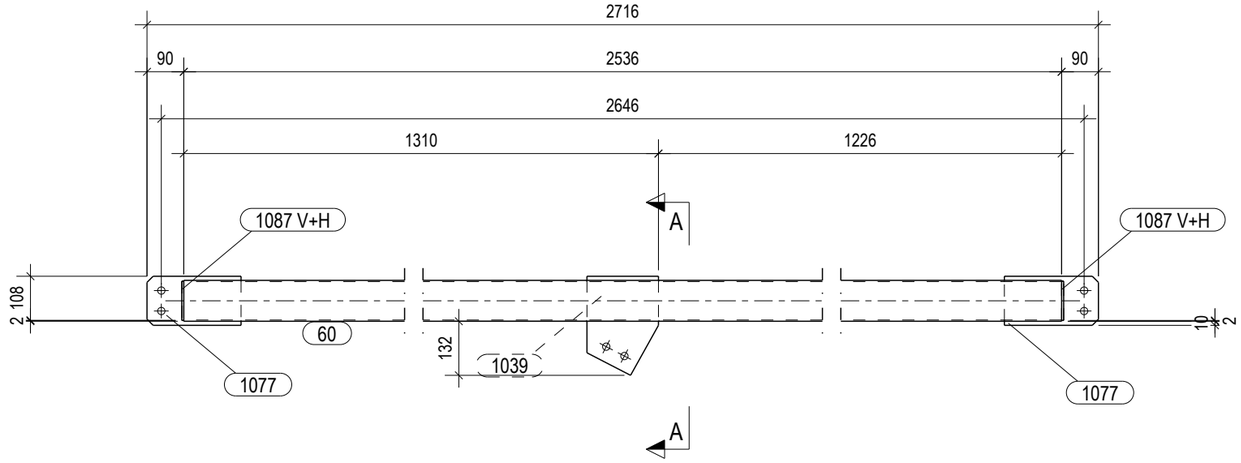

A - A
1:10

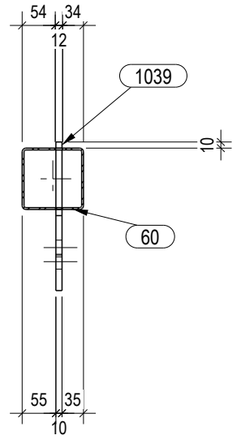

1:15

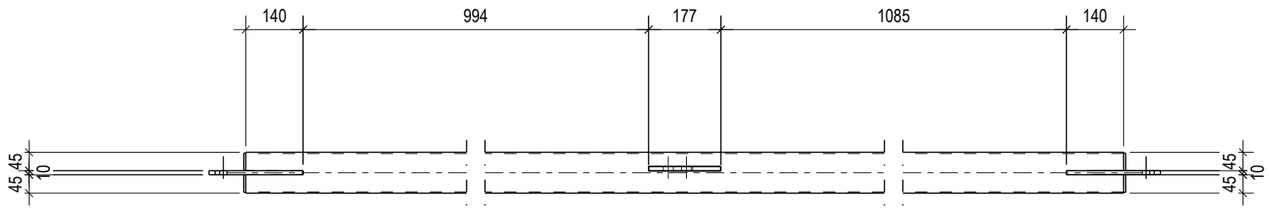

ZAVARI AKO NISU POSEBNO NAZNACENI:	
kutni zavari : a = 0.7 t min	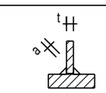
zavari sa obradom - suceoni zavari	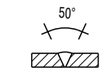
zavari sa obradom - kutni zavari: a = s	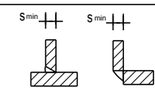
zavari za cijevi a = s (s - debljina stijenke cijevi)	

HRVATSKA KOMORA INŽENJERA GRAĐEVINARSTVA
Danijel Ivanušević
dipl.ing.građ.
Ovlašteni inženjer građevinarstva
G 5686

Lista elemenata za sklop: SP/5 Komada: 1

Poz.	Profil	Materijal	Kol.	Duljina (mm)	A (m²)	Težina (kg)
60	SHS100X3	S355J0	1	2536	1.01	22.9
1039	PL10*175	S355J0	1	242	0.08	2.8
1077	PL10*120	S355J0	2	230	0.12	4.3
1087	PL5*43	S355J0	4	96	0.04	0.6
				Sveukupno za sklop:	1.25	30.7

PROJEKTIRANJE SUDIC d.o.o.
za projektiranje, nadzor i savjetovanje

Stara cesta 20a, Mala Rakovica,
10430 Samobor (sjedište)
VII. Južna obala 12, 10000 Zagreb (ured)
tel. 01/ 888 9621
e-mail:
info@projektiranje-sudic.com

REVIZIJA 2:				DATUM REVIZIJE:	
REVIZIJA 1:				DATUM REVIZIJE:	
INVESTITOR:	APITAL d.o.o. Ulica Vladimira Nazora 33	GLAVNI PROJEKTANT:	Natalija Imprić , dipl.ing.arh	DATUM:	03.2022.
GRADEVINA:	PROIZVODNA HALA	PROJEKTANT PROJEKTA KONSTRUKCIJE:	Danijel Ivanušević, dipl. ing. građ	T.D.:	772-2021-IZ
LOKACIJA:	Radnička ulica, k.č.br.3295/24, k.o. Vrbovec VRBOVEC	PROJEKTANT RADIONIČKE DOKUMENTACIJE:	Danijel Ivanušević, dipl. ing. građ	MJERILO:	1:10 1:15
RAZINA PROJEKTA :	RADIONIČKA DOKUMENTACIJA	SURADNIK/CA:	-	BR.PRILOGA:	3.2
SADRŽAJ CRTEŽA:	SKLOPOVI KONSTRUKCIJE		-	LIST:	105

1:10

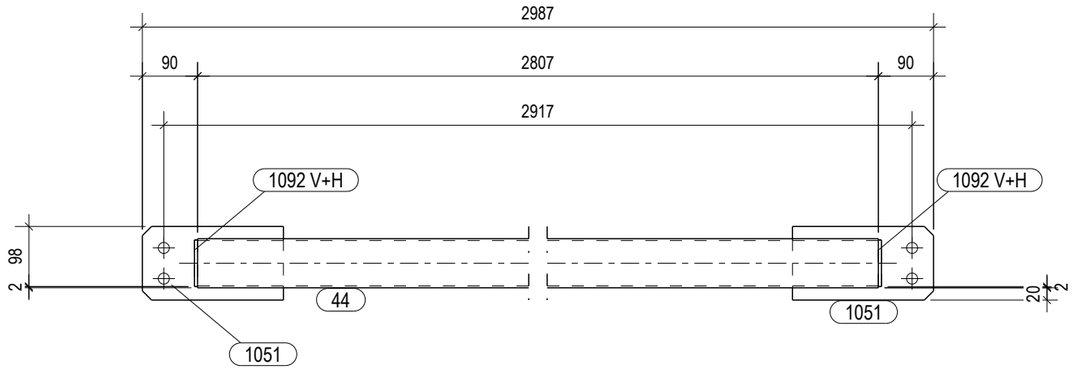

1:10

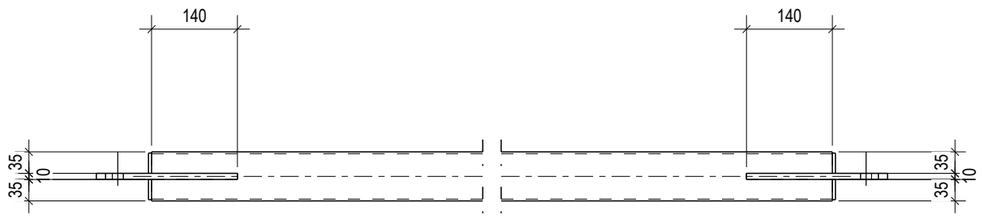

Lista elemenata za sklop: SP/6						Komada: 1
Poz.	Profil	Materijal	Kol.	Duljina (mm)	A (m¸)	Težina (kg)
44	SHS80X3	S235JR	1	2807	0.90	20.2
1051	PL10*120	S235JR	2	230	0.12	4.3
1092	PL5*33	S235JR	4	76	0.02	0.4
				Sveukupno za sklop:	1.04	24.9

HRVATSKA KOMORA INŽENJERA GRAĐEVINARSTVA
Danijel Ivanušević
dipl.ing.građ.
Ovlašteni inženjer građevinarstva
5686

ZAVARI AKO NISU POSEBNO NAZNACENI:	
kutni zavari : a = 0.7 t min	
zavari sa obradom - suceoni zavari	
zavari sa obradom - kutni zavari: a = s	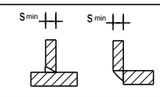
zavari za cijevi a = s (s - debljina stijenke cijevi)	

PROJEKTIRANJE SUDIC d.o.o.
za projektiranje, nadzor i savjetovanje

Stara cesta 20a, Mala Rakovica,
10430 Samobor (sjedište)
VII. Južna obala 12, 10000 Zagreb (ured)
tel. 01/ 888 9621
e-mail:
info@projektiranje-sudic.com

REVIZIJA 2:				DATUM REVIZIJE:	
REVIZIJA 1:				DATUM REVIZIJE:	
INVESTITOR:	APITAL d.o.o. Ulica Vladimira Nazora 33	GLAVNI PROJEKTANT:	Natalija Imprić , dipl.ing.arh	DATUM:	03.2022.
GRAĐEVINA:	PROIZVODNA HALA	PROJEKTANT PROJEKTA KONSTRUKCIJE:	Danijel Ivanušević, dipl. ing. građ	T.D.:	772-2021-IZ
LOKACIJA:	Radnička ulica, k.č.br.3295/24, k.o. Vrbovec VRBOVEC	PROJEKTANT RADIONIČKE DOKUMENTACIJE:	Danijel Ivanušević, dipl. ing. građ	MJERILO:	1:10
RAZINA PROJEKTA :	RADIONIČKA DOKUMENTACIJA	SURADNIK/CA:	-	BR.PRILOGA:	3.2
SADRŽAJ CRTEŽA:	SKLOPOVI KONSTRUKCIJE		-	LIST:	106

1:10

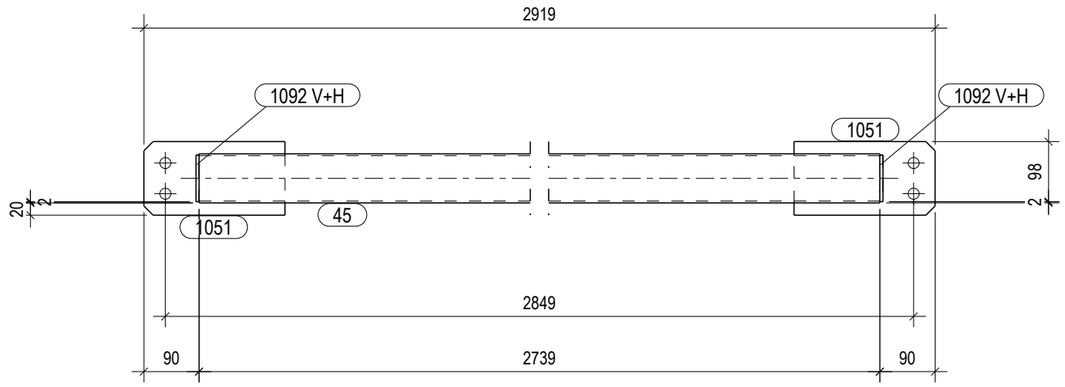

1:10

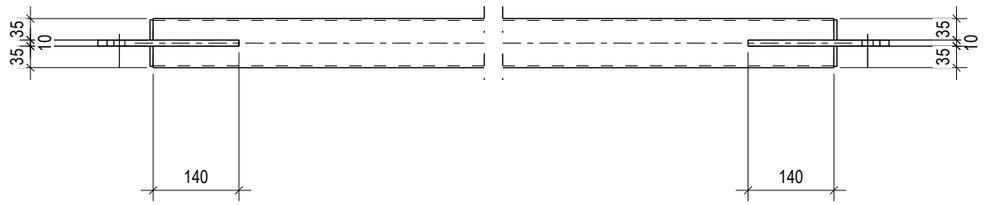

ZAVARI AKO NISU POSEBNO NAZNACENI:	
kutni zavari : a = 0.7 t min	
zavari sa obradom - suceoni zavari	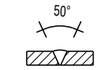
zavari sa obradom - kutni zavari: a = s	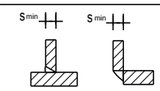
zavari za cijevi a = s (s - debljina stijenke cijevi)	

HRVATSKA KOMORA INŽENJERA GRAĐEVINARSTVA
Danijel Ivanušević
dipl.ing.građ.
Ovlašteni inženjer građevinarstva
G 5686

Lista elemenata za sklop: SP/7 Komada: 1

Poz.	Profil	Materijal	Kol.	Duljina (mm)	A (m²)	Težina (kg)
45	SHS80X3	S235JR	1	2739	0.87	19.7
1051	PL10*120	S235JR	2	230	0.12	4.3
1092	PL5*33	S235JR	4	76	0.02	0.4
				Sveukupno za sklop:	1.02	24.4

PROJEKTIRANJE SUDIC d.o.o.
za projektiranje, nadzor i savjetovanje

Stara cesta 20a, Mala Rakovica,
10430 Samobor (sjedište)

VII. Južna obala 12, 10000 Zagreb (ured)

tel. 01/ 888 9621
e-mail:
info@projektiranje-sudic.com

REVIZIJA 2:				DATUM REVIZIJE:	
REVIZIJA 1:				DATUM REVIZIJE:	
INVESTITOR:	APITAL d.o.o. Ulica Vladimira Nazora 33	GLAVNI PROJEKTANT:	Natalija Imprić , dipl.ing.arh	DATUM:	03.2022.
GRADEVINA:	PROIZVODNA HALA	PROJEKTANT PROJEKTA KONSTRUKCIJE:	Danijel Ivanušević, dipl. ing. građ	T.D.:	772-2021-IZ
LOKACIJA:	Radnička ulica, k.č.br.3295/24, k.o. Vrbovec VRBOVEC	PROJEKTANT RADIONIČKE DOKUMENTACIJE:	Danijel Ivanušević, dipl. ing. građ	MJERILO:	1:10
RAZINA PROJEKTA :	RADIONIČKA DOKUMENTACIJA	SURADNIK/CA:	-	BR.PRILOGA:	3.2
SADRŽAJ CRTEŽA:	SKLOPOVI KONSTRUKCIJE		-	LIST:	107

1:10

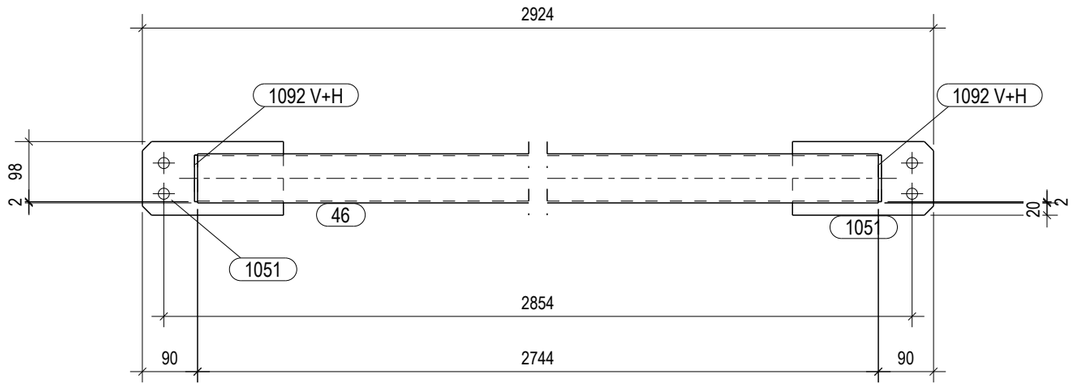

1:10

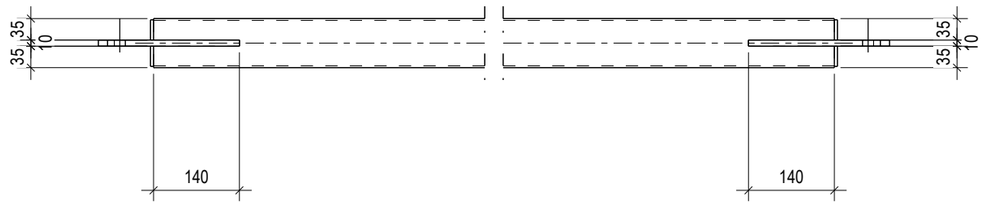

Lista elemenata za sklop:	SP/8					Komada: 2
Poz.	Profil	Materijal	Kol.	Duljina (mm)	A (m²)	Težina (kg)
46	SHS80X3	S235JR	1	2744	0.87	19.8
1051	PL10*120	S235JR	2	230	0.12	4.3
1092	PL5*33	S235JR	4	76	0.02	0.4
				Sveukupno za sklop:	1.02	24.5

ZAVARI AKO NISU POSEBNO NAZNACENI:	
kutni zavari : a = 0.7 t min	
zavari sa obradom - suceoni zavari	
zavari sa obradom - kutni zavari: a = s	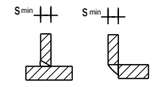
zavari za cijevi a = s (s - debljina stijenke cijevi)	

HRVATSKA KOMORA INŽENJERA GRAĐEVINARSTVA
Danijel Ivanušević
dipl.ing.građ.
Ovlašteni inženjer građevinarstva
G 5686

PROJEKTIRANJE SUDIC d.o.o.
za projektiranje, nadzor i savjetovanje

Stara cesta 20a, Mala Rakovica,
10430 Samobor (sjedište)
VII. Južna obala 12, 10000 Zagreb (ured)
tel. 01/ 888 9621
e-mail:
info@projektiranje-sudic.com

REVIZIJA 2:				DATUM REVIZIJE:	
REVIZIJA 1:				DATUM REVIZIJE:	
INVESTITOR:	APITAL d.o.o. Ulica Vladimira Nazora 33	GLAVNI PROJEKTANT:	Natalija Imprić , dipl.ing.arh	DATUM:	03.2022.
GRAĐEVINA:	PROIZVODNA HALA	PROJEKTANT PROJEKTA KONSTRUKCIJE:	Danijel Ivanušević, dipl. ing. građ	T.D.:	772-2021-IZ
LOKACIJA:	Radnička ulica, k.č.br.3295/24, k.o. Vrbovec VRBOVEC	PROJEKTANT RADIONIČKE DOKUMENTACIJE:	Danijel Ivanušević, dipl. ing. građ	MJERILO:	1:10
RAZINA PROJEKTA :	RADIONIČKA DOKUMENTACIJA	SURADNIK/CA:	-	BR.PRILOGA:	3.2
SADRŽAJ CRTEŽA:	SKLOPOVI KONSTRUKCIJE		-	LIST:	108

1:10

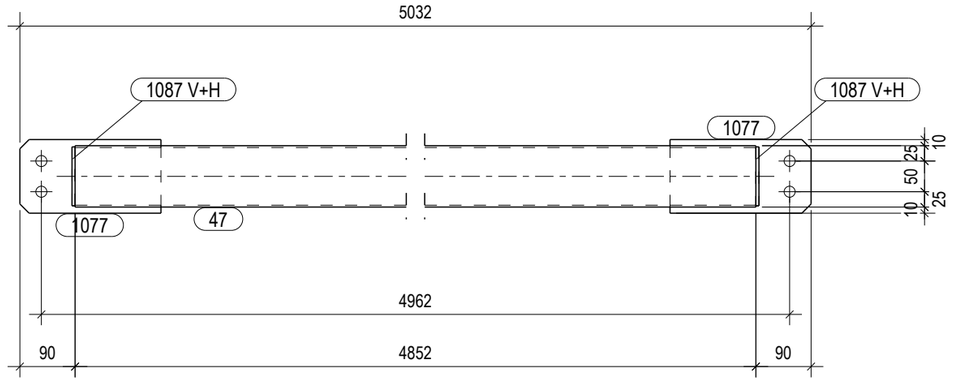

1:10

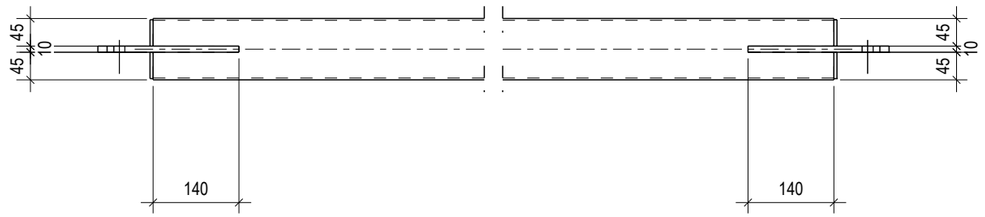

Lista elemenata za sklop:	SP/9					Komada: 8
Poz.	Profil	Materijal	Kol.	Duljina (mm)	A (m¸)	Težina (kg)
47	SHS100X3	S275JR	1	4852	1.94	44.2
1077	PL10*120	S355J0	2	230	0.12	4.3
1087	PL5*43	S355J0	4	96	0.04	0.6
				Sveukupno za sklop:	2.10	49.1

ZAVARI AKO NISU POSEBNO NAZNACENI:	
kutni zavari : a = 0.7 t min	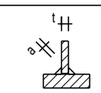
zavari sa obradom - suceoni zavari	
zavari sa obradom - kutni zavari: a = s	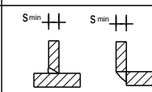
zavari za cijevi a = s (s - debljina stijenke cijevi)	

HRVATSKA KOMORA INŽENJERA GRAĐEVINARSTVA
Danijel Ivanušević
dipl.ing.građ.
Ovlašteni inženjer građevinarstva
G 5686

PROJEKTIRANJE SUDIC d.o.o.
za projektiranje, nadzor i savjetovanje

Stara cesta 20a, Mala Rakovica,
10430 Samobor (sjedište)
VII. Južna obala 12, 10000 Zagreb (ured)
tel. 01/ 888 9621
e-mail:
info@projektiranje-sudic.com

REVIZIJA 2:				DATUM REVIZIJE:	
REVIZIJA 1:				DATUM REVIZIJE:	
INVESTITOR:	APITAL d.o.o. Ulica Vladimira Nazora 33	GLAVNI PROJEKTANT:	Natalija Imprić , dipl.ing.arh	DATUM:	03.2022.
GRADEVINA:	PROIZVODNA HALA	PROJEKTANT PROJEKTA KONSTRUKCIJE:	Danijel Ivanušević, dipl. ing. građ	T.D.:	772-2021-IZ
LOKACIJA:	Radnička ulica, k.č.br.3295/24, k.o. Vrbovec VRBOVEC	PROJEKTANT RADIONIČKE DOKUMENTACIJE:	Danijel Ivanušević, dipl. ing. građ	MJERILO:	1:10
RAZINA PROJEKTA :	RADIONIČKA DOKUMENTACIJA	SURADNIK/CA:	-	BR.PRILOGA:	3.2
SADRŽAJ CRTEŽA:	SKLOPOVI KONSTRUKCIJE		-	LIST:	109

1:10

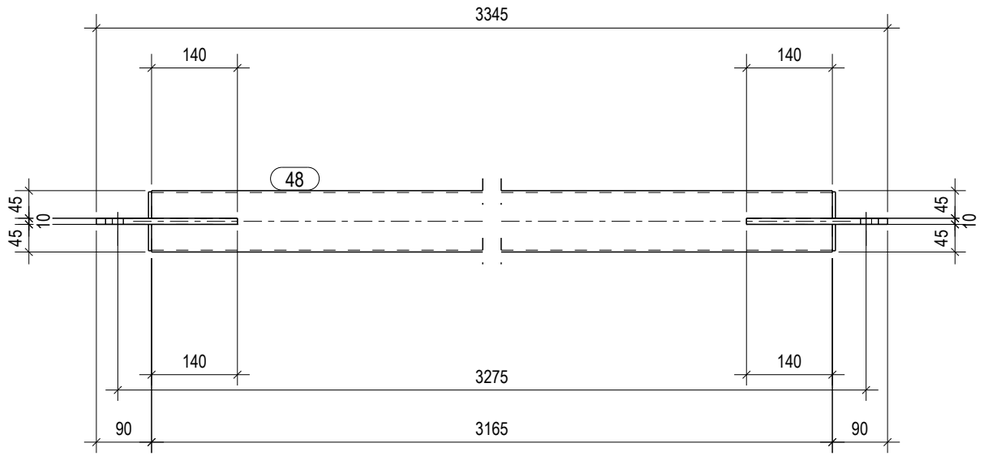

1:10

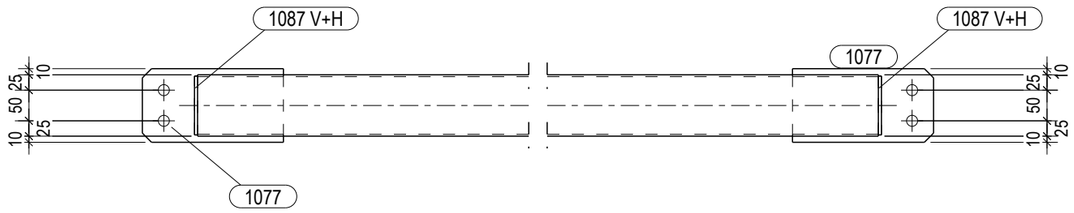

ZAVARI AKO NISU POSEBNO NAZNACENI:

kutni zavari : a = 0.7 t min	
zavari sa obradom - suceoni zavari	
zavari sa obradom - kutni zavari: a = s	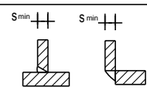
zavari za cijevi a = s (s - debljina stijenke cijevi)	

HRVATSKA KOMORA INŽENJERA GRAĐEVINARSTVA
Danijel Ivanušević
dipl.ing.građ.
Ovlašteni inženjer građevinarstva
G 5686

Lista elemenata za sklop: SP/10 Komada: 56

Poz.	Profil	Materijal	Kol.	Duljina (mm)	A (m²)	Težina (kg)
48	SHS100X3	S275JR	1	3165	1.26	28.8
1077	PL10*120	S355J0	2	230	0.12	4.3
1087	PL5*43	S355J0	4	96	0.04	0.6
				Sveukupno za sklop:	1.42	33.7

PROJEKTIRANJE SUDIC d.o.o.
za projektiranje, nadzor i savjetovanje

Stara cesta 20a, Mala Rakovica,
10430 Samobor (sjedište)
VII. Južna obala 12, 10000 Zagreb (ured)
tel. 01/ 888 9621
e-mail:
info@projektiranje-sudic.com

REVIZIJA 2:				DATUM REVIZIJE:	
REVIZIJA 1:				DATUM REVIZIJE:	
INVESTITOR:	APITAL d.o.o. Ulica Vladimira Nazora 33	GLAVNI PROJEKTANT:	Natalija Imprić , dipl.ing.arh	DATUM:	03.2022.
GRAĐEVINA:	PROIZVODNA HALA	PROJEKTANT PROJEKTA KONSTRUKCIJE:	Danijel Ivanušević, dipl. ing. građ	T.D.:	772-2021-IZ
LOKACIJA:	Radnička ulica, k.č.br.3295/24, k.o. Vrbovec VRBOVEC	PROJEKTANT RADIONIČKE DOKUMENTACIJE:	Danijel Ivanušević, dipl. ing. građ	MJERILO:	1:10
RAZINA PROJEKTA :	RADIONIČKA DOKUMENTACIJA	SURADNIK/CA:	-	BR.PRILOGA:	3.2
SADRŽAJ CRTEŽA:	SKLOPOVI KONSTRUKCIJE		-	LIST:	110

1:10

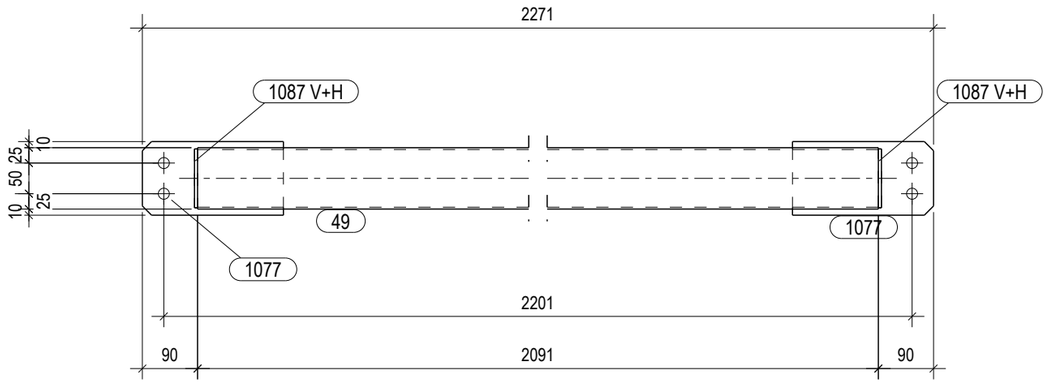

1:10

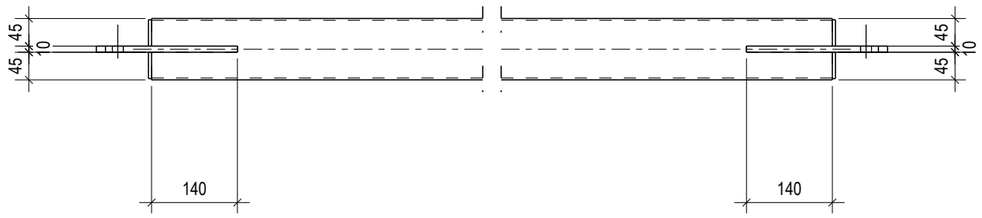

Lista elemenata za sklop:	SP/11				Komada: 1	
Poz.	Profil	Materijal	Kol.	Duljina (mm)	A (m_1)	Težina (kg)
49	SHS100X3	S275JR	1	2091	0.83	19.0
1077	PL10*120	S355J0	2	230	0.12	4.3
1087	PL5*43	S355J0	4	96	0.04	0.6
				Sveukupno za sklop:	1.00	23.9

ZAVARI AKO NISU POSEBNO NAZNACENI:	
kutni zavari : a = 0.7 t min	
zavari sa obradom - suceoni zavari	
zavari sa obradom - kutni zavari: a = s	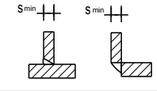
zavari za cijevi a = s (s - debljina stijenke cijevi)	

HRVATSKA KOMORA INŽENJERA GRAĐEVINARSTVA
Danijel Ivanušević
dipl.ing.građ.
Ovlašteni inženjer građevinarstva
G 5686

PROJEKTIRANJE SUDIC d.o.o.
za projektiranje, nadzor i savjetovanje

Stara cesta 20a, Mala Rakovica,
10430 Samobor (sjedište)
VII. Južna obala 12, 10000 Zagreb (ured)
tel. 01/ 888 9621
e-mail:
info@projektiranje-sudic.com

REVIZIJA 2:				DATUM REVIZIJE:	
REVIZIJA 1:				DATUM REVIZIJE:	
INVESTITOR:	APITAL d.o.o. Ulica Vladimira Nazora 33	GLAVNI PROJEKTANT:	Natalija Imprić , dipl.ing.arh	DATUM:	03.2022.
GRADEVINA:	PROIZVODNA HALA	PROJEKTANT PROJEKTA KONSTRUKCIJE:	Danijel Ivanušević, dipl. ing. građ	T.D.:	772-2021-IZ
LOKACIJA:	Radnička ulica, k.č.br.3295/24, k.o. Vrbovec VRBOVEC	PROJEKTANT RADIONIČKE DOKUMENTACIJE:	Danijel Ivanušević, dipl. ing. građ	MJERILO:	1:10
RAZINA PROJEKTA :	RADIONIČKA DOKUMENTACIJA	SURADNIK/CA:	-	BR.PRILOGA:	3.2
SADRŽAJ CRTEŽA:	SKLOPOVI KONSTRUKCIJE		-	LIST:	111

1:10

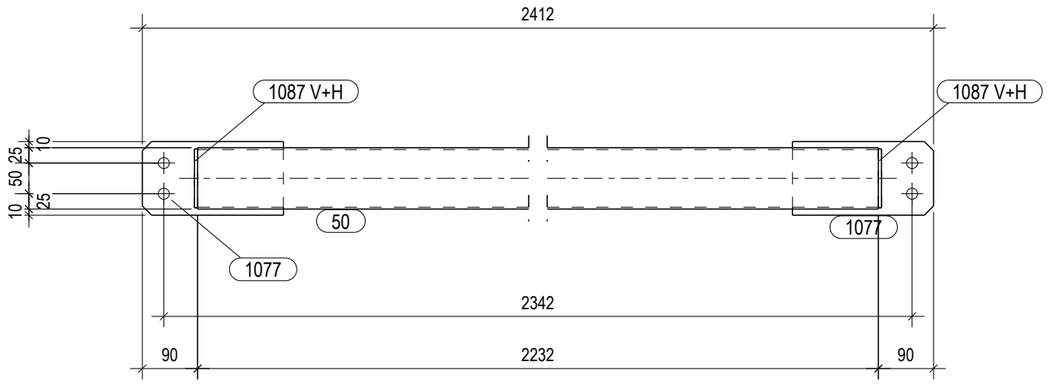

1:10

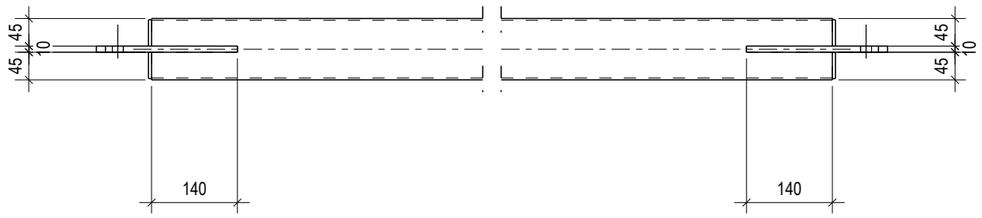

Lista elemenata za sklop:	SP/12					Komada: 1
Poz.	Profil	Materijal	Kol.	Duljina (mm)	A (m_1)	Težina (kg)
50	SHS100X3	S275JR	1	2232	0.89	20.3
1077	PL10*120	S355J0	2	230	0.12	4.3
1087	PL5*43	S355J0	4	96	0.04	0.6
				Sveukupno za sklop:	1.05	25.2

ZAVARI AKO NISU POSEBNO NAZNACENI:	
kutni zavari : a = 0.7 t min	
zavari sa obradom - suceoni zavari	
zavari sa obradom - kutni zavari: a = s	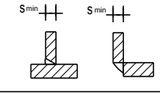
zavari za cijevi a = s (s - debljina stijenke cijevi)	

HRVATSKA KOMORA INŽENJERA GRAĐEVINARSTVA
Danijel Ivanušević
dipl.ing.građ.
Ovlašteni inženjer građevinarstva
G 5686

PROJEKTIRANJE SUDIC d.o.o.
za projektiranje, nadzor i savjetovanje

Stara cesta 20a, Mala Rakovica,
10430 Samobor (sjedište)
VII. Južna obala 12, 10000 Zagreb (ured)
tel. 01/ 888 9621
e-mail:
info@projektiranje-sudic.com

REVIZIJA 2:				DATUM REVIZIJE:	
REVIZIJA 1:				DATUM REVIZIJE:	
INVESTITOR:	APITAL d.o.o. Ulica Vladimira Nazora 33	GLAVNI PROJEKTANT:	Natalija Imprić , dipl.ing.arh	DATUM:	03.2022.
GRADEVINA:	PROIZVODNA HALA	PROJEKTANT PROJEKTA KONSTRUKCIJE:	Danijel Ivanušević, dipl. ing. građ	T.D.:	772-2021-IZ
LOKACIJA:	Radnička ulica, k.č.br.3295/24, k.o. Vrbovec VRBOVEC	PROJEKTANT RADIONIČKE DOKUMENTACIJE:	Danijel Ivanušević, dipl. ing. građ	MJERILO:	1:10
RAZINA PROJEKTA :	RADIONIČKA DOKUMENTACIJA	SURADNIK/CA:	-	BR.PRILOGA:	3.2
SADRŽAJ CRTEŽA:	SKLOPOVI KONSTRUKCIJE		-	LIST:	112

1:10

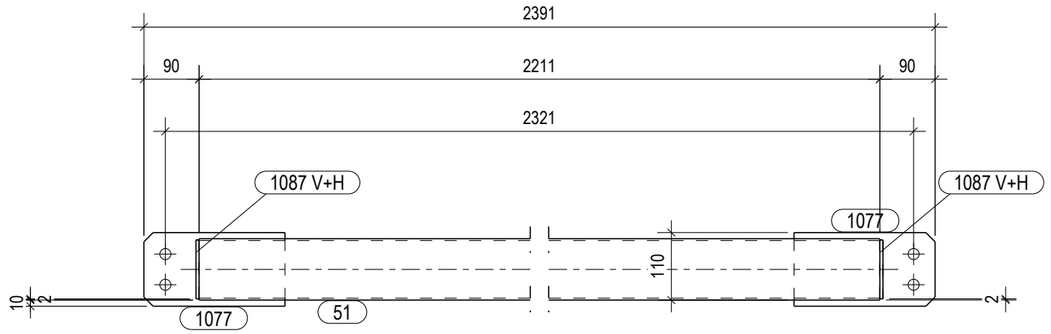

1:10

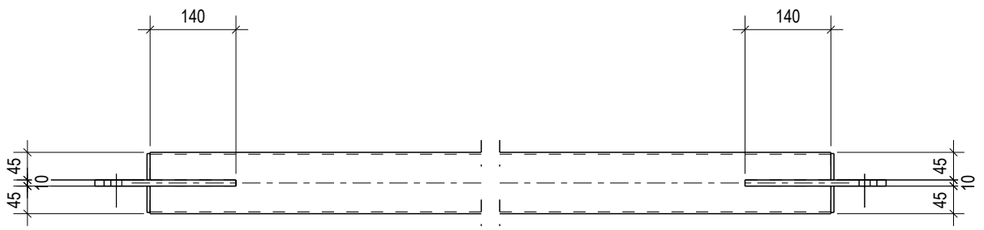

Lista elemenata za sklop: SP/13						Komada: 1
Poz.	Profil	Materijal	Kol.	Duljina (mm)	A (m¸)	Težina (kg)
51	SHS100X3	S275JR	1	2211	0.88	20.1
1077	PL10*120	S355J0	2	230	0.12	4.3
1087	PL5*43	S355J0	4	96	0.04	0.6
				Sveukupno za sklop:	1.04	25.0

HRVATSKA KOMORA INŽENJERA GRAĐEVINARSTVA
Danijel Ivanušević
dipl.ing.građ.
Ovlašteni inženjer građevinarstva
G 5686

ZAVARI AKO NISU POSEBNO NAZNACENI:	
kutni zavari : a = 0.7 t min	
zavari sa obradom - suceoni zavari	
zavari sa obradom - kutni zavari: a = s	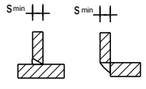
zavari za cijevi a = s (s - debljina stijenke cijevi)	

PROJEKTIRANJE SUDIC d.o.o.
za projektiranje, nadzor i savjetovanje

Stara cesta 20a, Mala Rakovica,
10430 Samobor (sjedište)
VII. Južna obala 12, 10000 Zagreb (ured)
tel. 01/ 888 9621
e-mail:
info@projektiranje-sudic.com

REVIZIJA 2:				DATUM REVIZIJE:	
REVIZIJA 1:				DATUM REVIZIJE:	
INVESTITOR:	APITAL d.o.o. Ulica Vladimira Nazora 33	GLAVNI PROJEKTANT:	Natalija Imprić , dipl.ing.arh	DATUM:	03.2022.
GRAĐEVINA:	PROIZVODNA HALA	PROJEKTANT PROJEKTA KONSTRUKCIJE:	Danijel Ivanušević, dipl. ing. građ	T.D.:	772-2021-IZ
LOKACIJA:	Radnička ulica, k.č.br.3295/24, k.o. Vrbovec VRBOVEC	PROJEKTANT RADIONIČKE DOKUMENTACIJE:	Danijel Ivanušević, dipl. ing. građ	MJERILO:	1:10
RAZINA PROJEKTA :	RADIONIČKA DOKUMENTACIJA	SURADNIK/CA:	-	BR.PRILOGA:	3.2
SADRŽAJ CRTEŽA:	SKLOPOVI KONSTRUKCIJE		-	LIST:	113

1:10

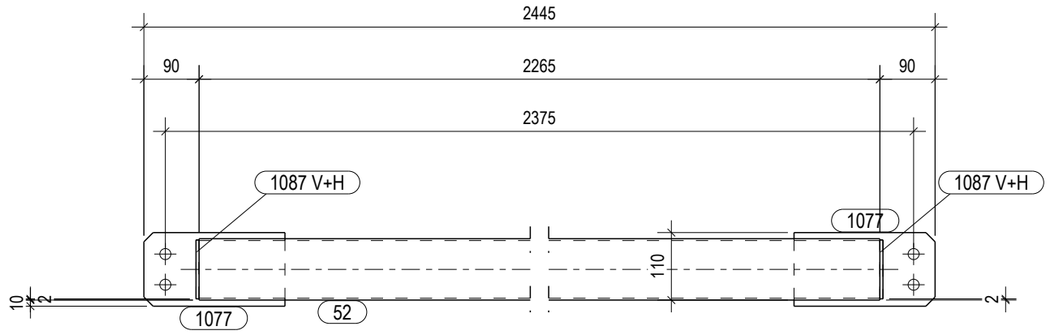

1:10

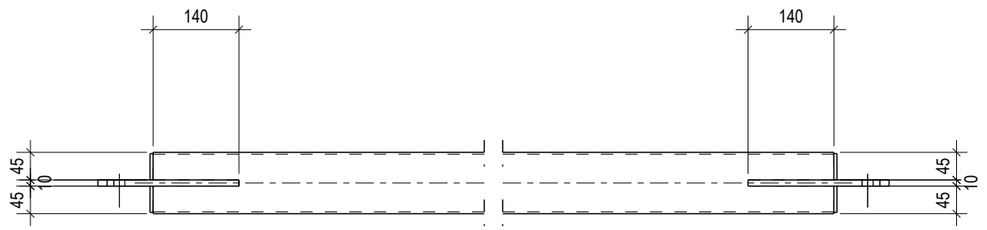

HRVATSKA KOMORA INŽENJERA GRAĐEVINARSTVA
Danijel Ivanušević
dipl.ing.građ.
Ovlašteni inženjer građevinarstva
G 5686

ZAVARI AKO NISU POSEBNO NAZNACENI:

kutni zavari : a = 0.7 t min	
zavari sa obradom - suceoni zavari	
zavari sa obradom - kutni zavari: a = s	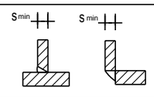

zavari za cijevi a = s (s - debljina stijenke cijevi)

Lista elemenata za sklop: SP/14 Komada: 1

Poz.	Profil	Materijal	Kol.	Duljina (mm)	A (m2)	Težina (kg)
52	SHS100X3	S275JR	1	2265	0.90	20.6
1077	PL10*120	S355J0	2	230	0.12	4.3
1087	PL5*43	S355J0	4	96	0.04	0.6
				Sveukupno za sklop:	1.06	25.5

PROJEKTIRANJE SUDIC d.o.o.
za projektiranje, nadzor i savjetovanje

Stara cesta 20a, Mala Rakovica,
10430 Samobor (sjedište)
VII. Južna obala 12, 10000 Zagreb (ured)
tel. 01/ 888 9621
e-mail:
info@projektiranje-sudic.com

REVIZIJA 2:				DATUM REVIZIJE:	
REVIZIJA 1:				DATUM REVIZIJE:	
INVESTITOR:	APITAL d.o.o. Ulica Vladimira Nazora 33	GLAVNI PROJEKTANT:	Natalija Imprić , dipl.ing.arh	DATUM:	03.2022.
GRAĐEVINA:	PROIZVODNA HALA	PROJEKTANT PROJEKTA KONSTRUKCIJE:	Danijel Ivanušević, dipl. ing. građ	T.D.:	772-2021-IZ
LOKACIJA:	Radnička ulica, k.č.br.3295/24, k.o. Vrbovec VRBOVEC	PROJEKTANT RADIONIČKE DOKUMENTACIJE:	Danijel Ivanušević, dipl. ing. građ	MJERILO:	1:10
RAZINA PROJEKTA :	RADIONIČKA DOKUMENTACIJA	SURADNIK/CA:	-	BR.PRILOGA:	3.2
SADRŽAJ CRTEŽA:	SKLOPOVI KONSTRUKCIJE		-	LIST:	114

1:10

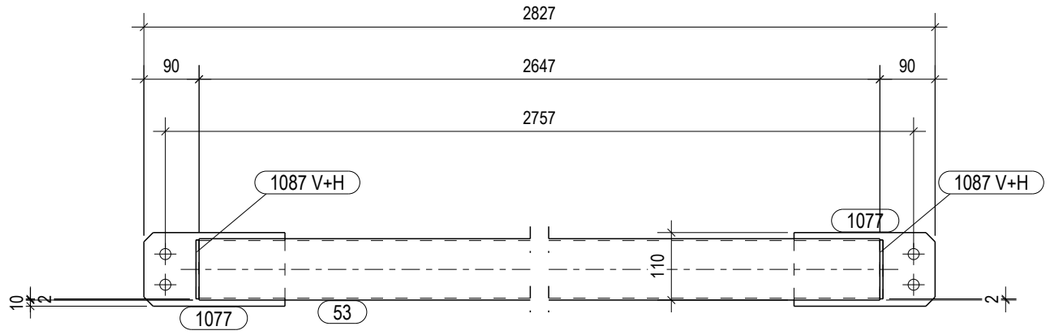

1:10

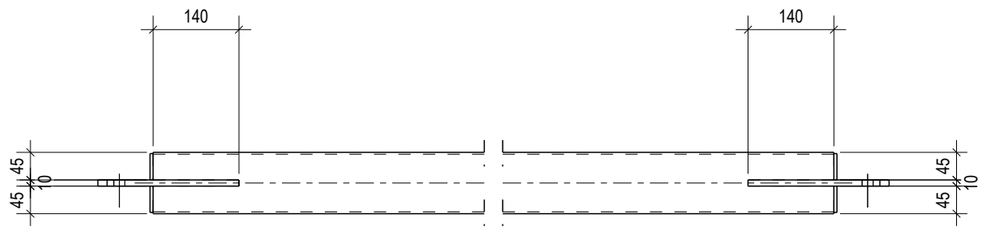

Lista elemenata za sklop: SP/15						Komada: 1
Poz.	Profil	Materijal	Kol.	Duljina (mm)	A (m¸)	Težina (kg)
53	SHS100X3	S275JR	1	2647	1.06	24.1
1077	PL10*120	S355J0	2	230	0.12	4.3
1087	PL5*43	S355J0	4	96	0.04	0.6
				Sveukupno za sklop:	1.22	29.0

HRVATSKA KOMORA INŽENJERA GRAĐEVINARSTVA
Danijel Ivanušević
dipl.ing.građ.
Ovlašteni inženjer građevinarstva
G 5686

ZAVARI AKO NISU POSEBNO NAZNACENI:	
kutni zavari : a = 0.7 t min	
zavari sa obradom - suceoni zavari	
zavari sa obradom - kutni zavari: a = s	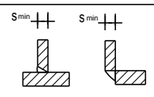
zavari za cijevi a = s (s - debljina stijenke cijevi)	

PROJEKTIRANJE SUDIC d.o.o.
za projektiranje, nadzor i savjetovanje

Stara cesta 20a, Mala Rakovica,
10430 Samobor (sjedište)
VII. Južna obala 12, 10000 Zagreb (ured)
tel. 01/ 888 9621
e-mail:
info@projektiranje-sudic.com

REVIZIJA 2:				DATUM REVIZIJE:	
REVIZIJA 1:				DATUM REVIZIJE:	
INVESTITOR:	APITAL d.o.o. Ulica Vladimira Nazora 33	GLAVNI PROJEKTANT:	Natalija Imprić , dipl.ing.arh	DATUM:	03.2022.
GRAĐEVINA:	PROIZVODNA HALA	PROJEKTANT PROJEKTA KONSTRUKCIJE:	Danijel Ivanušević, dipl. ing. građ	T.D.:	772-2021-IZ
LOKACIJA:	Radnička ulica, k.č.br.3295/24, k.o. Vrbovec VRBOVEC	PROJEKTANT RADIONIČKE DOKUMENTACIJE:	Danijel Ivanušević, dipl. ing. građ	MJERILO:	1:10
RAZINA PROJEKTA :	RADIONIČKA DOKUMENTACIJA	SURADNIK/CA:	-	BR.PRILOGA:	3.2
SADRŽAJ CRTEŽA:	SKLOPOVI KONSTRUKCIJE		-	LIST:	115

1:10

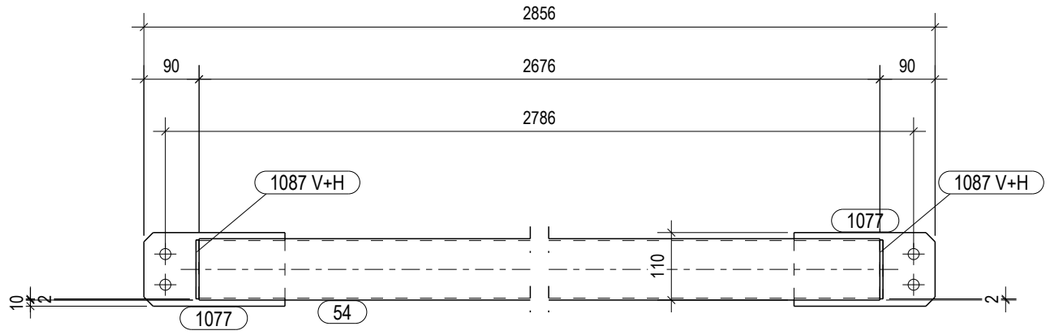

1:10

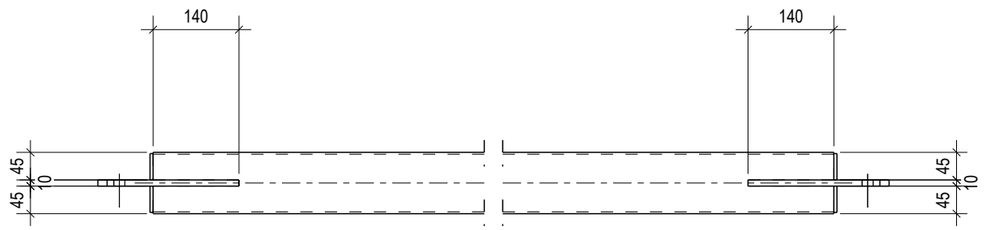

Lista elemenata za sklop: SP/16						Komada: 1
Poz.	Profil	Materijal	Kol.	Duljina (mm)	A (m¸)	Težina (kg)
54	SHS100X3	S275JR	1	2676	1.07	24.3
1077	PL10*120	S355J0	2	230	0.12	4.3
1087	PL5*43	S355J0	4	96	0.04	0.6
				Sveukupno za sklop:	1.23	29.3

HRVATSKA KOMORA INŽENJERA GRAĐEVINARSTVA
Danijel Ivanušević
dipl.ing.građ.
Ovlašteni inženjer građevinarstva
G 5686

ZAVARI AKO NISU POSEBNO NAZNACENI:	
kutni zavari : a = 0.7 t min	
zavari sa obradom - suceoni zavari	
zavari sa obradom - kutni zavari: a = s	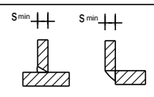
zavari za cijevi a = s (s - debljina stijenke cijevi)	

PROJEKTIRANJE SUDIC d.o.o.
za projektiranje, nadzor i savjetovanje

Stara cesta 20a, Mala Rakovica,
10430 Samobor (sjedište)
VII. Južna obala 12, 10000 Zagreb (ured)
tel. 01/ 888 9621
e-mail:
info@projektiranje-sudic.com

REVIZIJA 2:				DATUM REVIZIJE:	
REVIZIJA 1:				DATUM REVIZIJE:	
INVESTITOR:	APITAL d.o.o. Ulica Vladimira Nazora 33	GLAVNI PROJEKTANT:	Natalija Imprić , dipl.ing.arh	DATUM:	03.2022.
GRAĐEVINA:	PROIZVODNA HALA	PROJEKTANT PROJEKTA KONSTRUKCIJE:	Danijel Ivanušević, dipl. ing. građ	T.D.:	772-2021-IZ
LOKACIJA:	Radnička ulica, k.č.br.3295/24, k.o. Vrbovec VRBOVEC	PROJEKTANT RADIONIČKE DOKUMENTACIJE:	Danijel Ivanušević, dipl. ing. građ	MJERILO:	1:10
RAZINA PROJEKTA :	RADIONIČKA DOKUMENTACIJA	SURADNIK/CA:	-	BR.PRILOGA:	3.2
SADRŽAJ CRTEŽA:	SKLOPOVI KONSTRUKCIJE		-	LIST:	116

1:10

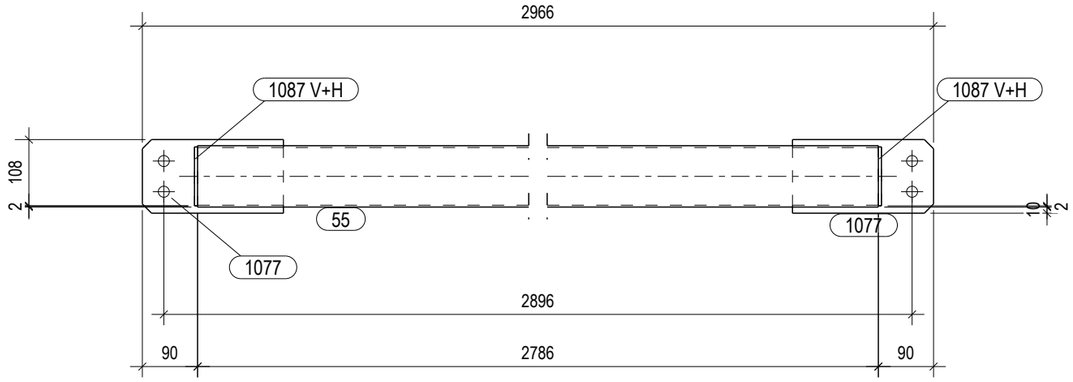

1:10

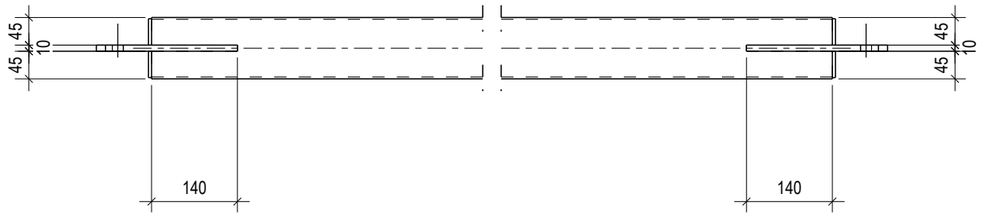

Lista elemenata za sklop:	SP/17					Komada: 1
Poz.	Profil	Materijal	Kol.	Duljina (mm)	A (m_1)	Težina (kg)
55	SHS100X3	S275JR	1	2786	1.11	25.3
1077	PL10*120	S355J0	2	230	0.12	4.3
1087	PL5*43	S355J0	4	96	0.04	0.6
				Sveukupno za sklop:	1.27	30.3

ZAVARI AKO NISU POSEBNO NAZNACENI:	
kutni zavari : a = 0.7 t min	
zavari sa obradom - suceoni zavari	
zavari sa obradom - kutni zavari: a = s	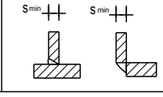
zavari za cijevi a = s (s - debljina stijenke cijevi)	

HRVATSKA KOMORA INŽENJERA GRAĐEVINARSTVA
Danijel Ivanušević
dipl.ing.građ.
Ovlašteni inženjer građevinarstva
G 5686

PROJEKTIRANJE SUDIC d.o.o.
za projektiranje, nadzor i savjetovanje

Stara cesta 20a, Mala Rakovica,
10430 Samobor (sjedište)
VII. Južna obala 12, 10000 Zagreb (ured)
tel. 01/ 888 9621
e-mail:
info@projektiranje-sudic.com

REVIZIJA 2:				DATUM REVIZIJE:	
REVIZIJA 1:				DATUM REVIZIJE:	
INVESTITOR:	APITAL d.o.o. Ulica Vladimira Nazora 33	GLAVNI PROJEKTANT:	Natalija Imprić , dipl.ing.arh	DATUM:	03.2022.
GRADEVINA:	PROIZVODNA HALA	PROJEKTANT PROJEKTA KONSTRUKCIJE:	Danijel Ivanušević, dipl. ing. građ	T.D.:	772-2021-IZ
LOKACIJA:	Radnička ulica, k.č.br.3295/24, k.o. Vrbovec VRBOVEC	PROJEKTANT RADIONIČKE DOKUMENTACIJE:	Danijel Ivanušević, dipl. ing. građ	MJERILO:	1:10
RAZINA PROJEKTA :	RADIONIČKA DOKUMENTACIJA	SURADNIK/CA:	-	BR.PRILOGA:	3.2
SADRŽAJ CRTEŽA:	SKLOPOVI KONSTRUKCIJE		-	LIST:	117

1:10

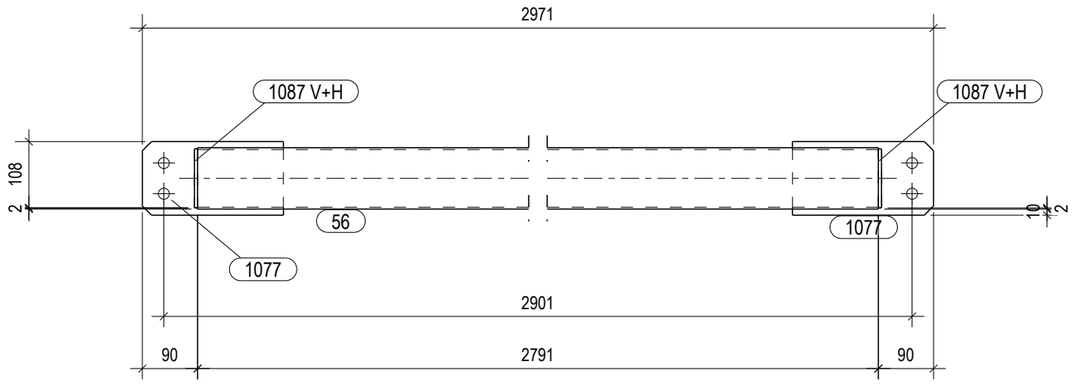

1:10

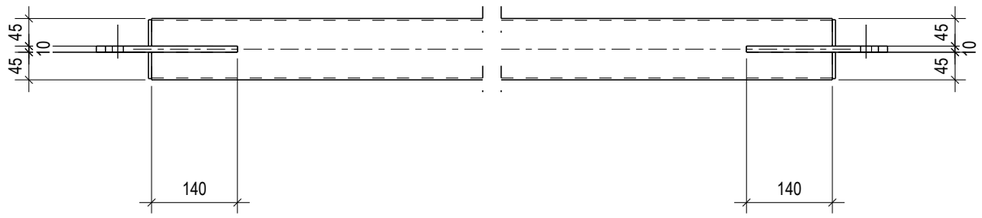

Lista elemenata za sklop:	SP/18					Komada: 1
Poz.	Profil	Materijal	Kol.	Duljina (mm)	A (m_1)	Težina (kg)
56	SHS100X3	S275JR	1	2791	1.11	25.4
1077	PL10*120	S355J0	2	230	0.12	4.3
1087	PL5*43	S355J0	4	96	0.04	0.6
				Sveukupno za sklop:	1.28	30.3

ZAVARI AKO NISU POSEBNO NAZNACENI:	
kutni zavari : a = 0.7 t min	
zavari sa obradom - suceoni zavari	
zavari sa obradom - kutni zavari: a = s	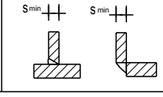
zavari za cijevi a = s (s - debljina stijenke cijevi)	

HRVATSKA KOMORA INŽENJERA GRAĐEVINARSTVA
Danijel Ivanušević
dipl.ing.građ.
Ovlašteni inženjer građevinarstva
G 5686

PROJEKTIRANJE SUDIC d.o.o.
za projektiranje, nadzor i savjetovanje

Stara cesta 20a, Mala Rakovica,
10430 Samobor (sjedište)
VII. Južna obala 12, 10000 Zagreb (ured)
tel. 01/ 888 9621
e-mail:
info@projektiranje-sudic.com

REVIZIJA 2:				DATUM REVIZIJE:	
REVIZIJA 1:				DATUM REVIZIJE:	
INVESTITOR:	APITAL d.o.o. Ulica Vladimira Nazora 33	GLAVNI PROJEKTANT:	Natalija Imprić , dipl.ing.arh	DATUM:	03.2022.
GRADEVINA:	PROIZVODNA HALA	PROJEKTANT PROJEKTA KONSTRUKCIJE:	Danijel Ivanušević, dipl. ing. građ	T.D.:	772-2021-IZ
LOKACIJA:	Radnička ulica, k.č.br.3295/24, k.o. Vrbovec VRBOVEC	PROJEKTANT RADIONIČKE DOKUMENTACIJE:	Danijel Ivanušević, dipl. ing. građ	MJERILO:	1:10
RAZINA PROJEKTA :	RADIONIČKA DOKUMENTACIJA	SURADNIK/CA:	-	BR.PRILOGA:	3.2
SADRŽAJ CRTEŽA:	SKLOPOVI KONSTRUKCIJE		-	LIST:	118

1:10

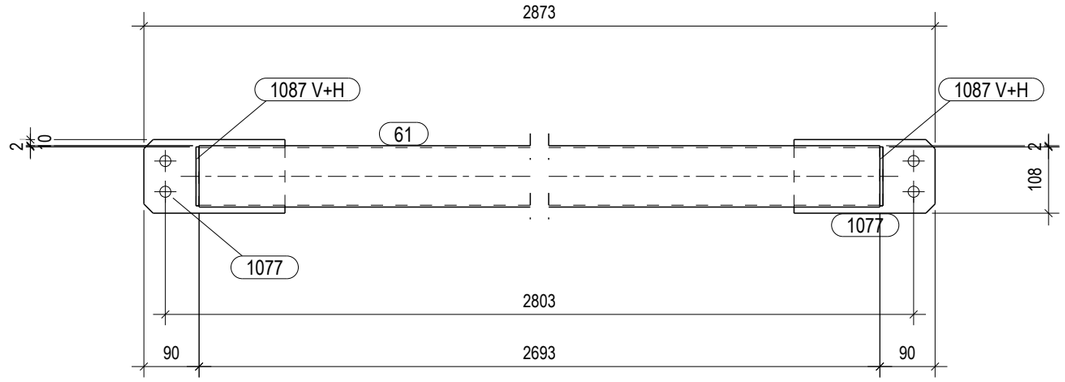

1:10

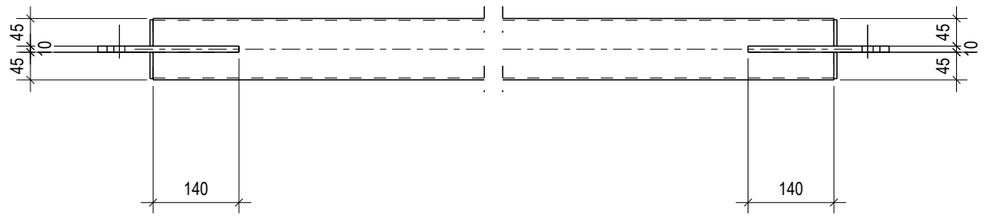

ZAVARI AKO NISU POSEBNO NAZNACENI:	
kutni zavari : a = 0.7 t min	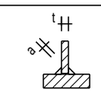
zavari sa obradom - suceoni zavari	
zavari sa obradom - kutni zavari: a = s	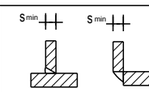
zavari za cijevi a = s (s - debljina stijenke cijevi)	

HRVATSKA KOMORA INŽENJERA GRAĐEVINARSTVA
Danijel Ivanušević
dipl.ing.građ.
Ovlašteni inženjer građevinarstva
G 5686

Lista elemenata za sklop: SP/19 Komada: 2

Poz.	Profil	Materijal	Kol.	Duljina (mm)	A (m²)	Težina (kg)
61	SHS100X3	S355J0	1	2693	1.07	24.5
1077	PL10*120	S355J0	2	230	0.12	4.3
1087	PL5*43	S355J0	4	96	0.04	0.6
				Sveukupno za sklop:	1.24	29.4

PROJEKTIRANJE SUDIC d.o.o.
za projektiranje, nadzor i savjetovanje

Stara cesta 20a, Mala Rakovica,
10430 Samobor (sjedište)
VII. Južna obala 12, 10000 Zagreb (ured)
tel. 01/ 888 9621
e-mail:
info@projektiranje-sudic.com

REVIZIJA 2:				DATUM REVIZIJE:	
REVIZIJA 1:				DATUM REVIZIJE:	
INVESTITOR:	APITAL d.o.o. Ulica Vladimira Nazora 33	GLAVNI PROJEKTANT:	Natalija Imprić , dipl.ing.arh	DATUM:	03.2022.
GRADEVINA:	PROIZVODNA HALA	PROJEKTANT PROJEKTA KONSTRUKCIJE:	Danijel Ivanušević, dipl. ing. građ	T.D.:	772-2021-IZ
LOKACIJA:	Radnička ulica, k.č.br.3295/24, k.o. Vrbovec VRBOVEC	PROJEKTANT RADIONIČKE DOKUMENTACIJE:	Danijel Ivanušević, dipl. ing. građ	MJERILO:	1:10
RAZINA PROJEKTA :	RADIONIČKA DOKUMENTACIJA	SURADNIK/CA:	-	BR.PRILOGA:	3.2
SADRŽAJ CRTEŽA:	SKLOPOVI KONSTRUKCIJE		-	LIST:	119

1:10

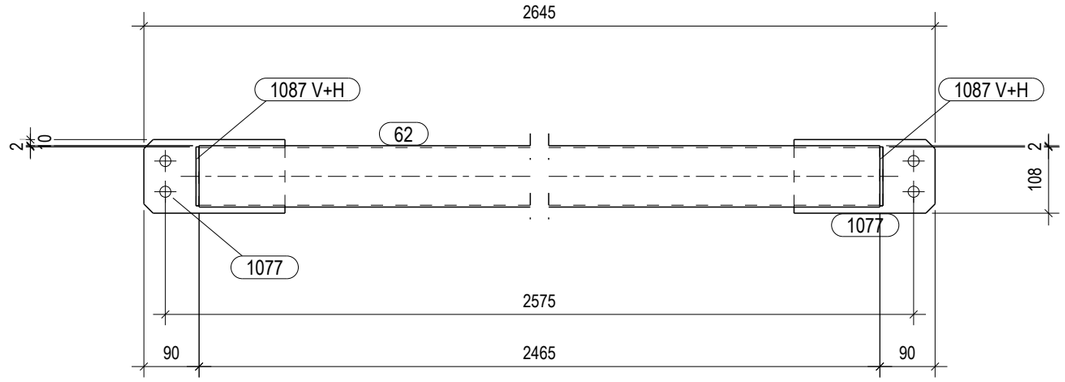

1:10

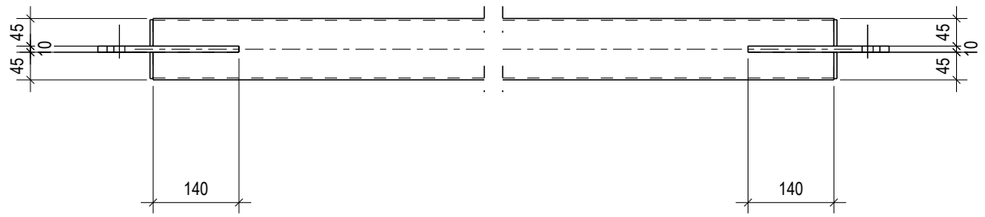

Lista elemenata za sklop:	SP/20					Komada: 2
Poz.	Profil	Materijal	Kol.	Duljina (mm)	A (m²)	Težina (kg)
62	SHS100X3	S355J0	1	2465	0.98	22.4
1077	PL10*120	S355J0	2	230	0.12	4.3
1087	PL5*43	S355J0	4	96	0.04	0.6
				Sveukupno za sklop:	1.14	27.3

ZAVARI AKO NISU POSEBNO NAZNACENI:	
kutni zavari : a = 0.7 t min	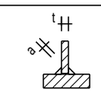
zavari sa obradom - suceoni zavari	
zavari sa obradom - kutni zavari: a = s	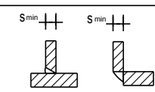
zavari za cijevi a = s (s - debljina stijenke cijevi)	

HRVATSKA KOMORA INŽENJERA GRAĐEVINARSTVA
Danijel Ivanušević
dipl.ing.građ.
Ovlašteni inženjer građevinarstva
G 5686

PROJEKTIRANJE SUDIC d.o.o.
za projektiranje, nadzor i savjetovanje

Stara cesta 20a, Mala Rakovica,
10430 Samobor (sjedište)
VII. Južna obala 12, 10000 Zagreb (ured)
tel. 01/ 888 9621
e-mail:
info@projektiranje-sudic.com

REVIZIJA 2:				DATUM REVIZIJE:	
REVIZIJA 1:				DATUM REVIZIJE:	
INVESTITOR:	APITAL d.o.o. Ulica Vladimira Nazora 33	GLAVNI PROJEKTANT:	Natalija Imprić , dipl.ing.arh	DATUM:	03.2022.
GRADEVINA:	PROIZVODNA HALA	PROJEKTANT PROJEKTA KONSTRUKCIJE:	Danijel Ivanušević, dipl. ing. građ	T.D.:	772-2021-IZ
LOKACIJA:	Radnička ulica, k.č.br.3295/24, k.o. Vrbovec VRBOVEC	PROJEKTANT RADIONIČKE DOKUMENTACIJE:	Danijel Ivanušević, dipl. ing. građ	MJERILO:	1:10
RAZINA PROJEKTA :	RADIONIČKA DOKUMENTACIJA	SURADNIK/CA:	-	BR.PRILOGA:	3.2
SADRŽAJ CRTEŽA:	SKLOPOVI KONSTRUKCIJE		-	LIST:	120

1:10

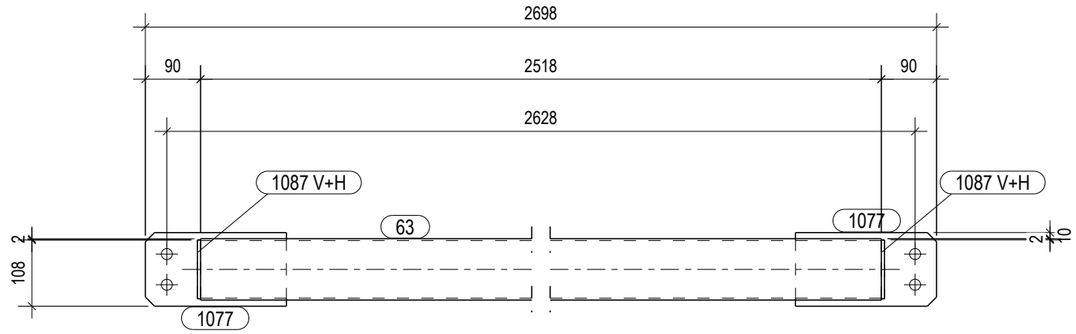

1:10

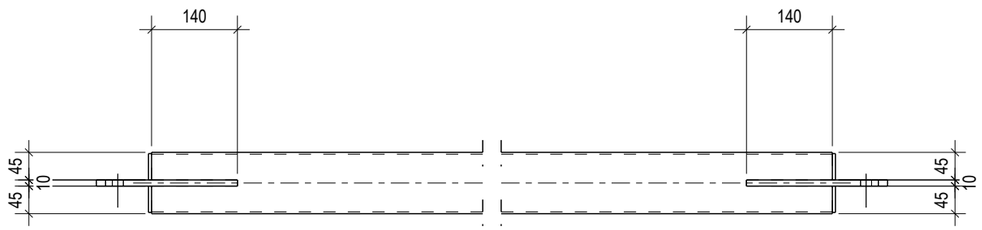

Lista elemenata za sklop: SP/21						Komada: 2
Poz.	Profil	Materijal	Kol.	Duljina (mm)	A (m¸)	Težina (kg)
63	SHS100X3	S355J0	1	2518	1.00	22.9
1077	PL10*120	S355J0	2	230	0.12	4.3
1087	PL5*43	S355J0	4	96	0.04	0.6
				Sveukupno za sklop:	1.17	27.8

ZAVARI AKO NISU POSEBNO NAZNACENI:	
kutni zavari : a = 0.7 t min	
zavari sa obradom - suceoni zavari	
zavari sa obradom - kutni zavari: a = s	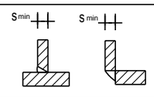
zavari za cijevi a = s (s - debljina stijenke cijevi)	

HRVATSKA KOMORA INŽENJERA GRAĐEVINARSTVA
Danijel Ivanušević
dipl.ing.građ.
Ovlašteni inženjer građevinarstva
G 5686

PROJEKTIRANJE SUDIC d.o.o.
za projektiranje, nadzor i savjetovanje

Stara cesta 20a, Mala Rakovica,
10430 Samobor (sjedište)

VII. Južna obala 12, 10000 Zagreb (ured)

tel. 01/ 888 9621
e-mail:
info@projektiranje-sudic.com

REVIZIJA 2:				DATUM REVIZIJE:	
REVIZIJA 1:				DATUM REVIZIJE:	
INVESTITOR:	APITAL d.o.o. Ulica Vladimira Nazora 33	GLAVNI PROJEKTANT:	Natalija Imprić , dipl.ing.arh	DATUM:	03.2022.
GRAĐEVINA:	PROIZVODNA HALA	PROJEKTANT PROJEKTA KONSTRUKCIJE:	Danijel Ivanušević, dipl. ing. građ	T.D.:	772-2021-IZ
LOKACIJA:	Radnička ulica, k.č.br.3295/24, k.o. Vrbovec VRBOVEC	PROJEKTANT RADIONIČKE DOKUMENTACIJE:	Danijel Ivanušević, dipl. ing. građ	MJERILO:	1:10
RAZINA PROJEKTA :	RADIONIČKA DOKUMENTACIJA	SURADNIK/CA:	-	BR.PRILOGA:	3.2
SADRŽAJ CRTEŽA:	SKLOPOVI KONSTRUKCIJE		-	LIST:	121

1:10

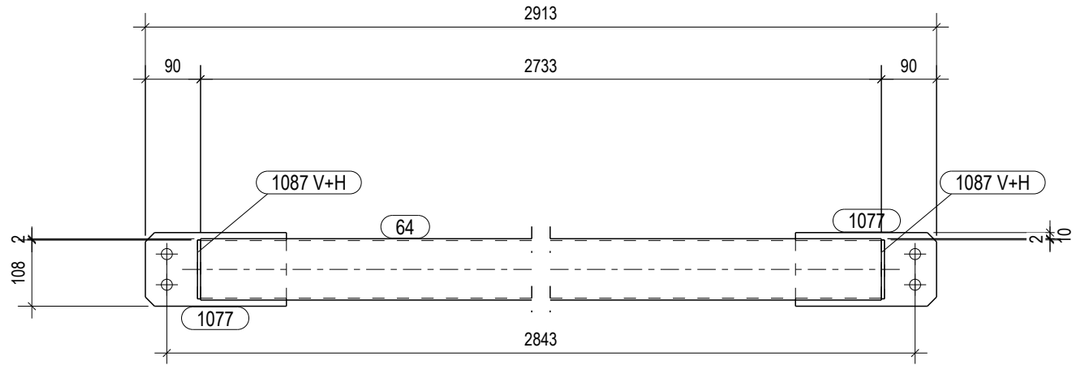

1:10

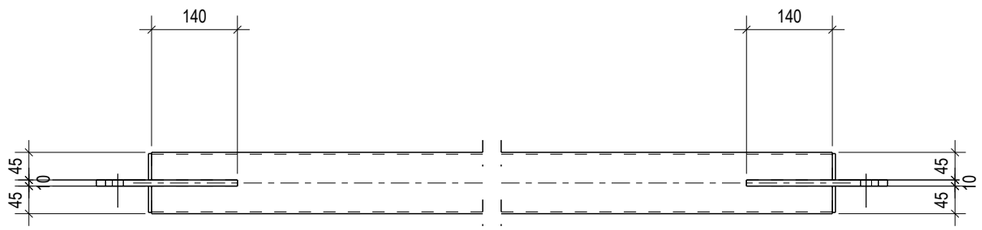

HRVATSKA KOMORA INŽENJERA GRAĐEVINARSTVA
Danijel Ivanušević
dipl.ing.građ.
Ovlašteni inženjer građevinarstva
G 5686

ZAVARI AKO NISU POSEBNO NAZNACENI:	
kutni zavari : a = 0.7 t min	
zavari sa obradom - suceoni zavari	
zavari sa obradom - kutni zavari: a = s	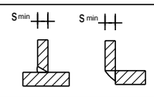
zavari za cijevi a = s (s - debljina stijenke cijevi)	

Lista elemenata za sklop: SP/22 Komada: 1

Poz.	Profil	Materijal	Kol.	Duljina (mm)	A (m¸)	Težina (kg)
64	SHS100X3	S355J0	1	2733	1.09	24.8
1077	PL10*120	S355J0	2	230	0.12	4.3
1087	PL5*43	S355J0	4	96	0.04	0.6
				Sveukupno za sklop:	1.25	29.8

PROJEKTIRANJE SUDIC d.o.o.
za projektiranje, nadzor i savjetovanje

Stara cesta 20a, Mala Rakovica,
10430 Samobor (sjedište)
VII. Južna obala 12, 10000 Zagreb (ured)
tel. 01/ 888 9621
e-mail:
info@projektiranje-sudic.com

REVIZIJA 2:				DATUM REVIZIJE:	
REVIZIJA 1:				DATUM REVIZIJE:	
INVESTITOR:	APITAL d.o.o. Ulica Vladimira Nazora 33	GLAVNI PROJEKTANT:	Natalija Imprić , dipl.ing.arh	DATUM:	03.2022.
GRAĐEVINA:	PROIZVODNA HALA	PROJEKTANT PROJEKTA KONSTRUKCIJE:	Danijel Ivanušević, dipl. ing. građ	T.D.:	772-2021-IZ
LOKACIJA:	Radnička ulica, k.č.br.3295/24, k.o. Vrbovec VRBOVEC	PROJEKTANT RADIONIČKE DOKUMENTACIJE:	Danijel Ivanušević, dipl. ing. građ	MJERILO:	1:10
RAZINA PROJEKTA :	RADIONIČKA DOKUMENTACIJA	SURADNIK/CA:	-	BR.PRILOGA:	3.2
SADRŽAJ CRTEŽA:	SKLOPOVI KONSTRUKCIJE		-	LIST:	122

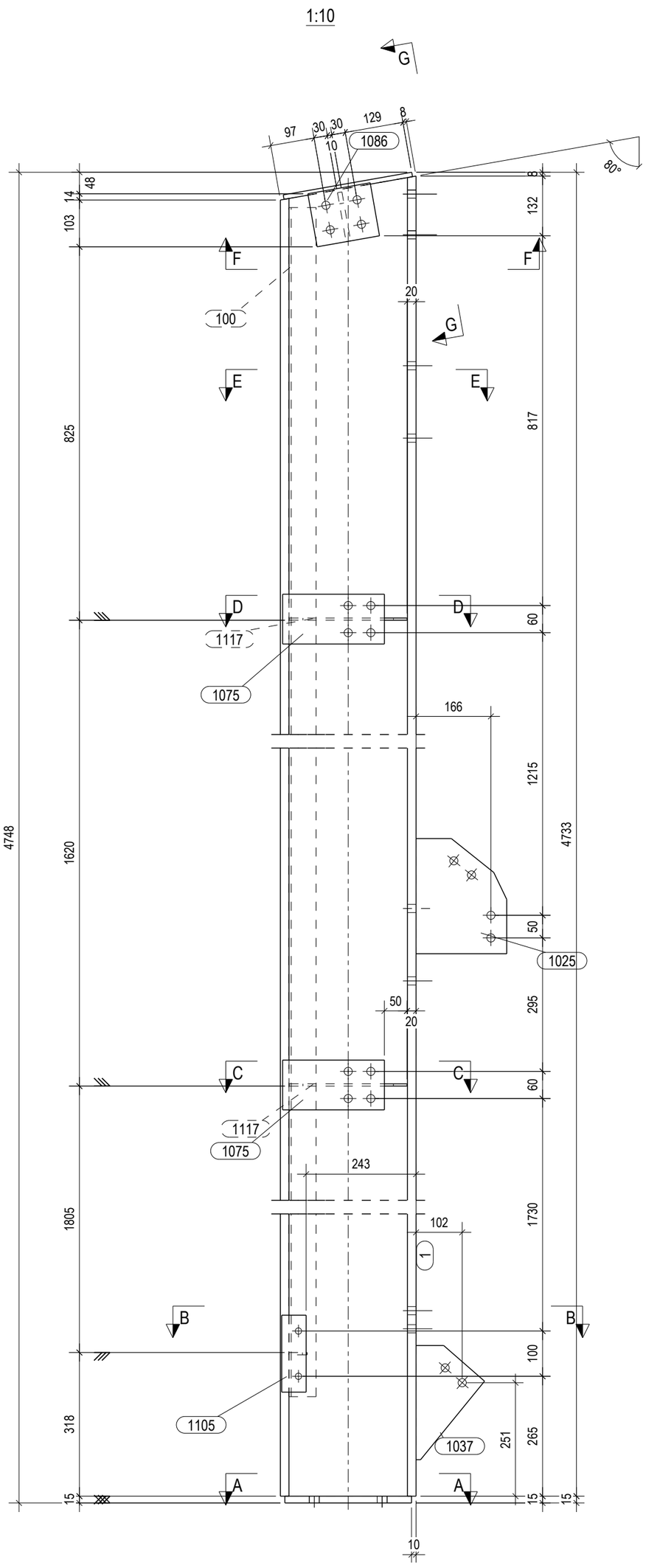

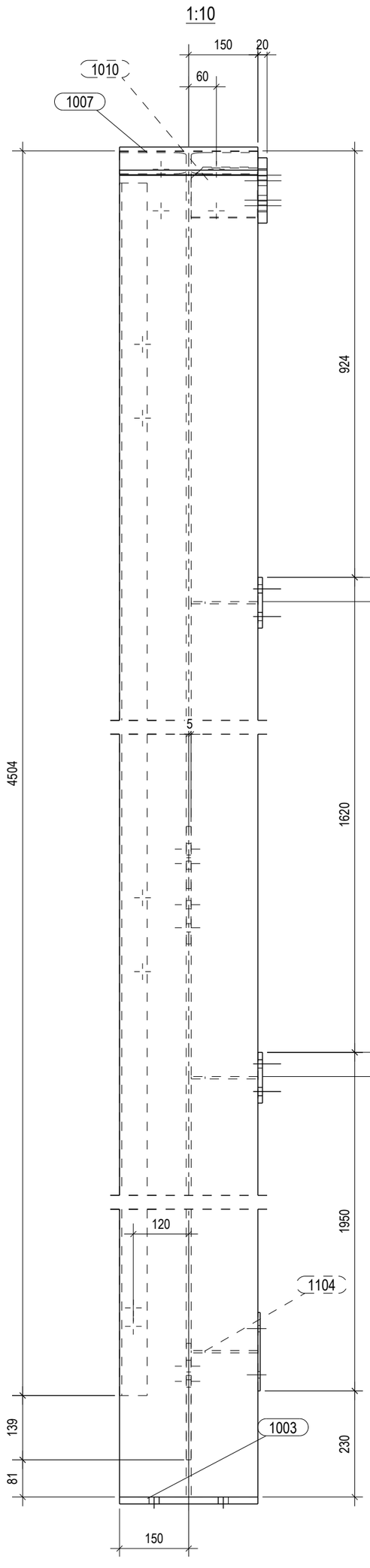

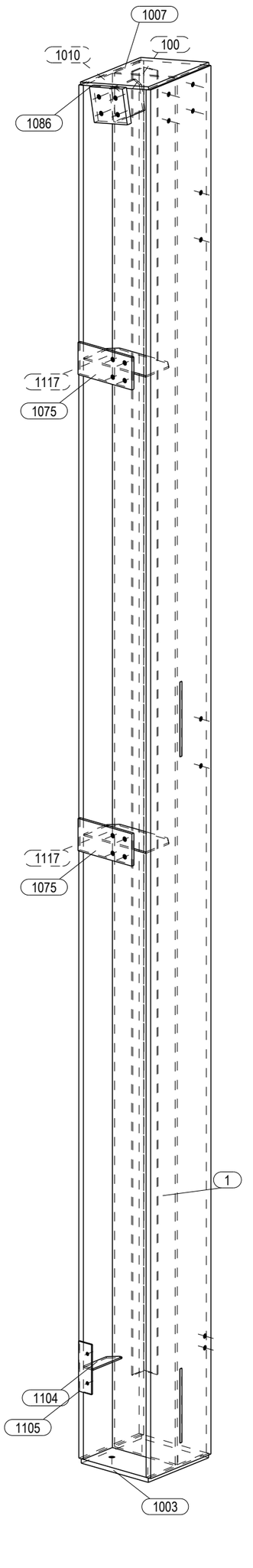

A - A
1:10

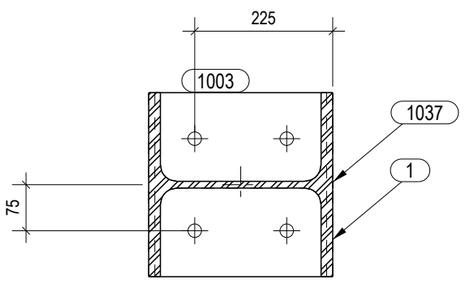

B - B
1:10

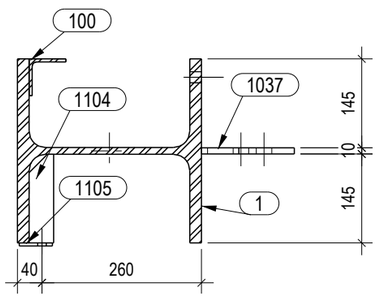

C - C
1:10

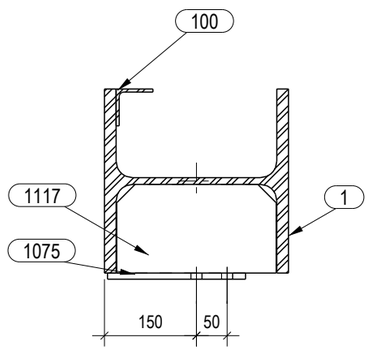

D - D
1:10

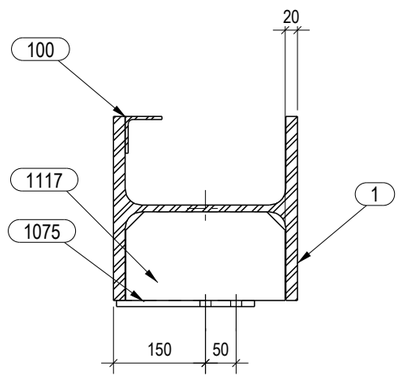

G - G
1:10

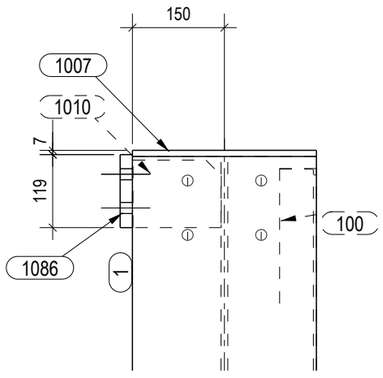

F - F
1:10

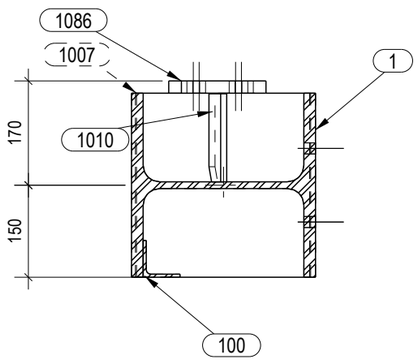

E - E
1:10

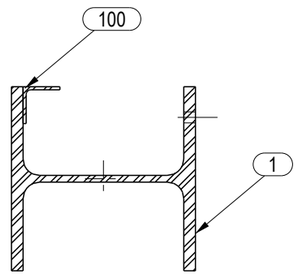

E - E
1:10

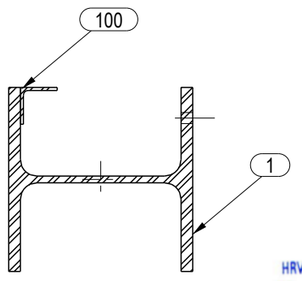

Lista elemenata za sklop: ST/1 Komada: 1

Poz.	Profil	Materijal	Kol.	Duljina (mm)	A (m²)	Težina (kg)
1	HEB300	S355J0	1	4724	8.17	552.6
100	L60X5	S235JR	1	4435	1.07	20.0
1003	PL15*300	S355J0	1	280	0.19	9.9
1007	PL10*300	S355J0	1	288	0.18	6.8
1010	PL10*110	S355J0	1	144	0.04	1.2
1025	PL10*201	S355J0	1	255	0.10	3.5
1037	PL10*151	S355J0	1	252	0.05	1.8
1075	PL10*110	S235JR	2	225	0.11	3.9
1086	PL20*140	S355J0	1	119	0.04	2.6
1104	PL5*40	S235JR	1	145	0.01	0.2
1105	PL5*170	S235JR	1	54	0.02	0.4
1117	PL5*145	S355J0	2	260	0.15	2.9
				Sveukupno za sklop:	10.14	605.7

ZAVARI AKO NISU POSEBNO NAZNACENI:

kutni zavari : a = 0.7 t min	
zavari sa obradom - suceoni zavari	
zavari sa obradom - kutni zavari: a = s	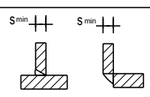

zavari za cijevi a = s (s - debljina stijenke cijevi)

PROJEKTIRANJE SUDIC d.o.o.
za projektiranje, nadzor i savjetovanje

Stara cesta 20a, Mala Rakovica,
10430 Samobor (sjedište)
VII. Južna obala 12, 10000 Zagreb (ured)
tel. 01/ 888 9621
e-mail:
info@projektiranje-sudic.com

REVIZIJA 2:				DATUM REVIZIJE:	
REVIZIJA 1:				DATUM REVIZIJE:	
INVESTITOR:	APITAL d.o.o. Ulica Vladimira Nazora 33	GLAVNI PROJEKTANT:	Natalija Imprić , dipl.ing.arh	DATUM:	03.2022.
GRAĐEVINA:	PROIZVODNA HALA	PROJEKTANT PROJEKTA KONSTRUKCIJE:	Danijel Ivanušević, dipl. ing. građ	T.D.:	772-2021-IZ
LOKACIJA:	Radnička ulica, k.č.br.3295/24, k.o. Vrbovec VRBOVEC	PROJEKTANT RADIONIČKE DOKUMENTACIJE:	Danijel Ivanušević, dipl. ing. građ	MJERILO:	1:10 1:15
RAZINA PROJEKTA :	RADIONIČKA DOKUMENTACIJA	SURADNIK/CA:	-	BR.PRILOGA:	3.2
SADRŽAJ CRTEŽA:	SKLOPOVI KONSTRUKCIJE		-	LIST:	123

1:10

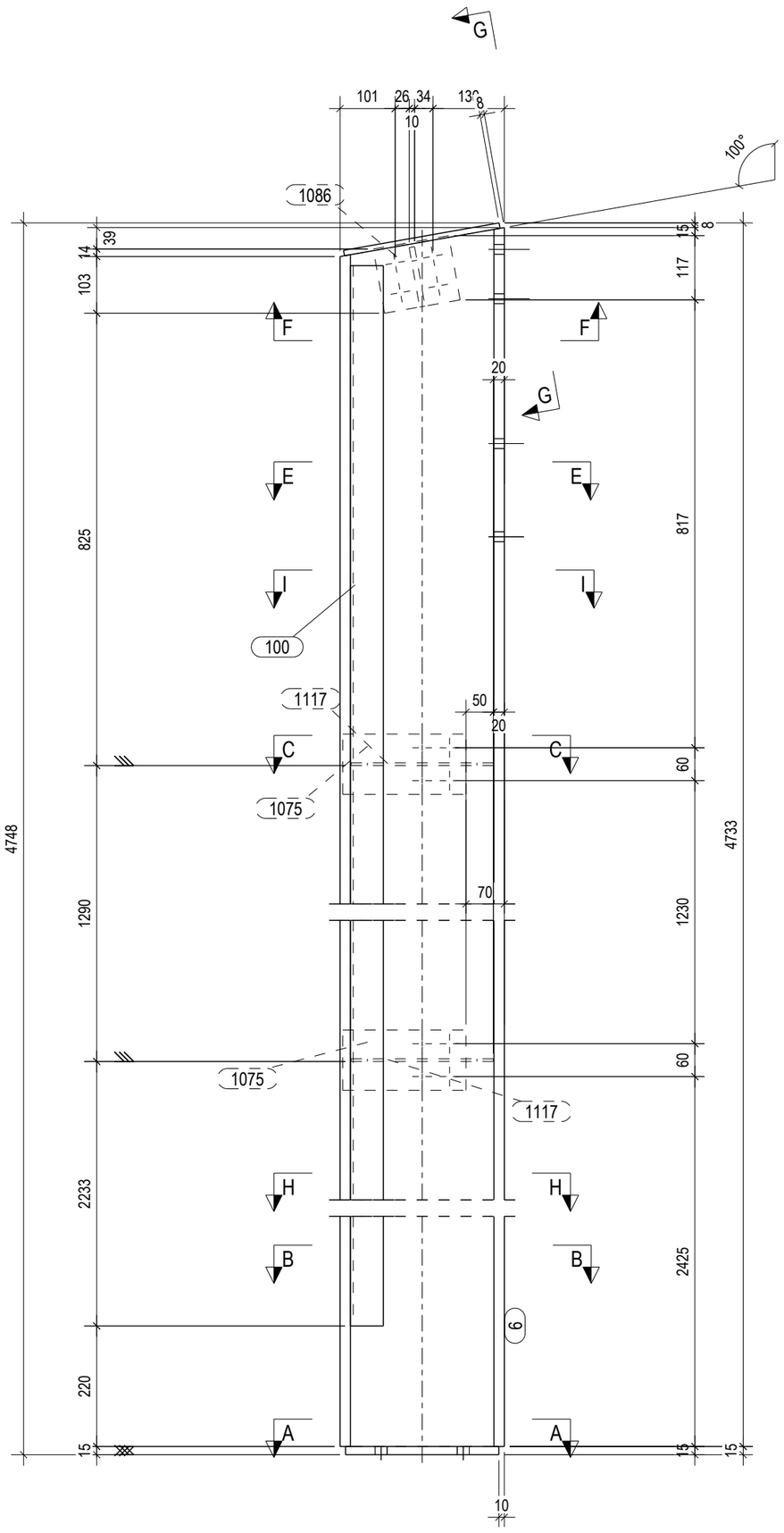

1:10

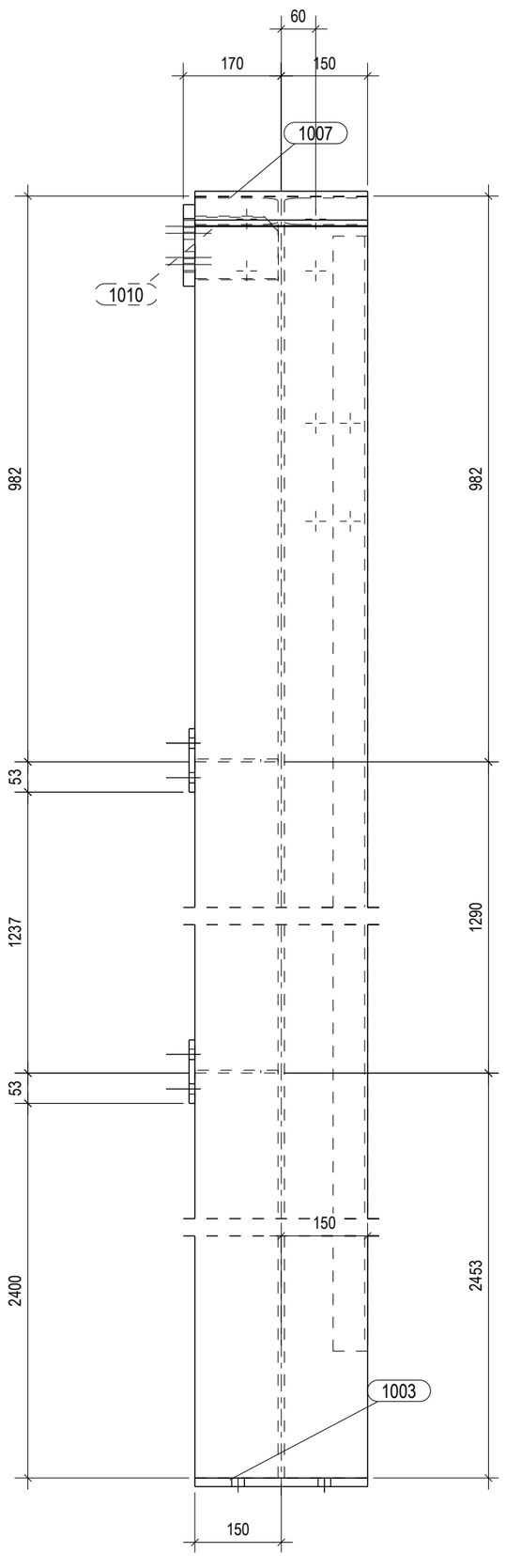

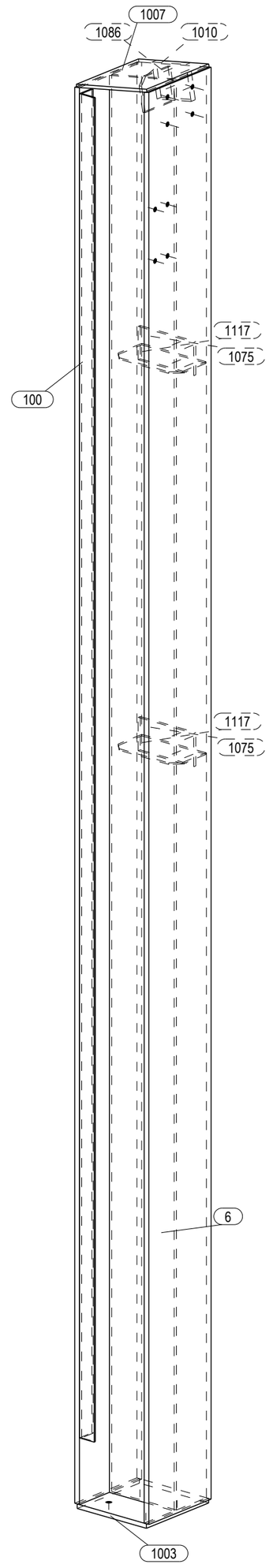

A - A
1:10

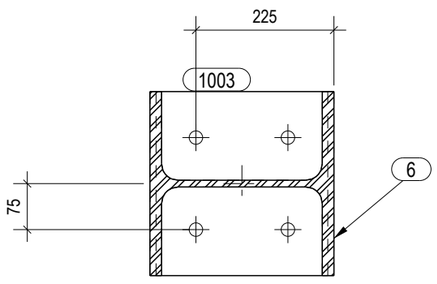

C - C
1:10

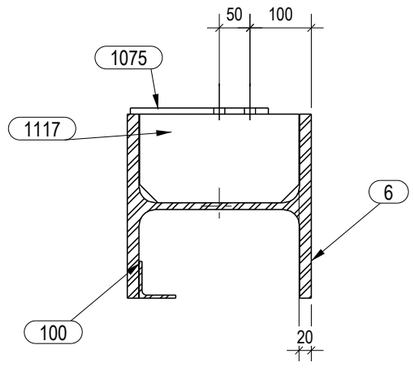

F - F
1:10

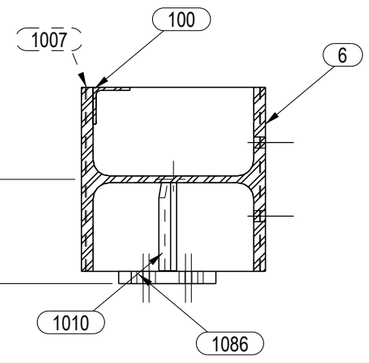

G - G
1:10

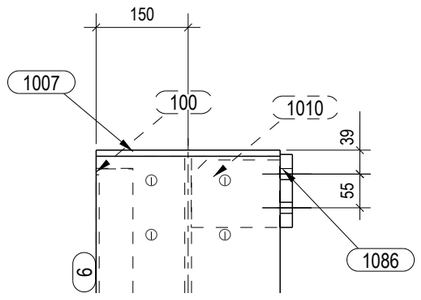

B - B
1:10

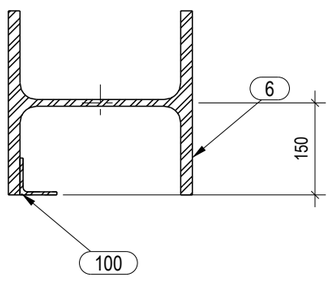

H - H
1:10

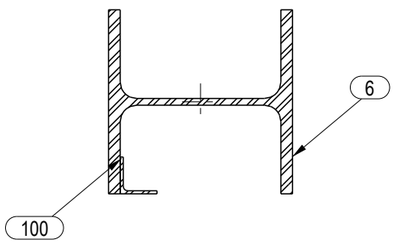

E - E
1:10

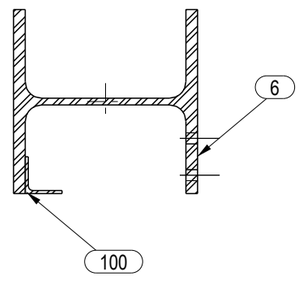

I - I
1:10

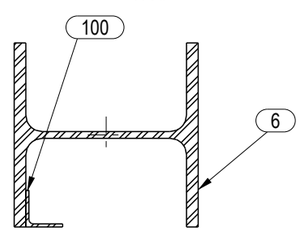

Lista elemenata za sklop:	ST/2					Komada: 1
Poz.	Profil	Materijal	Kol.	Duljina (mm)	A (m²)	Težina (kg)
6	HEB300	S355J0	1	4724	8.17	552.6
100	L60X5	S235JR	1	4435	1.07	20.0
1003	PL15*300	S355J0	1	280	0.19	9.9
1007	PL10*300	S355J0	1	288	0.18	6.8
1010	PL10*110	S355J0	1	144	0.04	1.2
1075	PL10*110	S235JR	2	225	0.11	3.9
1086	PL20*140	S355J0	1	119	0.04	2.6
1117	PL5*145	S355J0	2	260	0.15	2.9
				Sveukupno za sklop:	9.96	599.9

ZAVARI AKO NISU POSEBNO NAZNACENI:	
kutni zavari : a = 0.7 t min	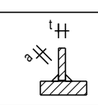
zavari sa obradom - suceoni zavari	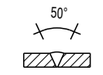
zavari sa obradom - kutni zavari: a = s	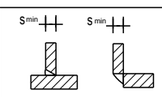
zavari za cijevi a = s (s - debljina stijenke cijevi)	

HRVATSKA KOMORA INŽENJERA GRAĐEVINARSTVA
Danijel Ivanušević
dipl.ing.građ.
Ovlašteni inženjer građevinarstva
G 5686

PROJEKTIRANJE SUDIC d.o.o.
za projektiranje, nadzor i savjetovanje

Stara cesta 20a, Mala Rakovica,
10430 Samobor (sjedište)
VII. Južna obala 12, 10000 Zagreb (ured)
tel. 01/ 888 9621
e-mail:
info@projektiranje-sudic.com

REVIZIJA 2:				DATUM REVIZIJE:	
REVIZIJA 1:				DATUM REVIZIJE:	
INVESTITOR:	APITAL d.o.o. Ulica Vladimira Nazora 33	GLAVNI PROJEKTANT:	Natalija Imprić , dipl.ing.arh	DATUM:	03.2022.
GRADEVINA:	PROIZVODNA HALA	PROJEKTANT PROJEKTA KONSTRUKCIJE:	Danijel Ivanušević, dipl. ing. građ	T.D.:	772-2021-IZ
LOKACIJA:	Radnička ulica, k.č.br.3295/24, k.o. Vrbovec VRBOVEC	PROJEKTANT RADIONIČKE DOKUMENTACIJE:	Danijel Ivanušević, dipl. ing. građ	MJERILO:	1:10 1:15
RAZINA PROJEKTA :	RADIONIČKA DOKUMENTACIJA	SURADNIK/CA:	-	BR.PRILOGA:	3.2
SADRŽAJ CRTEŽA:	SKLOPOVI KONSTRUKCIJE		-	LIST:	124

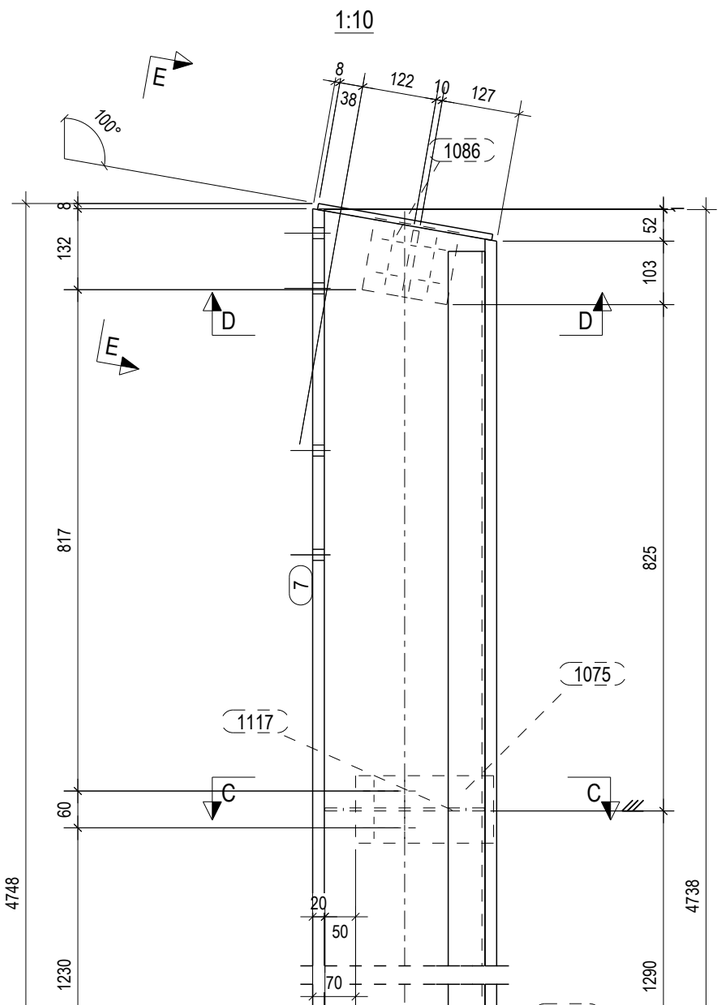

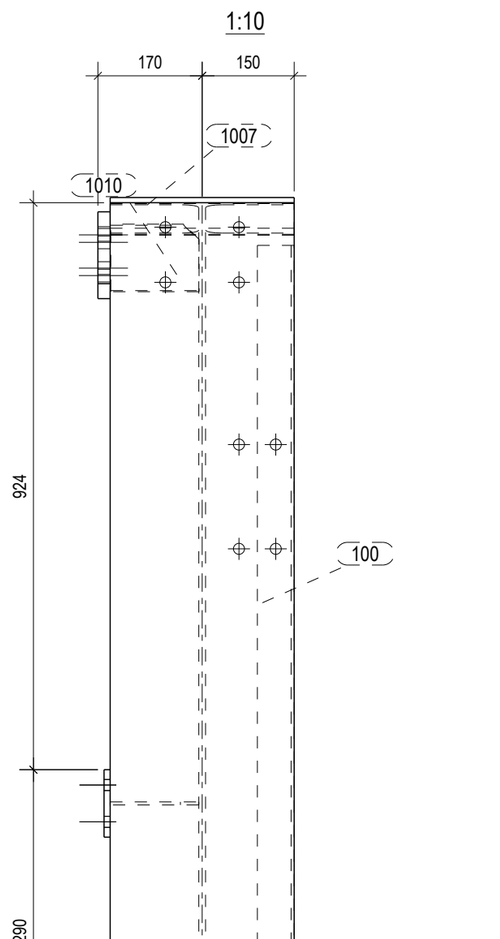

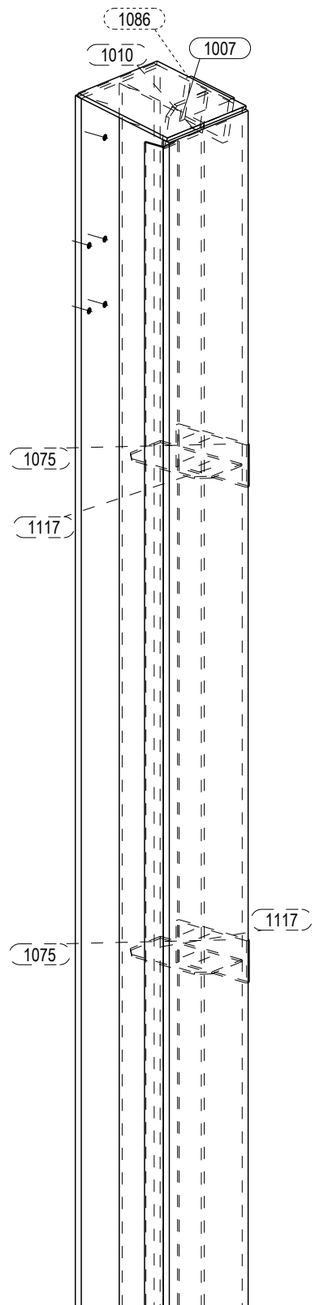

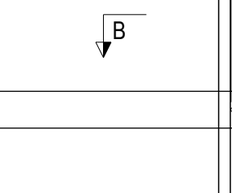



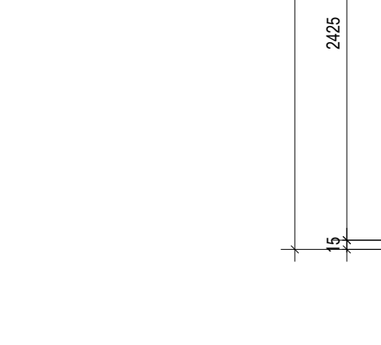

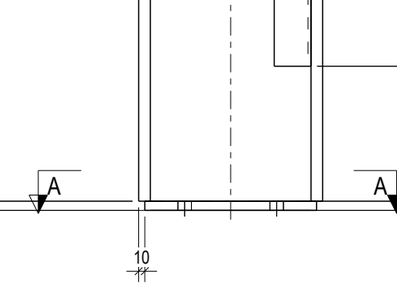

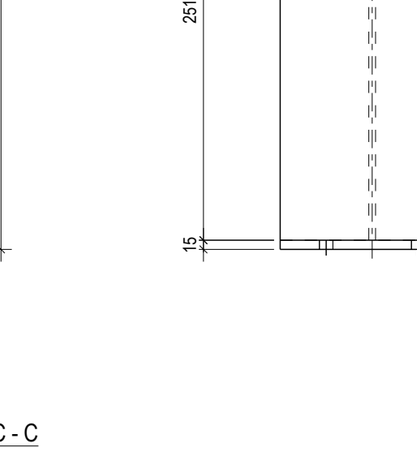

Lista elemenata za sklop: ST/3						Komada: 1
Poz.	Profil	Materijal	Kol.	Duljina (mm)	A (m²)	Težina (kg)
7	HEB300	S355J0	1	4724	8.17	552.6
100	L60X5	S235JR	1	4435	1.07	20.0
1003	PL15*300	S355J0	1	280	0.19	9.9
1007	PL10*300	S355J0	1	288	0.18	6.8
1010	PL10*110	S355J0	1	144	0.04	1.2
1075	PL10*110	S235JR	2	225	0.11	3.9
1086	PL20*140	S355J0	1	119	0.04	2.6
1117	PL5*145	S355J0	2	260	0.15	2.9
				Sveukupno za sklop:	9.96	599.9

ZAVARI AKO NISU POSEBNO NAZNACENI:	
kutni zavari : a = 0.7 t min	
zavari sa obradom - suceoni zavari	
zavari sa obradom - kutni zavari: a = s	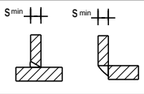
zavari za cijevi a = s (s - debljina stijenke cijevi)	

HRVATSKA KOMORA INŽENJERA GRAĐEVINARSTVA
Danijel Ivanušević
dipl.ing.građ.
Ovlašteni inženjer građevinarstva
G 5686

PROJEKTIRANJE SUDIC d.o.o.
za projektiranje, nadzor i savjetovanje

Stara cesta 20a, Mala Rakovica,
10430 Samobor (sjedište)

VII. Južna obala 12, 10000 Zagreb (ured)

tel. 01/ 888 9621
e-mail:
info@projektiranje-sudic.com

REVIZIJA 2:				DATUM REVIZIJE:	
REVIZIJA 1:				DATUM REVIZIJE:	
INVESTITOR:	APITAL d.o.o. Ulica Vladimira Nazora 33	GLAVNI PROJEKTANT:	Natalija Imprić , dipl.ing.arh	DATUM:	03.2022.
GRAĐEVINA:	PROIZVODNA HALA	PROJEKTANT PROJEKTA KONSTRUKCIJE:	Danijel Ivanušević, dipl. ing. građ	T.D.:	772-2021-IZ
LOKACIJA:	Radnička ulica, k.č.br.3295/24, k.o. Vrbovec VRBOVEC	PROJEKTANT RADIONIČKE DOKUMENTACIJE:	Danijel Ivanušević, dipl. ing. građ	MJERILO:	1:10 1:15
RAZINA PROJEKTA :	RADIONIČKA DOKUMENTACIJA	SURADNIK/CA:	-	BR.PRILOGA:	3.2
SADRŽAJ CRTEŽA:	SKLOPOVI KONSTRUKCIJE		-	LIST:	125

1:10

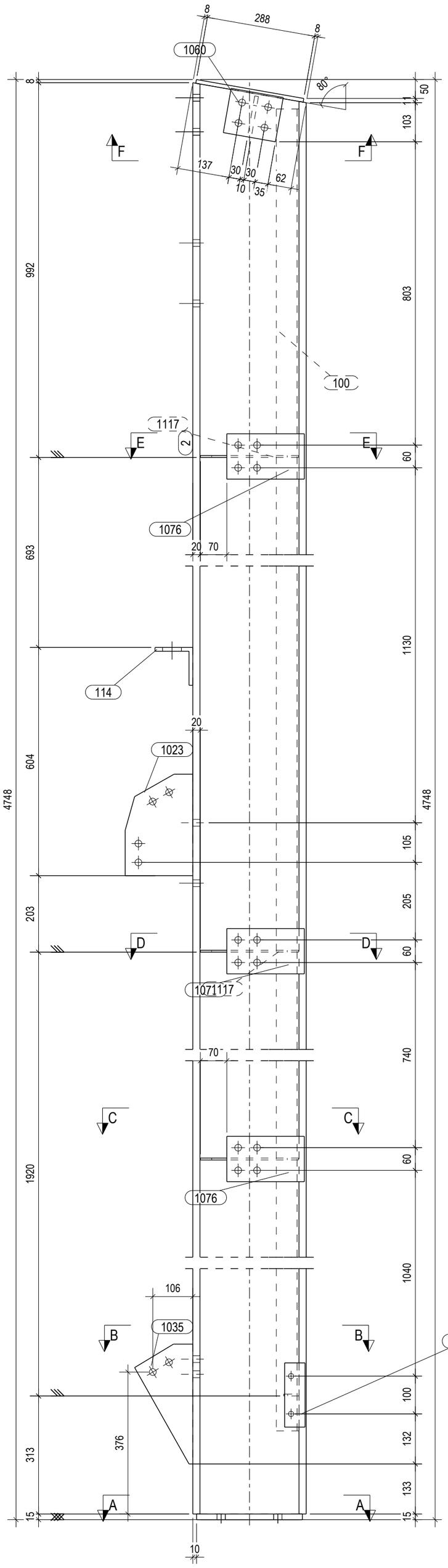

1:10

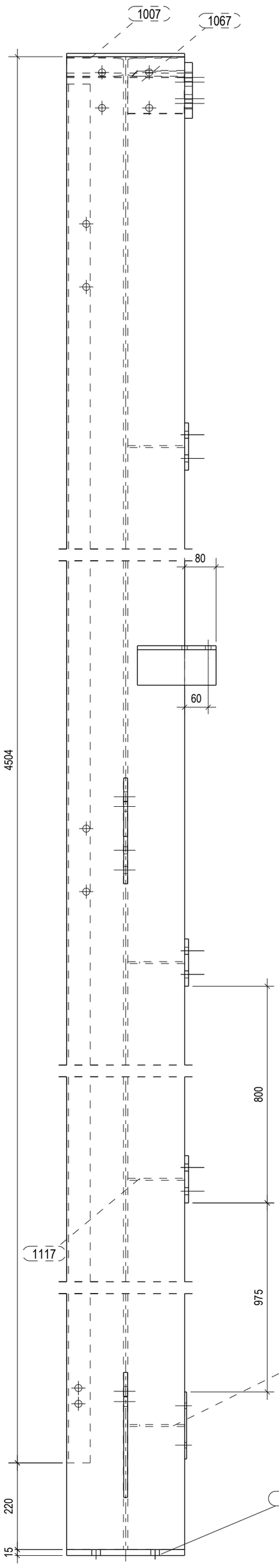

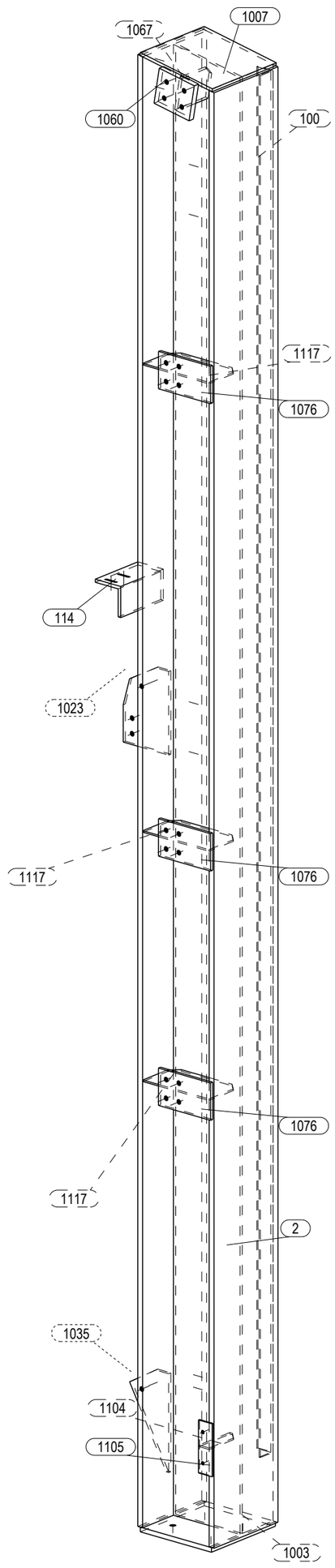

E - E
1:10

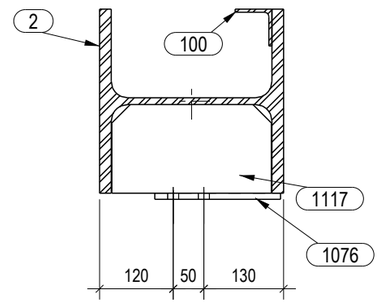

F - F
1:10

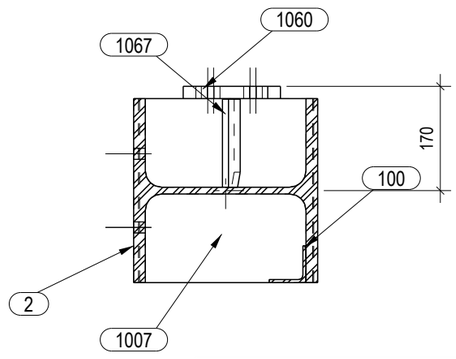

B - B
1:10

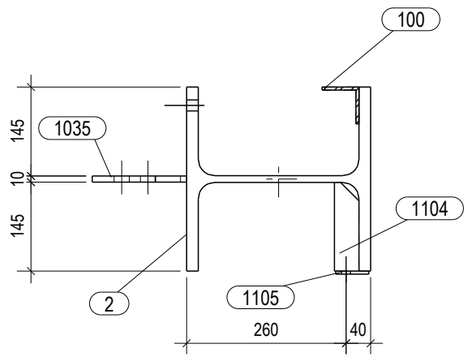

A - A
1:10

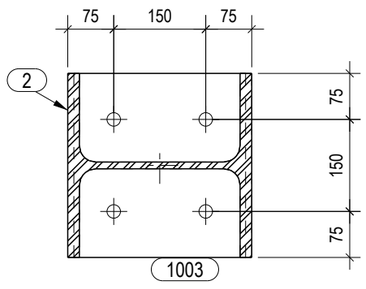

D - D
1:10

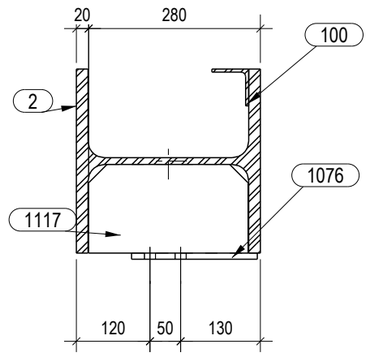

Lista elemenata za sklop: ST/4						Komada: 1
Poz.	Profil	Materijal	Kol.	Duljina (mm)	A (m¸)	Težina (kg)
2	HEB300	S355J0	1	4724	8.17	552.6
100	L60X5	S235JR	1	4435	1.07	20.0
114	L100X10	S235JR	1	200	0.08	3.0
1003	PL15*300	S355J0	1	280	0.19	9.9
1007	PL10*300	S355J0	1	288	0.18	6.8
1023	PL10*179	S355J0	1	269	0.09	3.3
1035	PL10*154	S355J0	1	317	0.06	2.1
1060	PL20*140	S235JR	1	119	0.04	2.6
1067	PL10*110	S235JR	1	144	0.04	1.2
1076	PL10*120	S235JR	3	205	0.17	5.8
1104	PL5*40	S235JR	1	145	0.01	0.2
1105	PL5*170	S235JR	1	54	0.02	0.4
1117	PL5*145	S355J0	3	260	0.23	4.3
				Sveukupno za sklop:	10.36	612.2

ZAVARI AKO NISU POSEBNO NAZNACENI:

kutni zavari : a = 0.7 t min	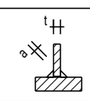
zavari sa obradom - suceoni zavari	
zavari sa obradom - kutni zavari: a = s	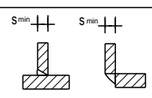
zavari za cijevi a = s (s - debljina stijenke cijevi)	

HRVATSKA KOMORA INŽENJERA GRAĐEVINARSTVA
Danijel Ivanušević
dipl.ing.građ.
Ovlašteni inženjer građevinarstva
G 5686

PROJEKTIRANJE SUDIC d.o.o.
za projektiranje, nadzor i savjetovanje

Stara cesta 20a, Mala Rakovica,
10430 Samobor (sjedište)
VII. Južna obala 12, 10000 Zagreb (ured)
tel. 01/ 888 9621
e-mail:
info@projektiranje-sudic.com

REVIZIJA 2:				DATUM REVIZIJE:	
REVIZIJA 1:				DATUM REVIZIJE:	
INVESTITOR:	APITAL d.o.o. Ulica Vladimira Nazora 33	GLAVNI PROJEKTANT:	Natalija Imprić , dipl.ing.arh	DATUM:	03.2022.
GRADEVINA:	PROIZVODNA HALA	PROJEKTANT PROJEKTA KONSTRUKCIJE:	Danijel Ivanušević, dipl. ing. građ	T.D.:	772-2021-IZ
LOKACIJA:	Radnička ulica, k.č.br.3295/24, k.o. Vrbovec VRBOVEC	PROJEKTANT RADIONIČKE DOKUMENTACIJE:	Danijel Ivanušević, dipl. ing. građ	MJERILO:	1:10 1:15
RAZINA PROJEKTA :	RADIONIČKA DOKUMENTACIJA	SURADNIK/CA:	-	BR.PRILOGA:	3.2
SADRŽAJ CRTEŽA:	SKLOPOVI KONSTRUKCIJE		-	LIST:	126

1:10

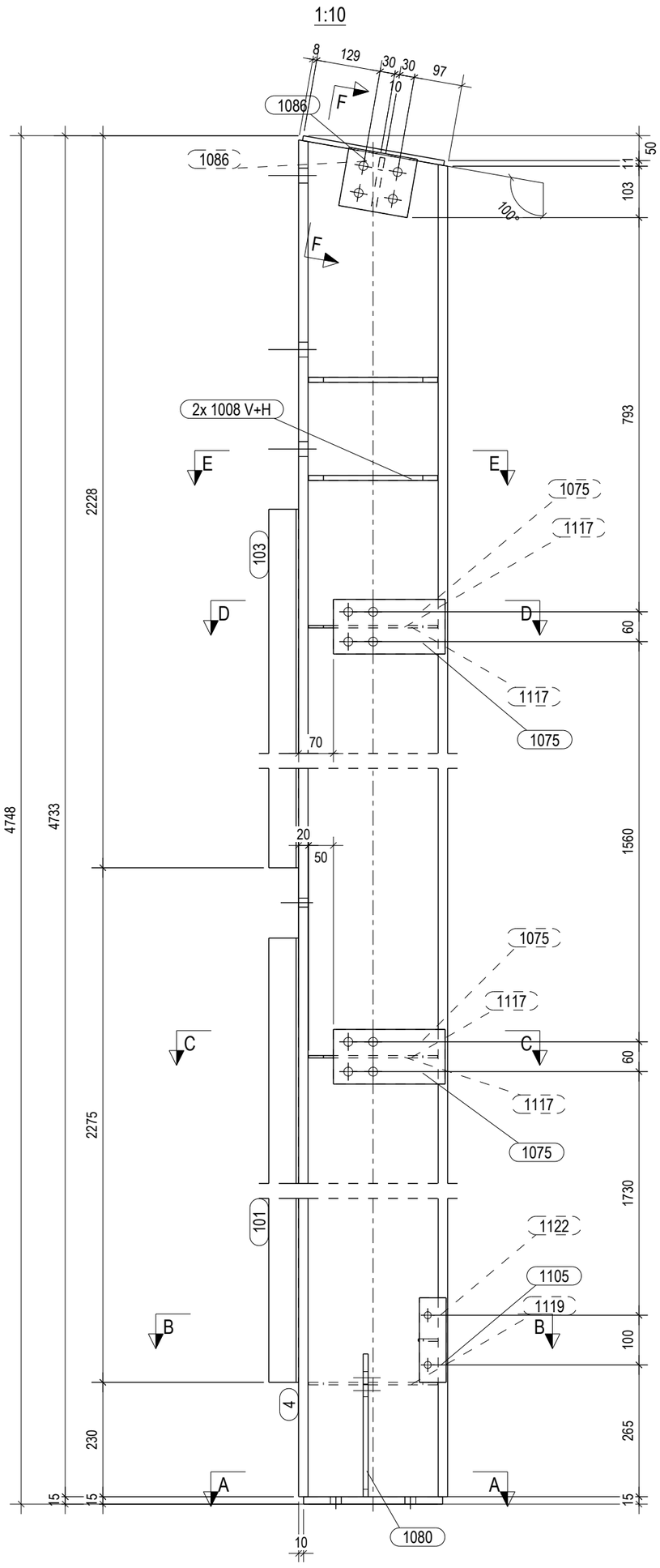

1:10

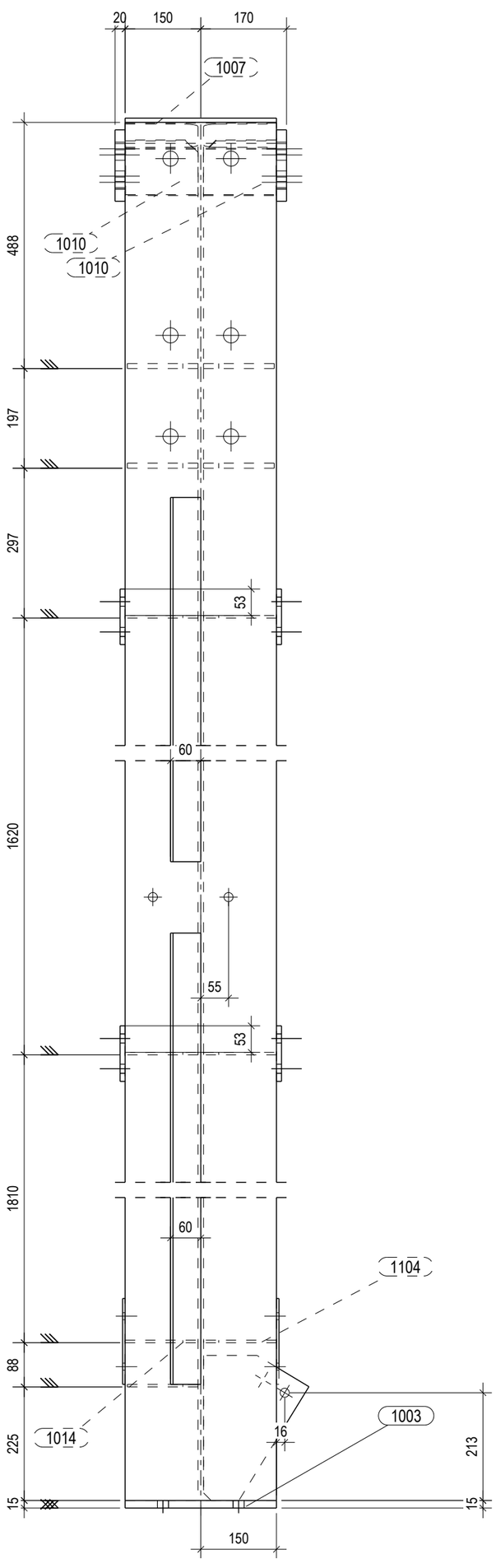

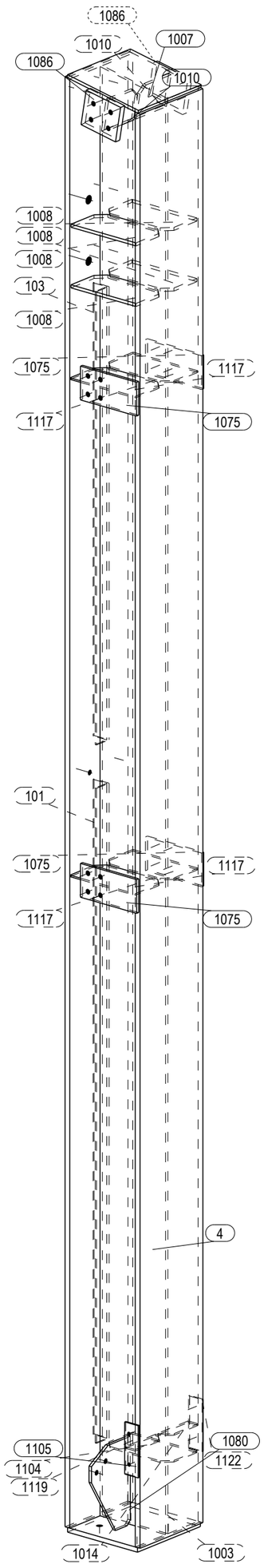

A - A
1:10

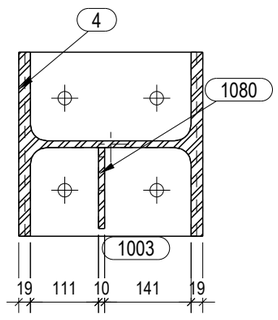

B - B
1:10

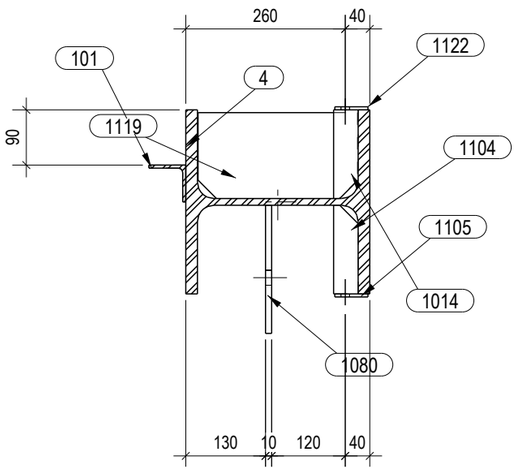

C - C
1:10

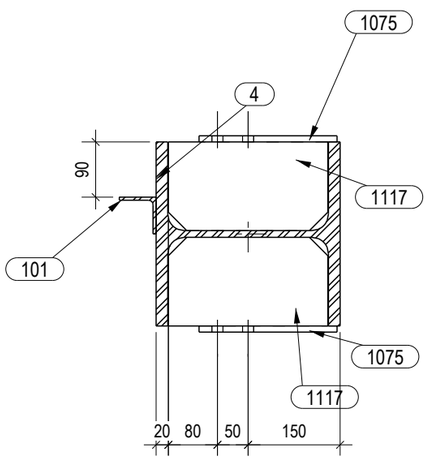

D - D
1:10

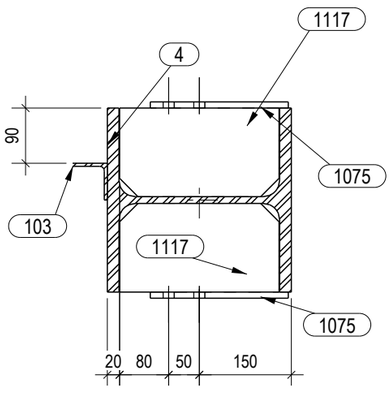

E - E
1:10

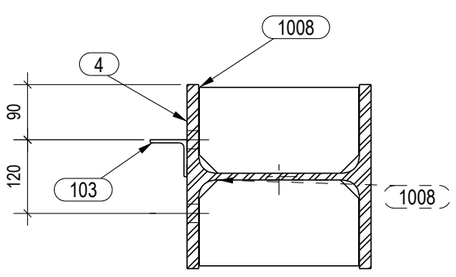

F - F
1:10

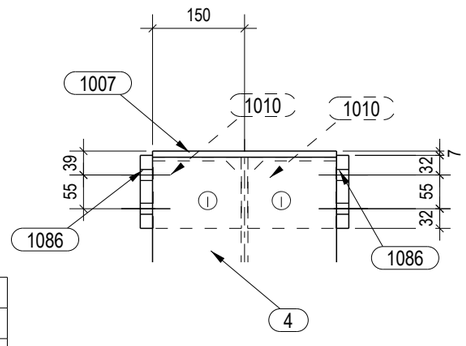

Lista elemenata za sklop:	ST/5				Komada:	1
Poz.	Profil	Materijal	Kol.	Duljina (mm)	A (m¸)	Težina (kg)
4	HEB300	S355J0	1	4724	8.17	552.6
101	L60X5	S235JR	1	2134	0.51	9.6
103	L60X5	S235JR	1	1476	0.36	6.7
1003	PL15*300	S355J0	1	280	0.19	9.9
1007	PL10*300	S355J0	1	288	0.18	6.8
1008	PL10*140	S355J0	4	260	0.31	11.1
1010	PL10*110	S355J0	2	144	0.07	2.4
1014	PL5*40	S355J0	1	145	0.01	0.2
1075	PL10*110	S235JR	4	225	0.22	7.8
1080	PL10*209	S355J0	1	287	0.09	3.2
1086	PL20*140	S355J0	2	119	0.09	5.2
1104	PL5*40	S235JR	1	145	0.01	0.2
1105	PL5*170	S235JR	1	54	0.02	0.4
1117	PL5*145	S355J0	4	260	0.31	5.8
1119	PL5*140	S355J0	1	260	0.07	1.4
1122	PL5*170	S355J0	1	54	0.02	0.4
				Sveukupno za sklop:	10.65	623.6

ZAVARI AKO NISU POSEBNO NAZNACENI:	
kutni zavari : a = 0.7 t min	
zavari sa obradom - suceoni zavari	
zavari sa obradom - kutni zavari: a = s	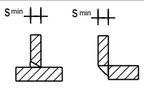
zavari za cijevi a = s (s - debljina stijenke cijevi)	

HRVATSKA KOMORA INŽENJERA GRAĐEVINARSTVA
Danijel Ivanušević
dipl.ing.građ.
Ovlašteni inženjer građevinarstva
G 5686

PROJEKTIRANJE SUDIC d.o.o.
za projektiranje, nadzor i savjetovanje

Stara cesta 20a, Mala Rakovica,
10430 Samobor (sjedište)

VII. Južna obala 12, 10000 Zagreb (ured)

tel. 01/ 888 9621
e-mail:
info@projektiranje-sudic.com

REVIZIJA 2:				DATUM REVIZIJE:	
REVIZIJA 1:				DATUM REVIZIJE:	
INVESTITOR:	APITAL d.o.o. Ulica Vladimira Nazora 33	GLAVNI PROJEKTANT:	Natalija Imprić , dipl.ing.arh	DATUM:	03.2022.
GRAĐEVINA:	PROIZVODNA HALA	PROJEKTANT PROJEKTA KONSTRUKCIJE:	Danijel Ivanušević, dipl. ing. građ	T.D.:	772-2021-IZ
LOKACIJA:	Radnička ulica, k.č.br.3295/24, k.o. Vrbovec VRBOVEC	PROJEKTANT RADIONIČKE DOKUMENTACIJE:	Danijel Ivanušević, dipl. ing. građ	MJERILO:	1:10 1:15
RAZINA PROJEKTA :	RADIONIČKA DOKUMENTACIJA	SURADNIK/CA:	-	BR.PRILOGA:	3.2
SADRŽAJ CRTEŽA:	SKLOPOVI KONSTRUKCIJE		-	LIST:	127

1:10

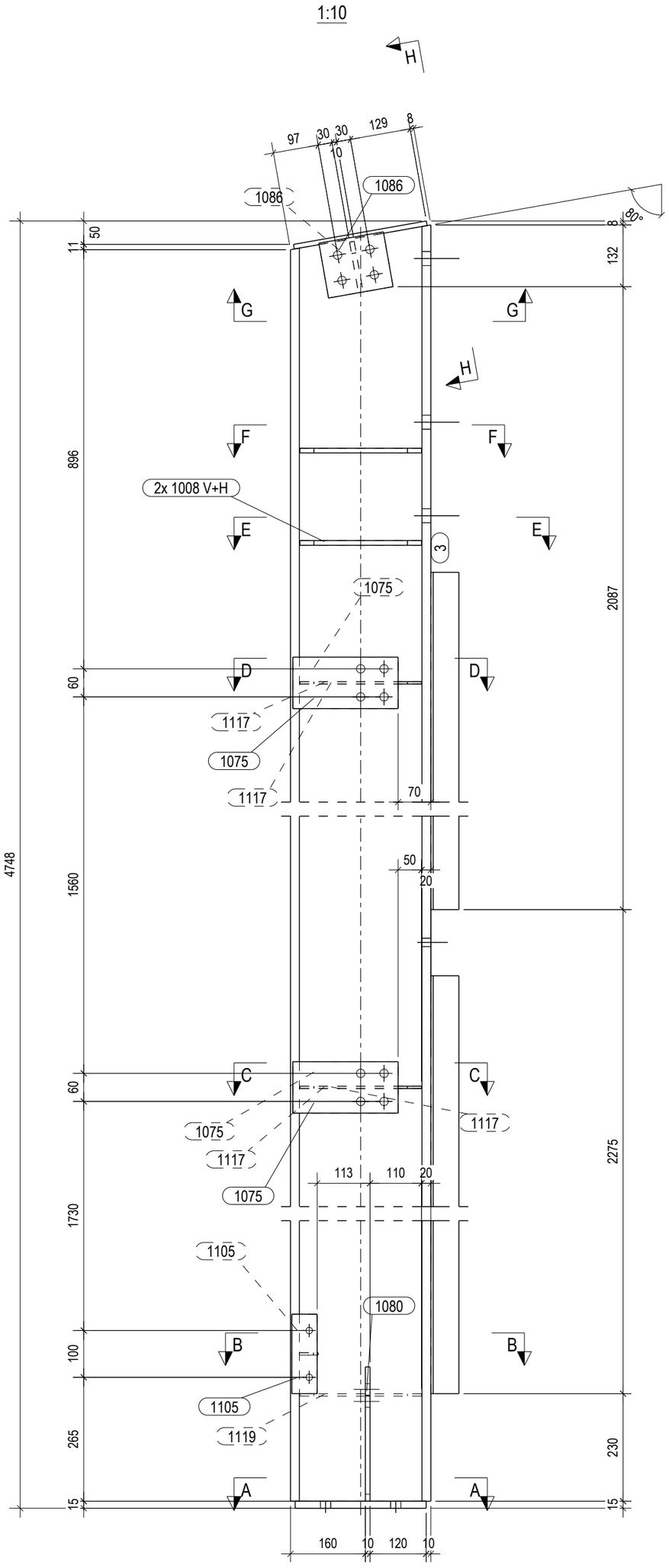

1:10

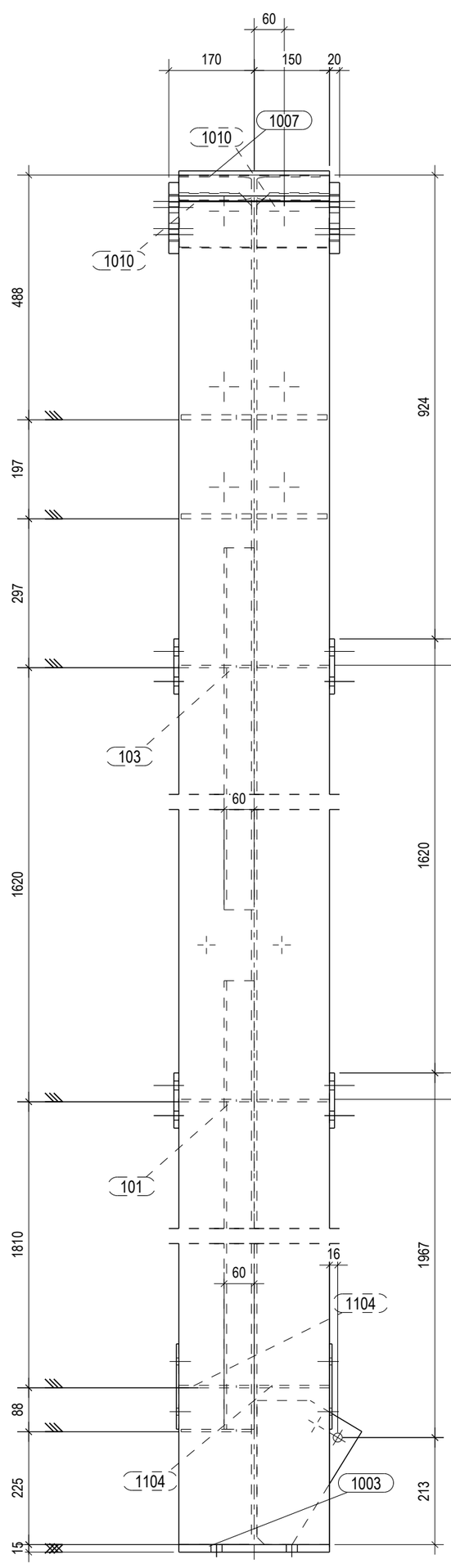

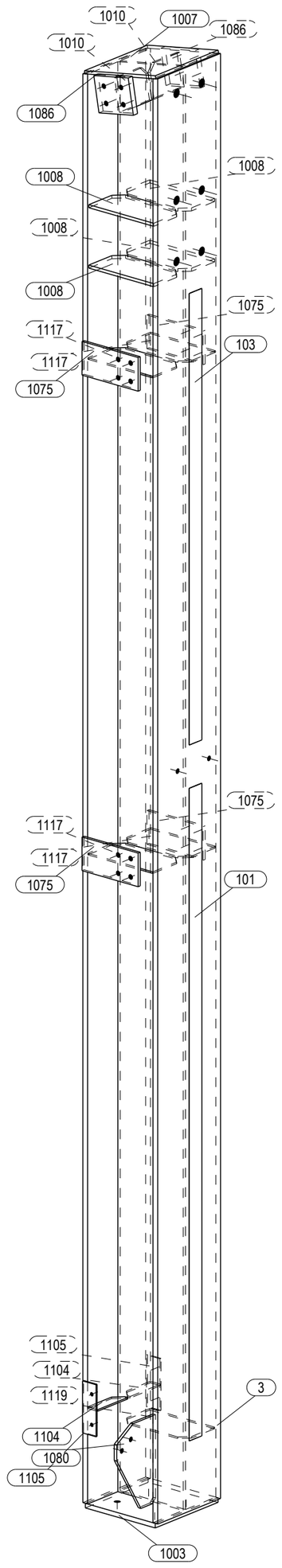

A - A
1:10

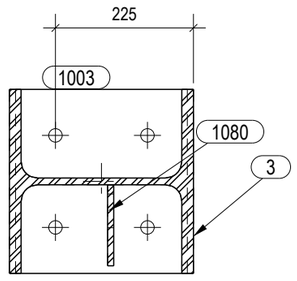

B - B
1:10

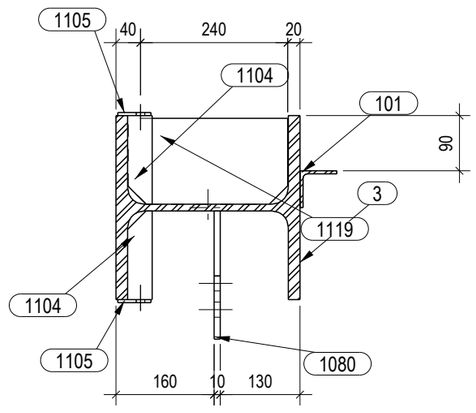

C - C
1:10

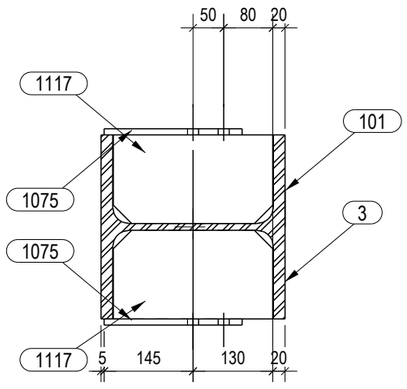

D - D
1:10

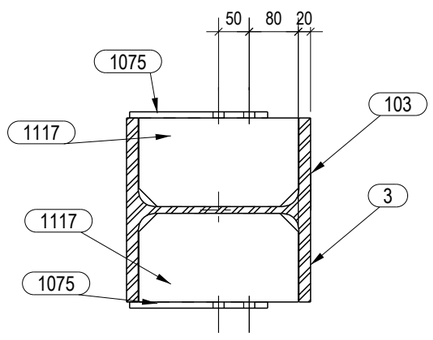

E - E
1:10

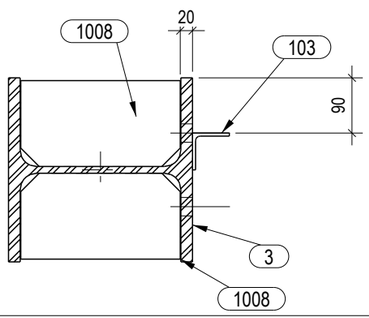

F - F
1:10

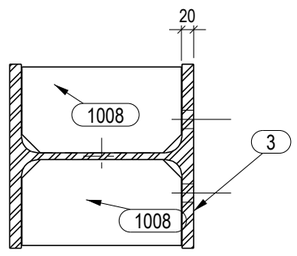

G - G
1:10

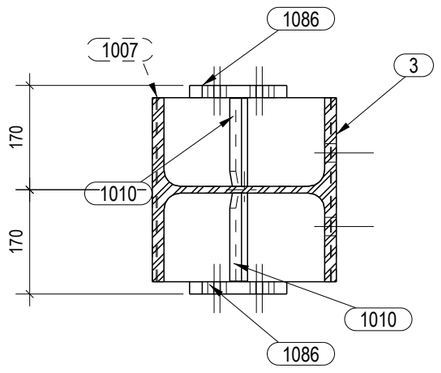

H - H
1:10

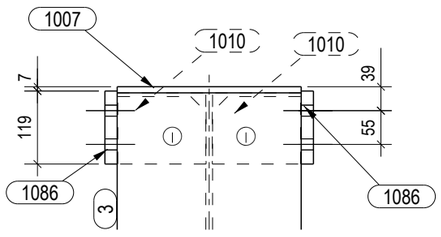

Lista elemenata za sklop:	ST/6				Komada:	1
Poz.	Profil	Materijal	Kol.	Duljina (mm)	A (m)	Težina (kg)
3	HEB300	S355J0	1	4724	8.17	552.6
101	L60X5	S235JR	1	2134	0.51	9.6
103	L60X5	S235JR	1	1476	0.36	6.7
1003	PL15*300	S355J0	1	280	0.19	9.9
1007	PL10*300	S355J0	1	288	0.18	6.8
1008	PL10*140	S355J0	4	260	0.31	11.1
1010	PL10*110	S355J0	2	144	0.07	2.4
1075	PL10*110	S235JR	4	225	0.22	7.8
1080	PL10*209	S355J0	1	287	0.09	3.2
1086	PL20*140	S355J0	2	119	0.09	5.2
1104	PL5*40	S235JR	2	145	0.02	0.4
1105	PL5*170	S235JR	2	54	0.04	0.7
1117	PL5*145	S355J0	4	260	0.31	5.8
1119	PL5*140	S355J0	1	260	0.07	1.4
				Sveukupno za sklop:	10.65	623.6

ZAVARI AKO NISU POSEBNO NAZNACENI:	
kutni zavari : a = 0.7 t min	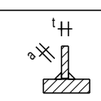
zavari sa obradom - suceoni zavari	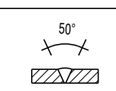
zavari sa obradom - kutni zavari: a = s	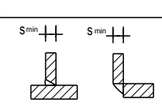
zavari za cijevi a = s (s - debljina stijenke cijevi)	

HRVATSKA KOMORA INŽENJERA GRAĐEVINARSTVA
Danijel Ivanušević
dipl.ing.građ.
Ovlašteni inženjer građevinarstva
G 5686

PROJEKTIRANJE SUDIC d.o.o.
za projektiranje, nadzor i savjetovanje

Stara cesta 20a, Mala Rakovica,
10430 Samobor (sjedište)

VII. Južna obala 12, 10000 Zagreb (ured)

tel. 01/ 888 9621
e-mail:
info@projektiranje-sudic.com

REVIZIJA 2:				DATUM REVIZIJE:	
REVIZIJA 1:				DATUM REVIZIJE:	
INVESTITOR:	APITAL d.o.o. Ulica Vladimira Nazora 33	GLAVNI PROJEKTANT:	Natalija Imprić , dipl.ing.arh	DATUM:	03.2022.
GRAĐEVINA:	PROIZVODNA HALA	PROJEKTANT PROJEKTA KONSTRUKCIJE:	Danijel Ivanušević, dipl. ing. građ	T.D.:	772-2021-IZ
LOKACIJA:	Radnička ulica, k.č.br.3295/24, k.o. Vrbovec VRBOVEC	PROJEKTANT RADIONIČKE DOKUMENTACIJE:	Danijel Ivanušević, dipl. ing. građ	MJERILO:	1:10 1:15
RAZINA PROJEKTA :	RADIONIČKA DOKUMENTACIJA	SURADNIK/CA:	-	BR.PRILOGA:	3.2
SADRŽAJ CRTEŽA:	SKLOPOVI KONSTRUKCIJE		-	LIST:	128

1:10

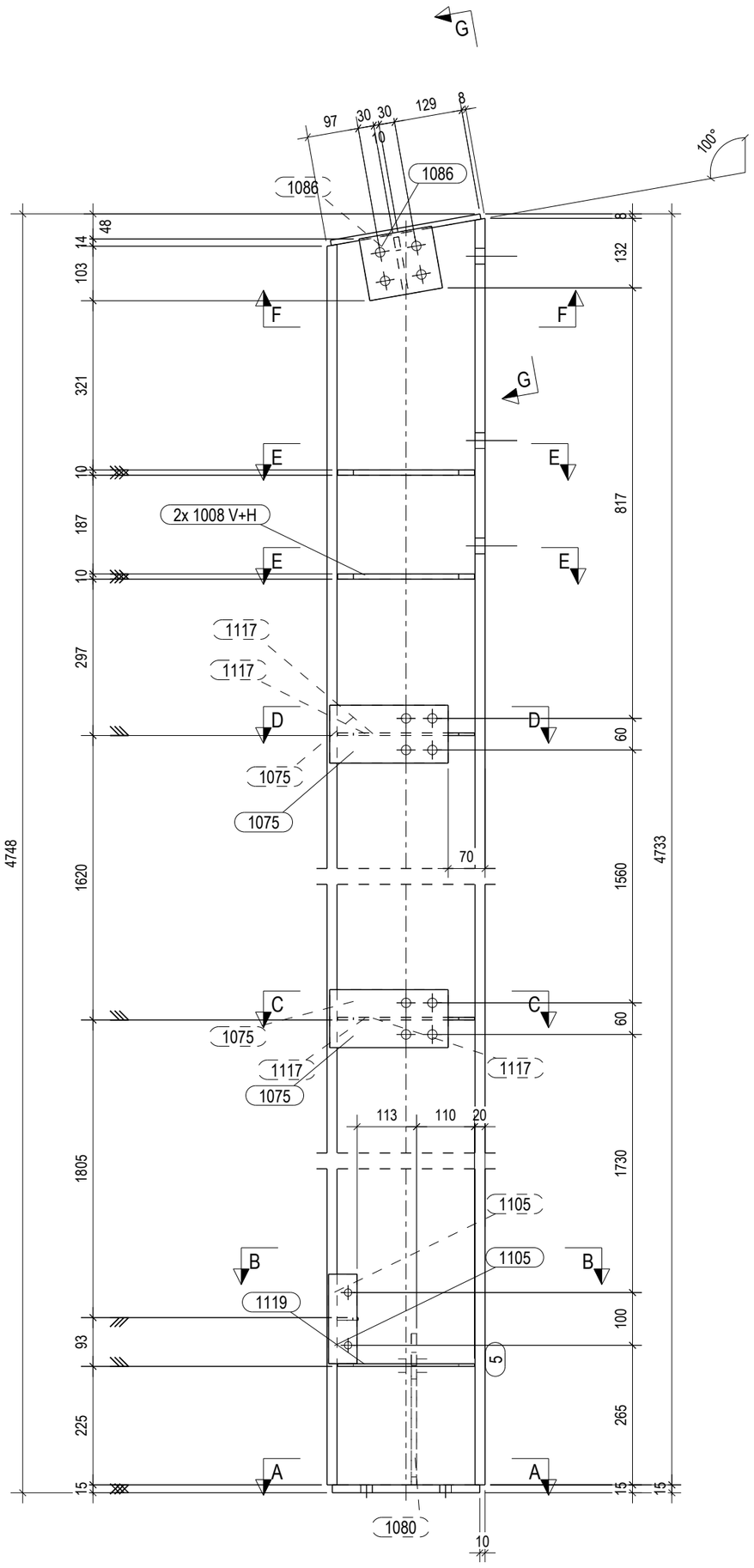

1:10

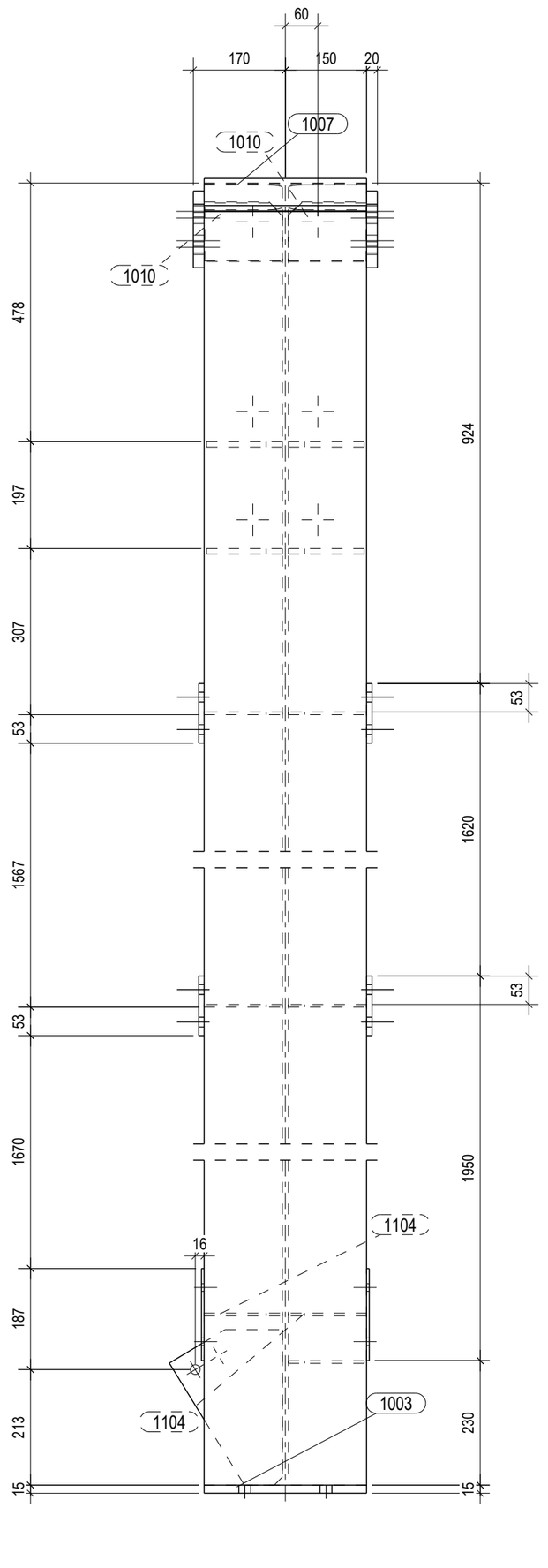

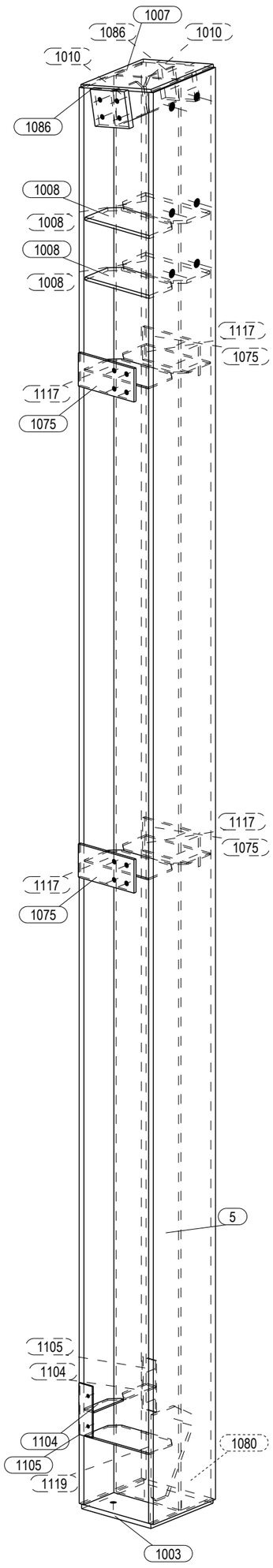

A - A
1:10

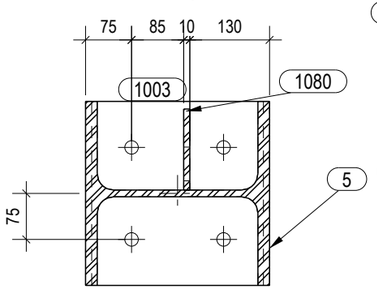

B - B
1:10

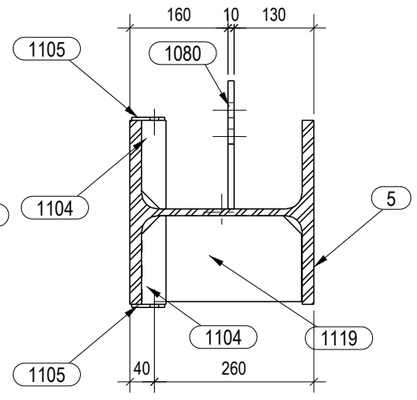

C - C
1:10

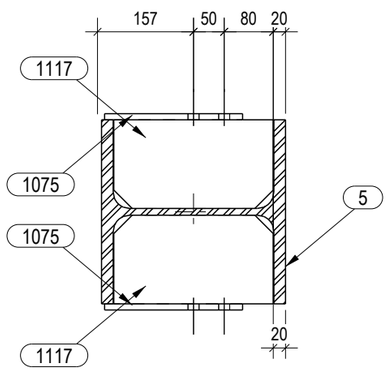

D - D
1:10

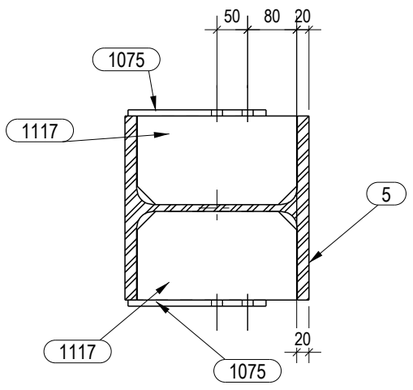

E - E
1:10

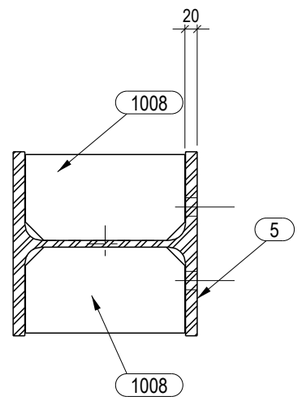

F - F
1:10

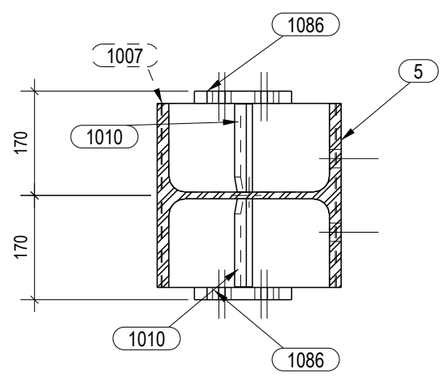

G - G
1:10

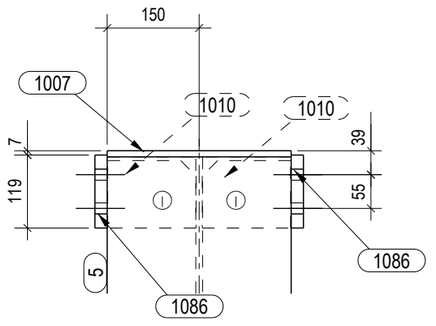

Lista elemenata za sklop: ST/7						Komada: 3
Poz.	Profil	Materijal	Kol.	Duljina (mm)	A (m²)	Težina (kg)
5	HEB300	S355J0	1	4724	8.17	552.6
1003	PL15*300	S355J0	1	280	0.19	9.9
1007	PL10*300	S355J0	1	288	0.18	6.8
1008	PL10*140	S355J0	4	260	0.31	11.1
1010	PL10*110	S355J0	2	144	0.07	2.4
1075	PL10*110	S235JR	4	225	0.22	7.8
1080	PL10*209	S355J0	1	287	0.09	3.2
1086	PL20*140	S355J0	2	119	0.09	5.2
1104	PL5*40	S235JR	2	145	0.02	0.4
1105	PL5*170	S235JR	2	54	0.04	0.7
1117	PL5*145	S355J0	4	260	0.31	5.8
1119	PL5*140	S355J0	1	260	0.07	1.4
				Sveukupno za sklop:	9.78	607.4

ZAVARI AKO NISU POSEBNO NAZNACENI:	
kutni zavari : a = 0.7 t min	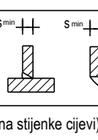
zavari sa obradom - suceoni zavari	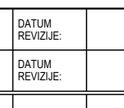
zavari sa obradom - kutni zavari: a = s	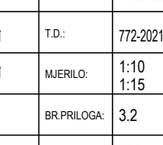
zavari za cijevi a = s (s - debljina stijenke cijevi)	

HRVATSKA KOMORA INŽENJERA GRAĐEVINARSTVA
Danijel Ivanušević
dipl.ing.građ.
Ovlašteni inženjer građevinarstva
G 5686

PROJEKTIRANJE SUDIC d.o.o.
za projektiranje, nadzor i savjetovanje

Stara cesta 20a, Mala Rakovica,
10430 Samobor (sjedište)

VII. Južna obala 12, 10000 Zagreb (ured)

tel. 01/ 888 9621
e-mail:
info@projektiranje-sudic.com

REVIZIJA 2:				DATUM REVIZIJE:	
REVIZIJA 1:				DATUM REVIZIJE:	
INVESTITOR:	APITAL d.o.o. Ulica Vladimira Nazora 33	GLAVNI PROJEKTANT:	Natalija Imprić , dipl.ing.arh	DATUM:	03.2022.
GRAĐEVINA:	PROIZVODNA HALA	PROJEKTANT PROJEKTA KONSTRUKCIJE:	Danijel Ivanušević, dipl. ing. građ	T.D.:	772-2021-IZ
LOKACIJA:	Radnička ulica, k.č.br.3295/24, k.o. Vrbovec VRBOVEC	PROJEKTANT RADIONIČKE DOKUMENTACIJE:	Danijel Ivanušević, dipl. ing. građ	MJERILO:	1:10 1:15
RAZINA PROJEKTA :	RADIONIČKA DOKUMENTACIJA	SURADNIK/CA:	-	BR.PRILOGA:	3.2
SADRŽAJ CRTEŽA:	SKLOPOVI KONSTRUKCIJE		-	LIST:	129

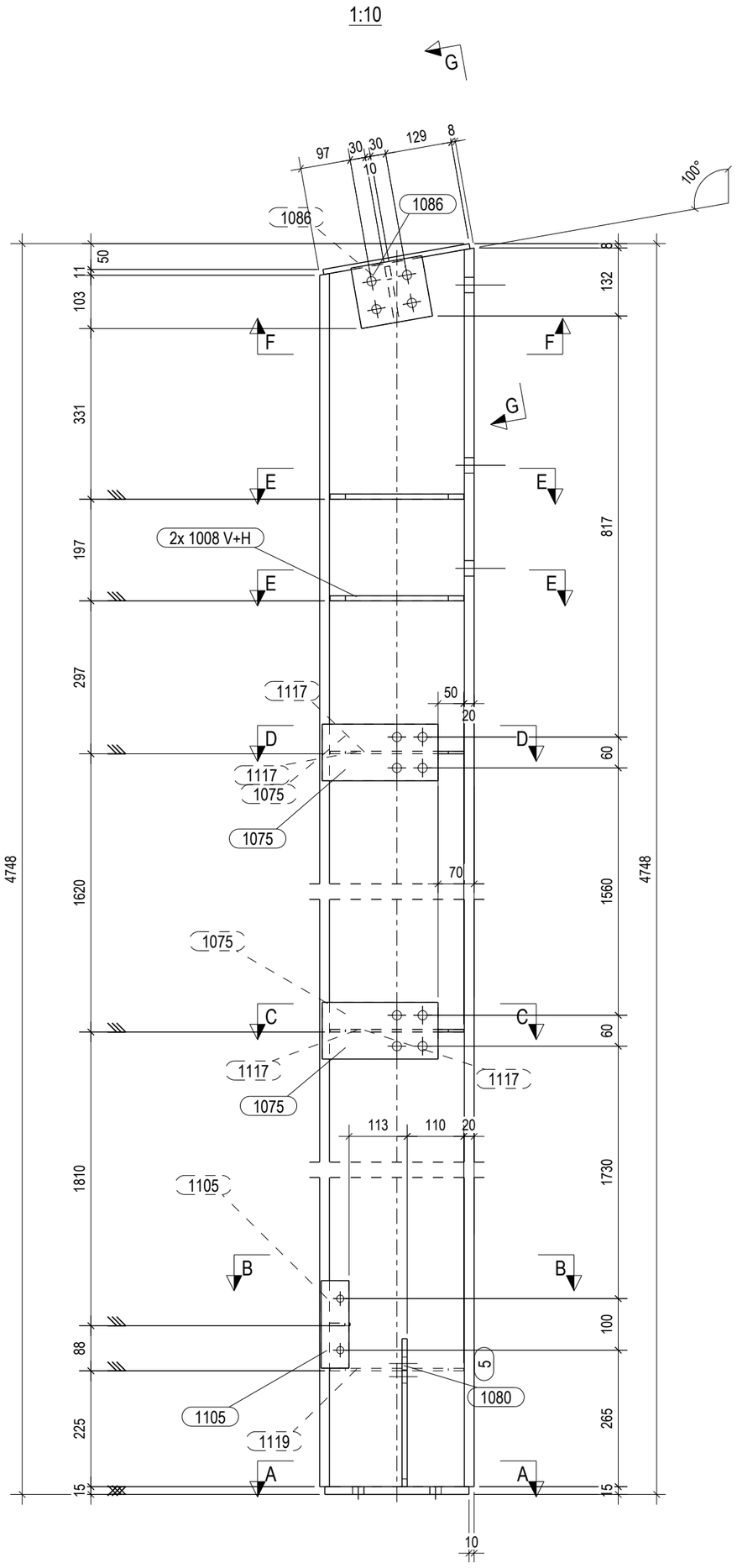

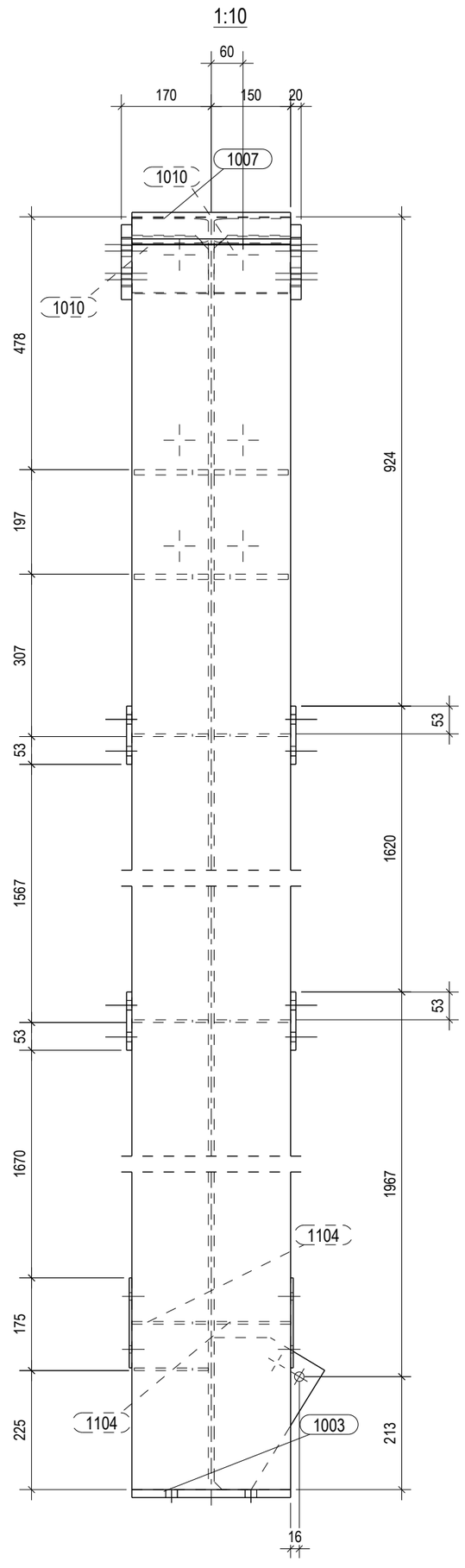

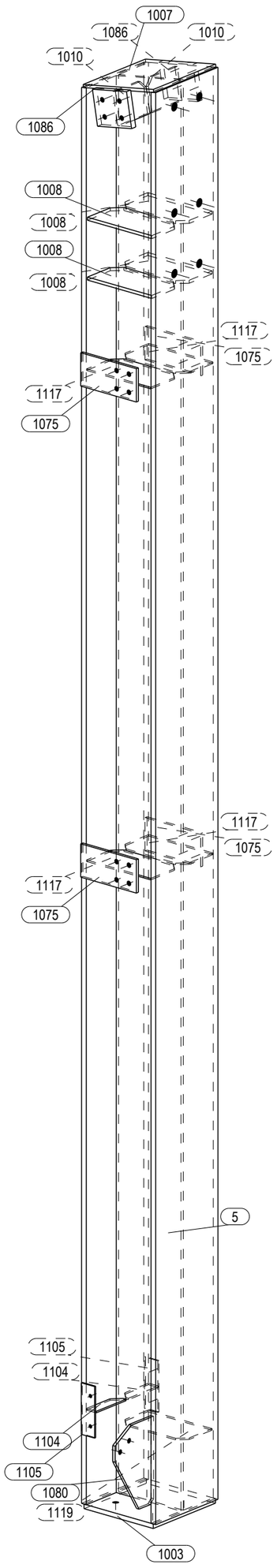

B - B
1:10

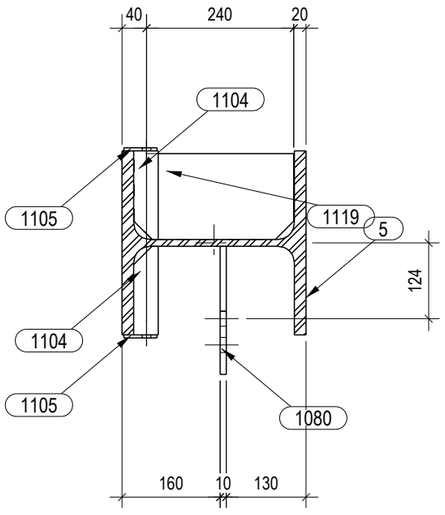

C - C
1:10

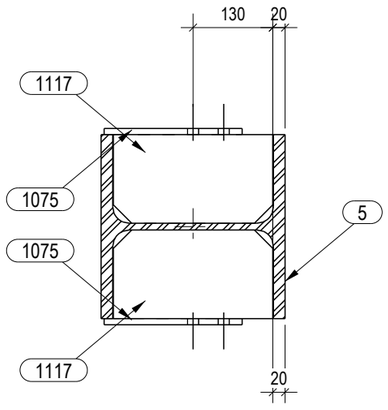

A - A
1:10

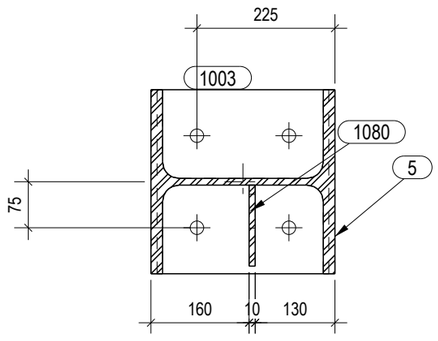

F - F
1:10

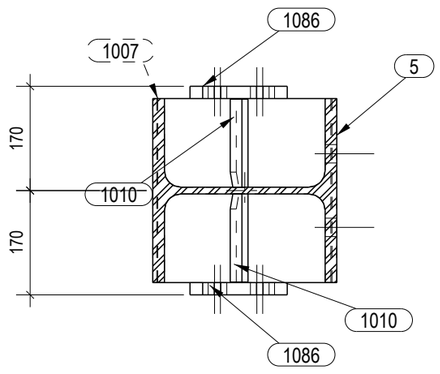

D - D
1:10

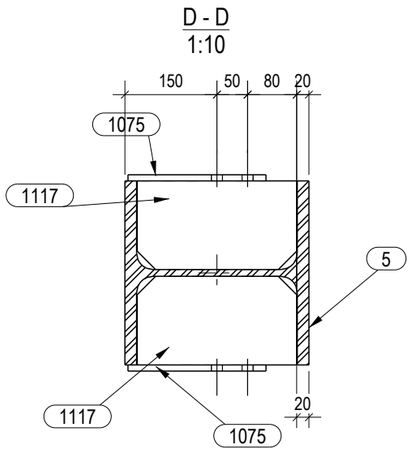

E - E
1:10

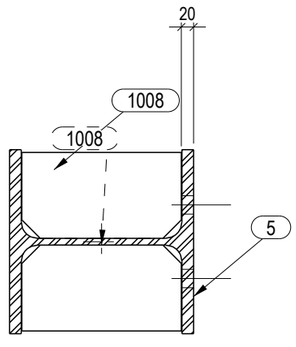

G - G
1:10

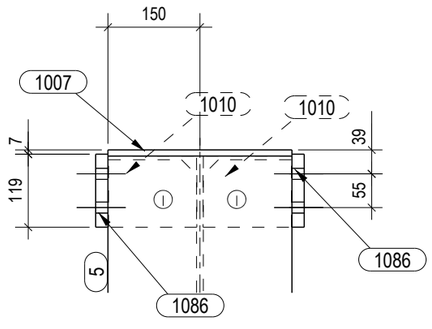

Lista elemenata za sklop: ST/8						Komada: 3
Poz.	Profil	Materijal	Kol.	Duljina (mm)	A (m¸)	Težina (kg)
5	HEB300	S355J0	1	4724	8.17	552.6
1003	PL15*300	S355J0	1	280	0.19	9.9
1007	PL10*300	S355J0	1	288	0.18	6.8
1008	PL10*140	S355J0	4	260	0.31	11.1
1010	PL10*110	S355J0	2	144	0.07	2.4
1075	PL10*110	S235JR	4	225	0.22	7.8
1080	PL10*209	S355J0	1	287	0.09	3.2
1086	PL20*140	S355J0	2	119	0.09	5.2
1104	PL5*40	S235JR	2	145	0.02	0.4
1105	PL5*170	S235JR	2	54	0.04	0.7
1117	PL5*145	S355J0	4	260	0.31	5.8
1119	PL5*140	S355J0	1	260	0.07	1.4
				Sveukupno za sklop:	9.78	607.4

HRVATSKA KOMORA INŽENJERA GRAĐEVINARSTVA
Danijel Ivanušević
dipl.ing.građ.
Ovlašteni inženjer građevinarstva
G 5686

ZAVARI AKO NISU POSEBNO NAZNACENI:	
kutni zavari : a = 0.7 t min	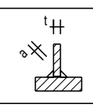
zavari sa obradom - suceoni zavari	
zavari sa obradom - kutni zavari: a = s	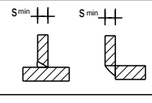
zavari za cijevi a = s (s - debljina stijenke cijevi)	

PROJEKTIRANJE SUDIC d.o.o.
za projektiranje, nadzor i savjetovanje

Stara cesta 20a, Mala Rakovica,
10430 Samobor (sjedište)

VII. Južna obala 12, 10000 Zagreb (ured)

tel. 01/ 888 9621
e-mail:
info@projektiranje-sudic.com

REVIZIJA 2:				DATUM REVIZIJE:	
REVIZIJA 1:				DATUM REVIZIJE:	
INVESTITOR:	APITAL d.o.o. Ulica Vladimira Nazora 33	GLAVNI PROJEKTANT:	Natalija Imprić , dipl.ing.arh	DATUM:	03.2022.
GRAĐEVINA:	PROIZVODNA HALA	PROJEKTANT PROJEKTA KONSTRUKCIJE:	Danijel Ivanušević, dipl. ing. građ	T.D.:	772-2021-IZ
LOKACIJA:	Radnička ulica, k.č.br.3295/24, k.o. Vrbovec VRBOVEC	PROJEKTANT RADIONIČKE DOKUMENTACIJE:	Danijel Ivanušević, dipl. ing. građ	MJERILO:	1:10 1:15
RAZINA PROJEKTA :	RADIONIČKA DOKUMENTACIJA	SURADNIK/CA:	-	BR.PRILOGA:	3.2
SADRŽAJ CRTEŽA:	SKLOPOVI KONSTRUKCIJE		-	LIST:	130

1:10

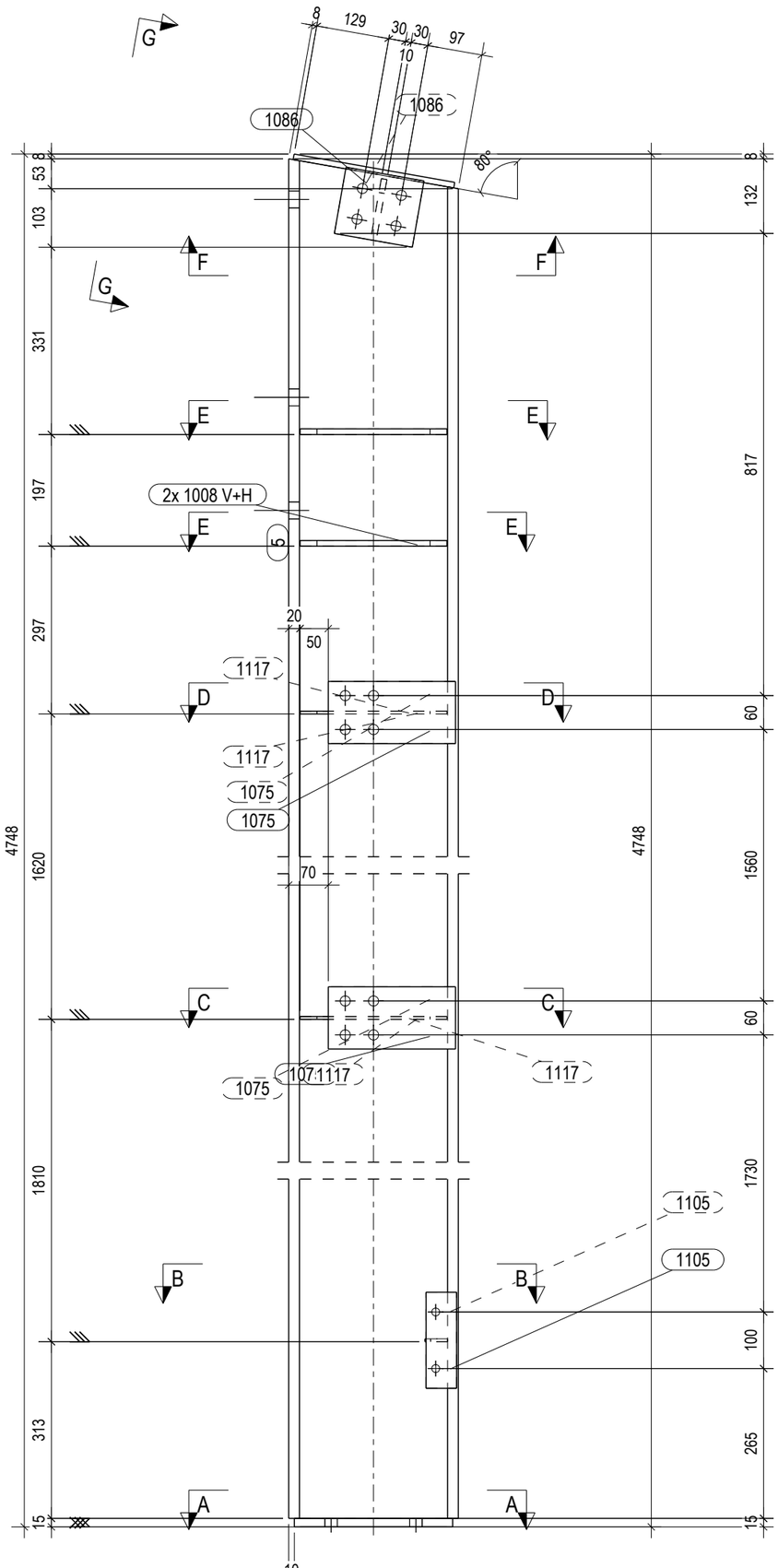

1:10

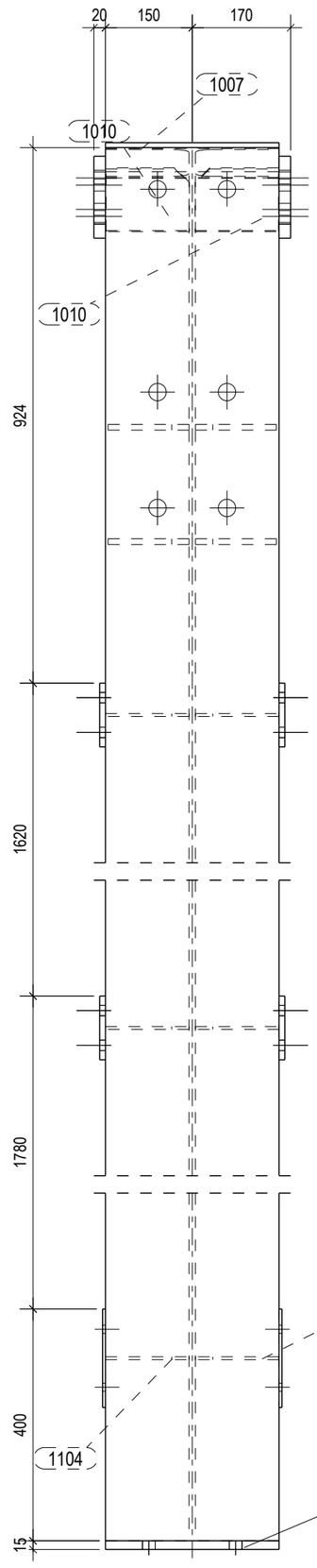

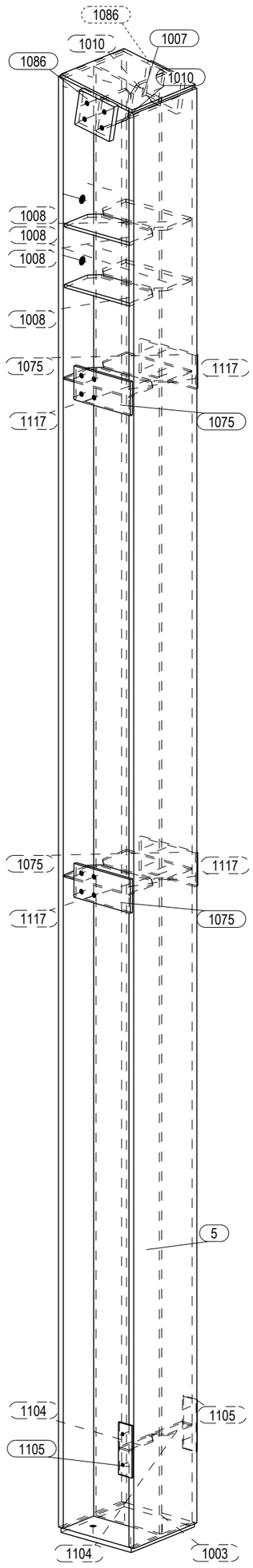

C - C
1:10

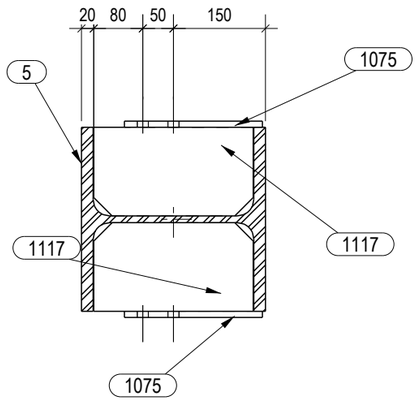

D - D
1:10

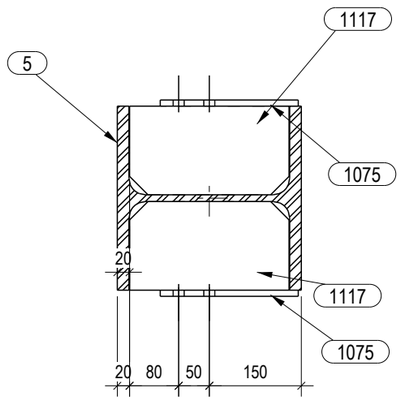

A - A
1:10

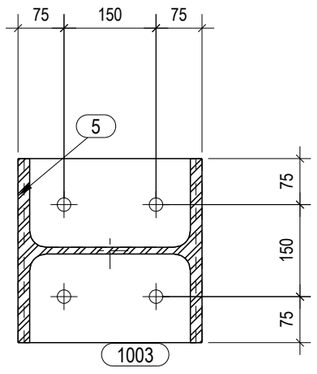

B - B
1:10

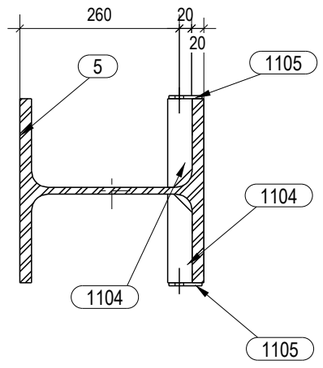

E - E
1:10

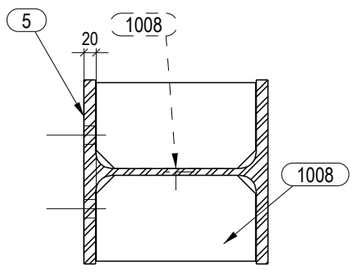

G - G
1:10

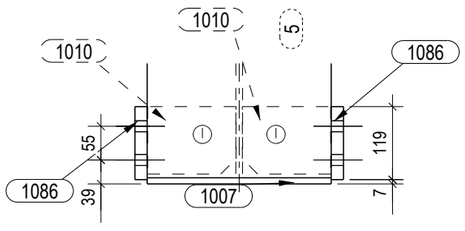

F - F
1:10

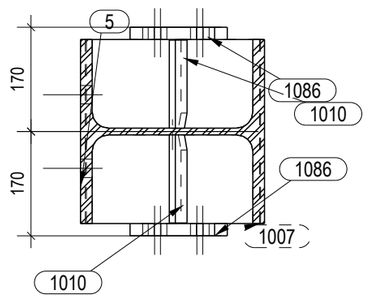

ZAVARI AKO NISU POSEBNO NAZNACENI:	
kutni zavari : a = 0.7 t min	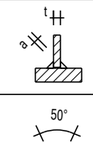
zavari sa obradom - suceoni zavari	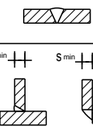
zavari sa obradom - kutni zavari: a = s	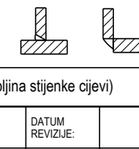
zavari za cijevi a = s (s - debljina stijenke cijevi)	

Lista elemenata za sklop: ST/9 Komada: 3

Poz.	Profil	Materijal	Kol.	Duljina (mm)	A (m²)	Težina (kg)
5	HEB300	S355J0	1	4724	8.17	552.6
1003	PL15*300	S355J0	1	280	0.19	9.9
1007	PL10*300	S355J0	1	288	0.18	6.8
1008	PL10*140	S355J0	4	260	0.31	11.1
1010	PL10*110	S355J0	2	144	0.07	2.4
1075	PL10*110	S235JR	4	225	0.22	7.8
1086	PL20*140	S355J0	2	119	0.09	5.2
1104	PL5*40	S235JR	2	145	0.02	0.4
1105	PL5*170	S235JR	2	54	0.04	0.7
1117	PL5*145	S355J0	4	260	0.31	5.8
				Sveukupno za sklop:	9.62	602.7

HRVATSKA KOMORA INŽENJERA GRAĐEVINARSTVA
Danijel Ivanušević
dipl.ing.građ.
Ovlašteni inženjer građevinarstva
G 5686

PROJEKTIRANJE SUDIC d.o.o.
za projektiranje, nadzor i savjetovanje

Stara cesta 20a, Mala Rakovica,
10430 Samobor (sjedište)

VII. Južna obala 12, 10000 Zagreb (ured)

tel. 01/ 888 9621
e-mail:
info@projektiranje-sudic.com

REVIZIJA 2:				DATUM REVIZIJE:	
REVIZIJA 1:				DATUM REVIZIJE:	
INVESTITOR:	APITAL d.o.o. Ulica Vladimira Nazora 33	GLAVNI PROJEKTANT:	Natalija Imprić , dipl.ing.arh	DATUM:	03.2022.
GRADEVINA:	PROIZVODNA HALA	PROJEKTANT PROJEKTA KONSTRUKCIJE:	Danijel Ivanušević, dipl. ing. građ	T.D.:	772-2021-IZ
LOKACIJA:	Radnička ulica, k.č.br.3295/24, k.o. Vrbovec VRBOVEC	PROJEKTANT RADIONIČKE DOKUMENTACIJE:	Danijel Ivanušević, dipl. ing. građ	MJERILO:	1:10 1:15
RAZINA PROJEKTA :	RADIONIČKA DOKUMENTACIJA	SURADNIK/CA:	-	BR.PRILOGA:	3.2
SADRŽAJ CRTEŽA:	SKLOPOVI KONSTRUKCIJE		-	LIST:	131

1:10

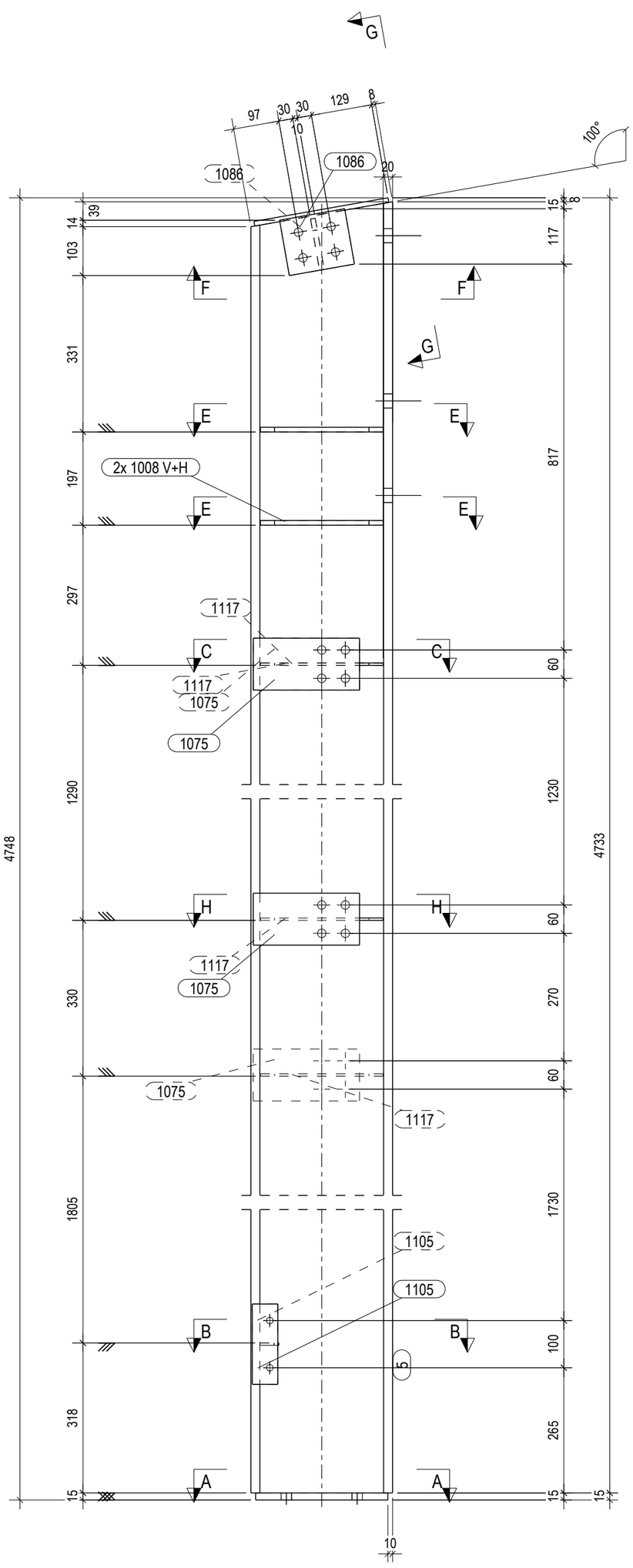

1:10

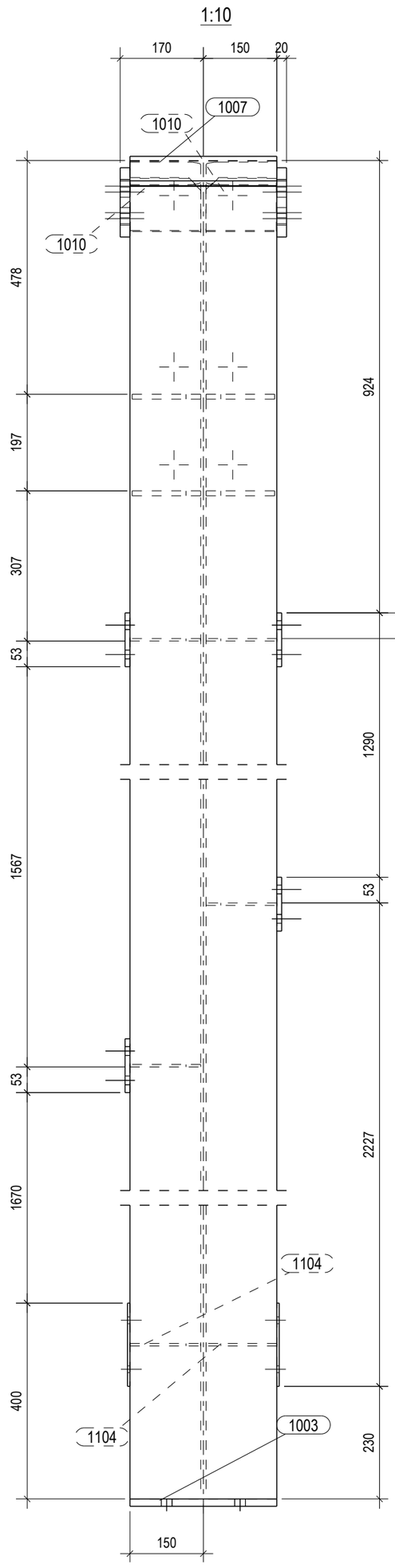

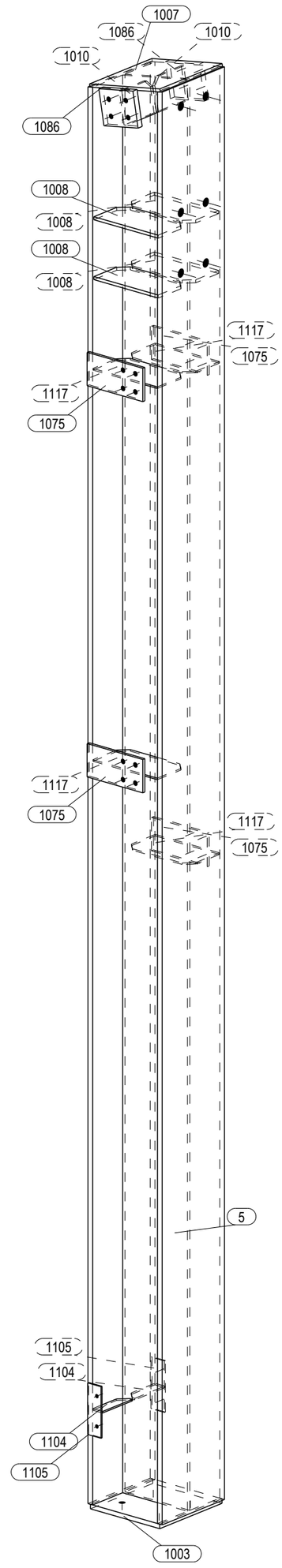

A - A
1:10

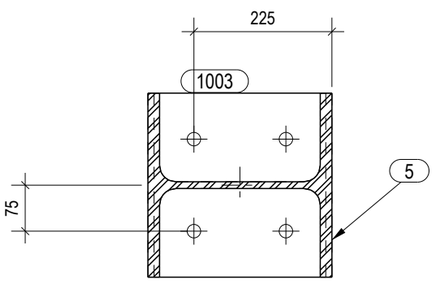

C - C
1:10

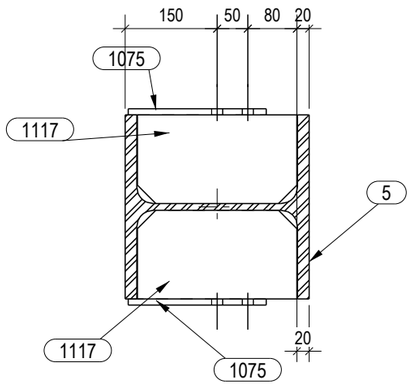

F - F
1:10

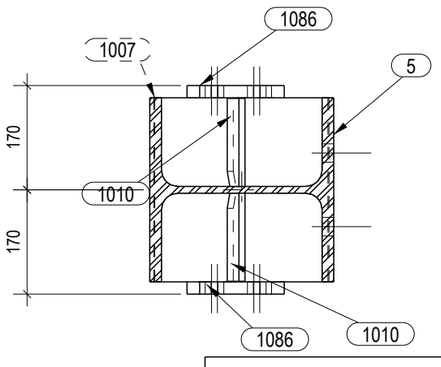

E - E
1:10

B - B
1:10

H - H
1:10

G - G
1:10

ZAVARI AKO NISU POSEBNO NAZNACENI:	
kutni zavari : a = 0.7 t min	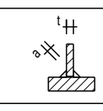
zavari sa obradom - suceoni zavari	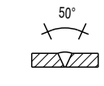
zavari sa obradom - kutni zavari: a = s	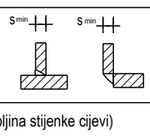
zavari za cijevi a = s (s - debljina stijenke cijevi)	

HRVATSKA KOMORA INŽENJERA GRAĐEVINARSTVA
Danijel Ivanušević
dipl.ing.građ.
Ovlašteni inženjer građevinarstva
G 5686

Lista elemenata za sklop: ST/10 Komada: 1

Poz.	Profil	Materijal	Kol.	Duljina (mm)	A (m²)	Težina (kg)
5	HEB300	S355J0	1	4724	8.17	552.6
1003	PL15*300	S355J0	1	280	0.19	9.9
1007	PL10*300	S355J0	1	288	0.18	6.8
1008	PL10*140	S355J0	4	260	0.31	11.1
1010	PL10*110	S355J0	2	144	0.07	2.4
1075	PL10*110	S235JR	4	225	0.22	7.8
1086	PL20*140	S355J0	2	119	0.09	5.2
1104	PL5*40	S235JR	2	145	0.02	0.4
1105	PL5*170	S235JR	2	54	0.04	0.7
1117	PL5*145	S355J0	4	260	0.31	5.8
				Sveukupno za sklop:	9.62	602.7

PROJEKTIRANJE SUDIC d.o.o.
za projektiranje, nadzor i savjetovanje

Stara cesta 20a, Mala Rakovica,
10430 Samobor (sjedište)
VII. Južna obala 12, 10000 Zagreb (ured)
tel. 01/ 888 9621
e-mail:
info@projektiranje-sudic.com

REVIZIJA 2:				DATUM REVIZIJE:	
REVIZIJA 1:				DATUM REVIZIJE:	
INVESTITOR:	APITAL d.o.o. Ulica Vladimira Nazora 33	GLAVNI PROJEKTANT:	Natalija Imprić , dipl.ing.arh	DATUM:	03.2022.
GRADEVINA:	PROIZVODNA HALA	PROJEKTANT PROJEKTA KONSTRUKCIJE:	Danijel Ivanušević, dipl. ing. građ	T.D.:	772-2021-IZ
LOKACIJA:	Radnička ulica, k.č.br.3295/24, k.o. Vrbovec VRBOVEC	PROJEKTANT RADIONIČKE DOKUMENTACIJE:	Danijel Ivanušević, dipl. ing. građ	MJERILO:	1:10 1:15
RAZINA PROJEKTA :	RADIONIČKA DOKUMENTACIJA	SURADNIK/CA:	-	BR.PRILOGA:	3.2
SADRŽAJ CRTEŽA:	SKLOPOVI KONSTRUKCIJE		-	LIST:	132

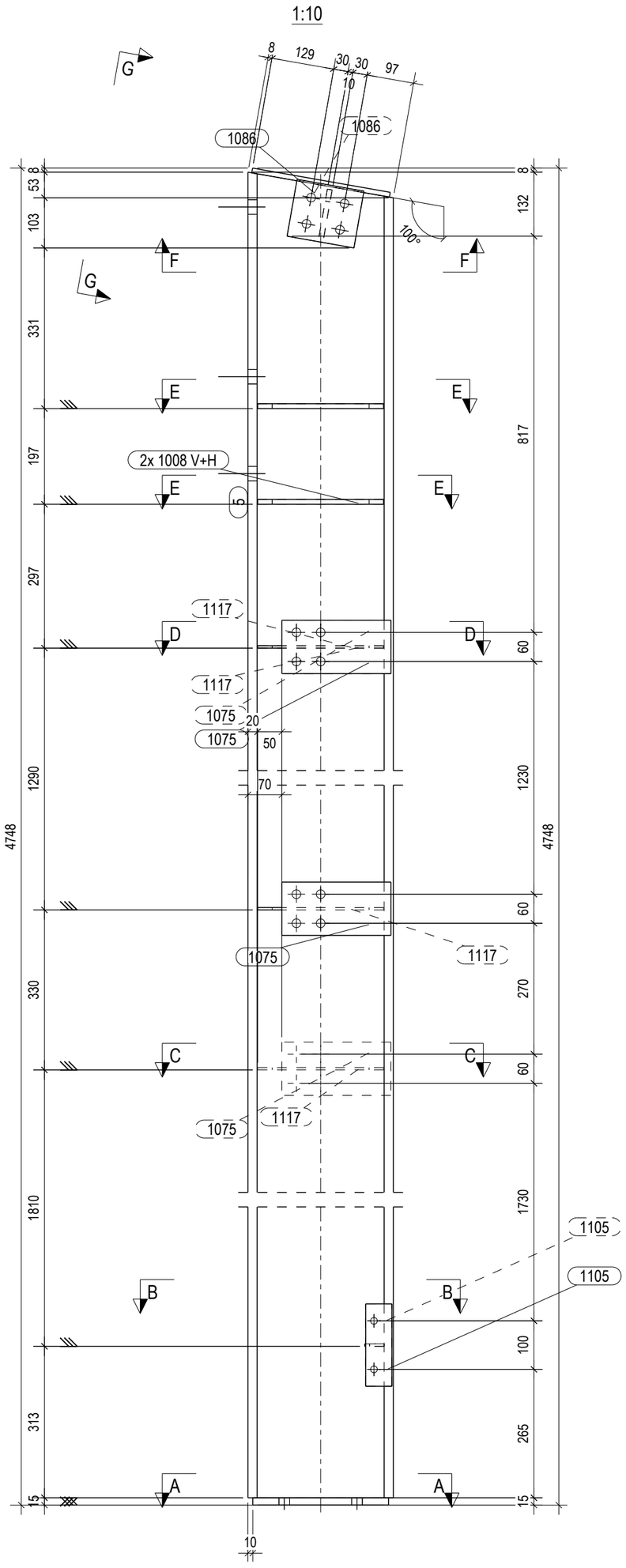

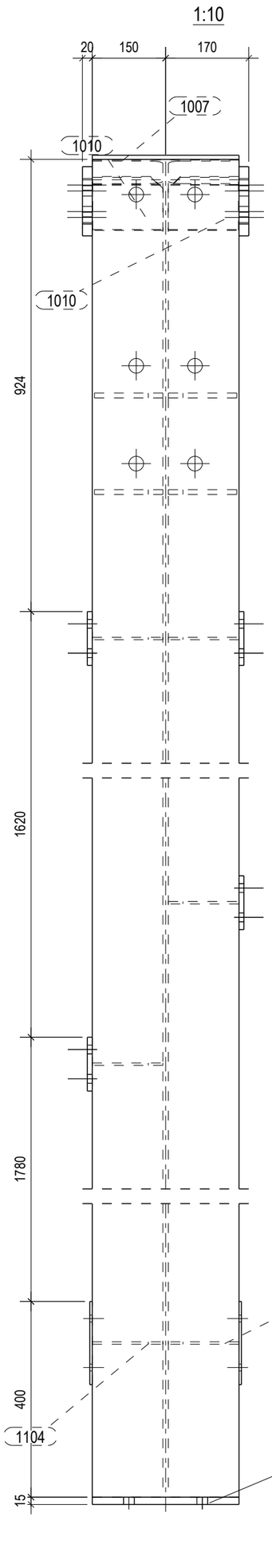

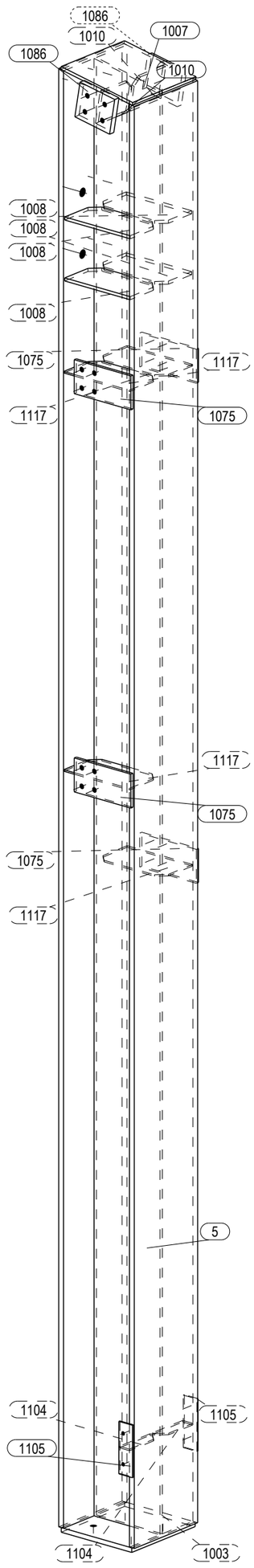

A - A
1:10

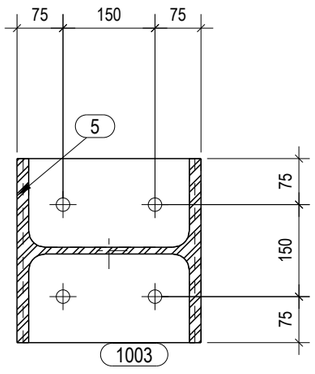

B - B
1:10

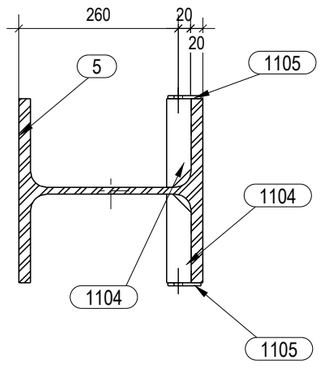

C - C
1:10

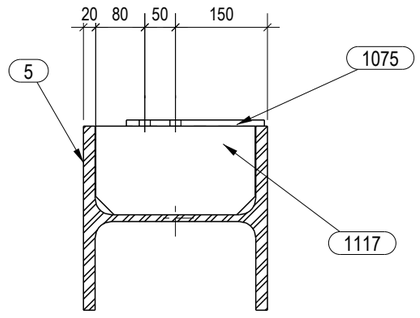

D - D
1:10

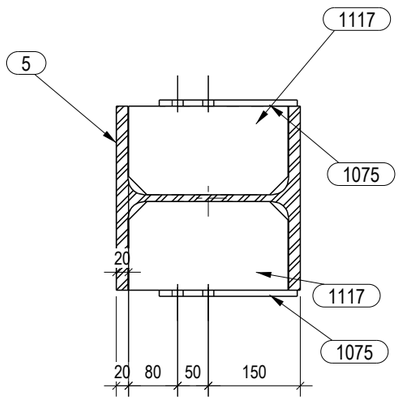

F - F
1:10

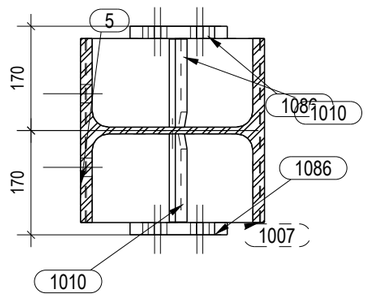

E - E
1:10

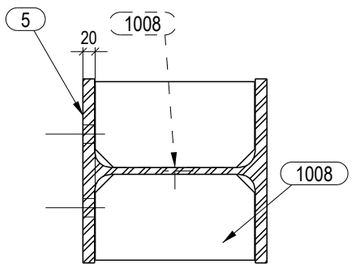

G - G
1:10

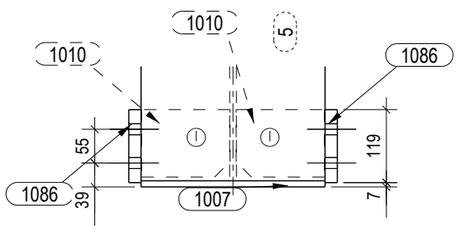

Lista elemenata za sklop:	ST/11					Komada: 1
Poz.	Profil	Materijal	Kol.	Duljina (mm)	A (m²)	Težina (kg)
5	HEB300	S355J0	1	4724	8.17	552.6
1003	PL15*300	S355J0	1	280	0.19	9.9
1007	PL10*300	S355J0	1	288	0.18	6.8
1008	PL10*140	S355J0	4	260	0.31	11.1
1010	PL10*110	S355J0	2	144	0.07	2.4
1075	PL10*110	S235JR	4	225	0.22	7.8
1086	PL20*140	S355J0	2	119	0.09	5.2
1104	PL5*40	S235JR	2	145	0.02	0.4
1105	PL5*170	S235JR	2	54	0.04	0.7
1117	PL5*145	S355J0	4	260	0.31	5.8
				Sveukupno za sklop:	9.62	602.7

ZAVARI AKO NISU POSEBNO NAZNACENI:

kutni zavari : a = 0.7 t min	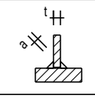
zavari sa obradom - suceoni zavari	
zavari sa obradom - kutni zavari: a = s	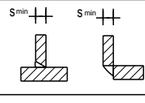

zavari za cijevi a = s (s - debljina stijenke cijevi)

HRVATSKA KOMORA INŽENJERA GRAĐEVINARSTVA
Danijel Ivanušević
dipl.ing.građ.
Ovlašteni inženjer građevinarstva
G 5686

PROJEKTIRANJE SUDIC d.o.o.
za projektiranje, nadzor i savjetovanje

Stara cesta 20a, Mala Rakovica,
10430 Samobor (sjedište)

VII. Južna obala 12, 10000 Zagreb (ured)

tel. 01/ 888 9621
e-mail:
info@projektiranje-sudic.com

REVIZIJA 2:				DATUM REVIZIJE:	
REVIZIJA 1:				DATUM REVIZIJE:	
INVESTITOR:	APITAL d.o.o. Ulica Vladimira Nazora 33	GLAVNI PROJEKTANT:	Natalija Imprić , dipl.ing.arh	DATUM:	03.2022.
GRADEVINA:	PROIZVODNA HALA	PROJEKTANT PROJEKTA KONSTRUKCIJE:	Danijel Ivanušević, dipl. ing. građ	T.D.:	772-2021-IZ
LOKACIJA:	Radnička ulica, k.č.br.3295/24, k.o. Vrbovec VRBOVEC	PROJEKTANT RADIONIČKE DOKUMENTACIJE:	Danijel Ivanušević, dipl. ing. građ	MJERILO:	1:10 1:15
RAZINA PROJEKTA :	RADIONIČKA DOKUMENTACIJA	SURADNIK/CA:	-	BR.PRILOGA:	3.2
SADRŽAJ CRTEŽA:	SKLOPOVI KONSTRUKCIJE		-	LIST:	133

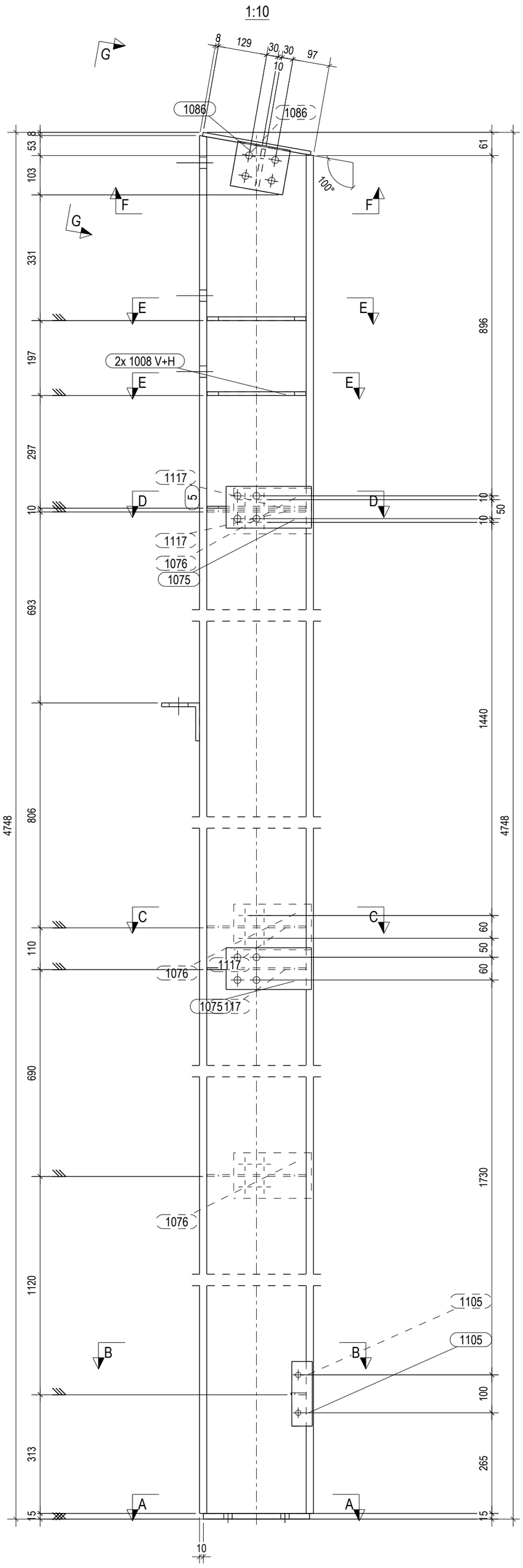

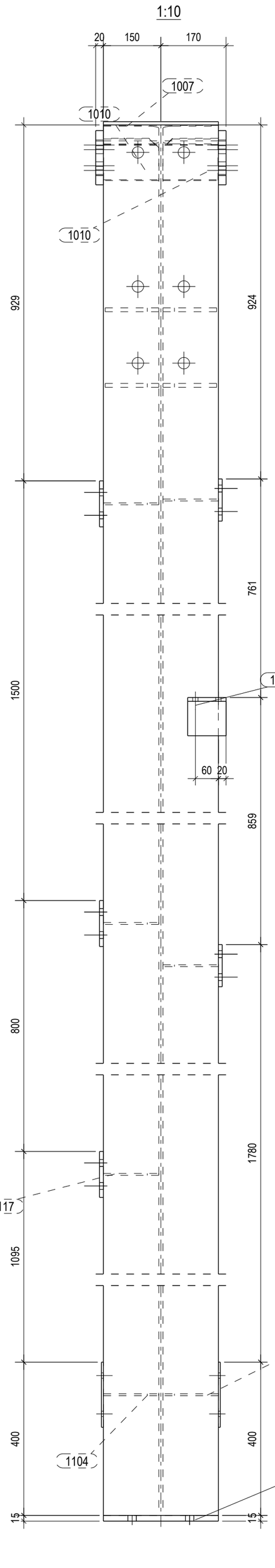

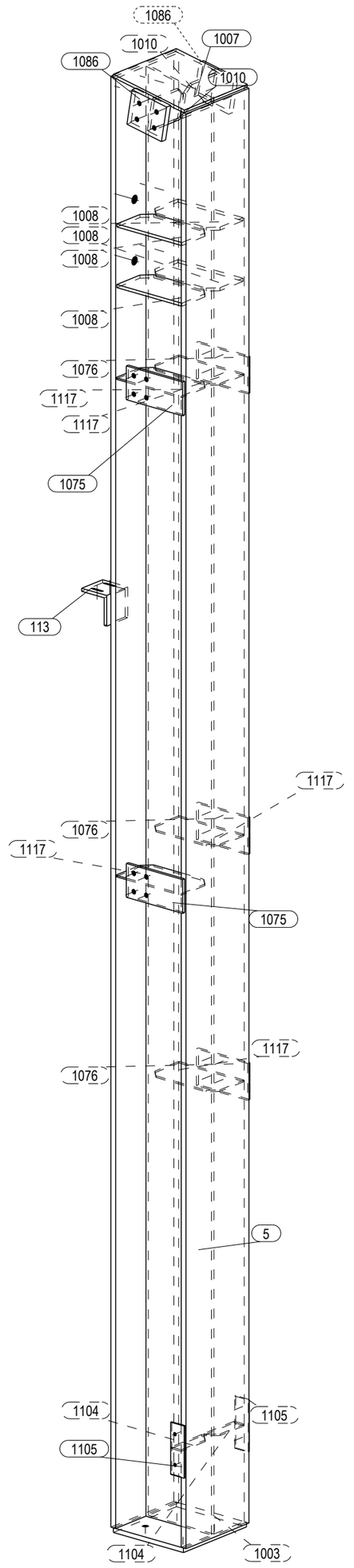

F - F
1:10

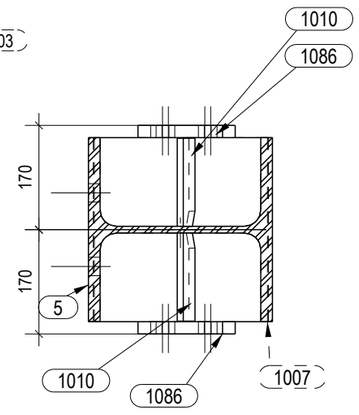

E - E
1:10

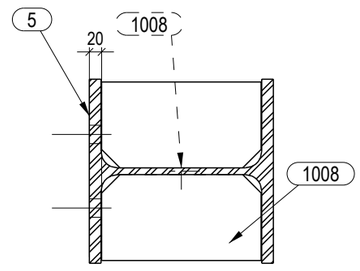

G - G
1:10

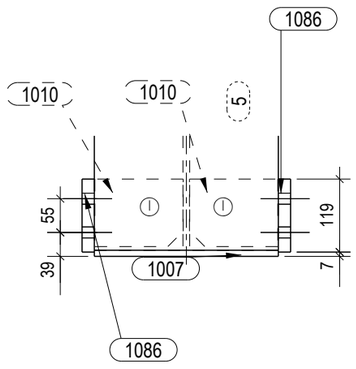

A - A
1:10

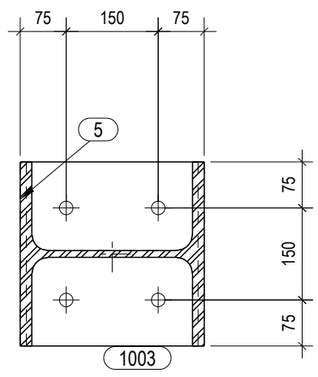

B - B
1:10

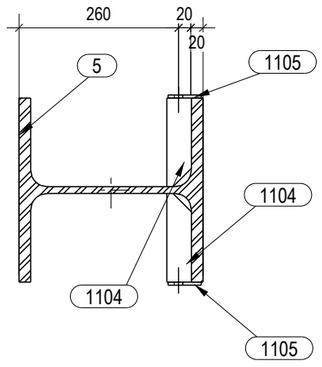

C - C
1:10

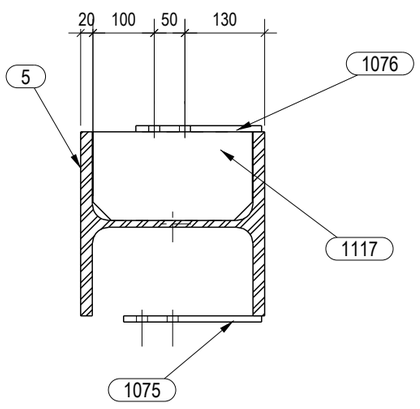

D - D
1:10

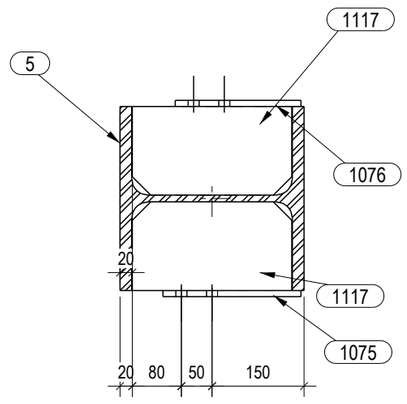

ZAVARI AKO NISU POSEBNO NAZNACENI:

kutni zavari : a = 0.7 t min	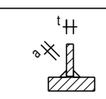
zavari sa obradom - suceoni zavari	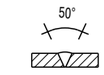
zavari sa obradom - kutni zavari: a = s	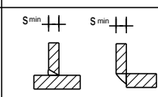

zavari za cijevi a = s (s - debljina stijenke cijevi)

HRVATSKA KOMORA INŽENJERA GRAĐEVINARSTVA
Danijel Ivanušević
dipl.ing.građ.
Ovlašteni inženjer građevinarstva
G 5686

Lista elemenata za sklop: ST/12 Komada: 1

Poz.	Profil	Materijal	Kol.	Duljina (mm)	A (m_v)	Težina (kg)
5	HEB300	S355J0	1	4724	8.17	552.6
113	L100X10	S235JR	1	100	0.04	1.5
1003	PL15*300	S355J0	1	280	0.19	9.9
1007	PL10*300	S355J0	1	288	0.18	6.8
1008	PL10*140	S355J0	4	260	0.31	11.1
1010	PL10*110	S355J0	2	144	0.07	2.4
1075	PL10*110	S235JR	2	225	0.11	3.9
1076	PL10*120	S235JR	3	205	0.17	5.8
1086	PL20*140	S355J0	2	119	0.09	5.2
1104	PL5*40	S235JR	2	145	0.02	0.4
1105	PL5*170	S235JR	2	54	0.04	0.7
1117	PL5*145	S355J0	5	260	0.39	7.2
				Sveukupno za sklop:	9.79	607.6

PROJEKTIRANJE SUDIC d.o.o.
za projektiranje, nadzor i savjetovanje

Stara cesta 20a, Mala Rakovica,
10430 Samobor (sjedište)

VII. Južna obala 12, 10000 Zagreb (ured)

tel. 01/ 888 9621
e-mail:
info@projektiranje-sudic.com

REVIZIJA 2:				DATUM REVIZIJE:	
REVIZIJA 1:				DATUM REVIZIJE:	
INVESTITOR:	APITAL d.o.o. Ulica Vladimira Nazora 33	GLAVNI PROJEKTANT:	Natalija Imprić , dipl.ing.arh	DATUM:	03.2022.
GRADEVINA:	PROIZVODNA HALA	PROJEKTANT PROJEKTA KONSTRUKCIJE:	Danijel Ivanušević, dipl. ing. građ	T.D.:	772-2021-IZ
LOKACIJA:	Radnička ulica, k.č.br.3295/24, k.o. Vrbovec VRBOVEC	PROJEKTANT RADIONIČKE DOKUMENTACIJE:	Danijel Ivanušević, dipl. ing. građ	MJERILO:	1:10 1:15
RAZINA PROJEKTA :	RADIONIČKA DOKUMENTACIJA	SURADNIK/CA:	-	BR.PRILOGA:	3.2
SADRŽAJ CRTEŽA:	SKLOPOVI KONSTRUKCIJE		-	LIST:	134

E - E
1:10

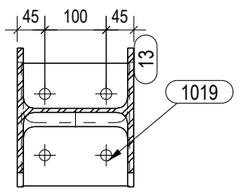

1:10

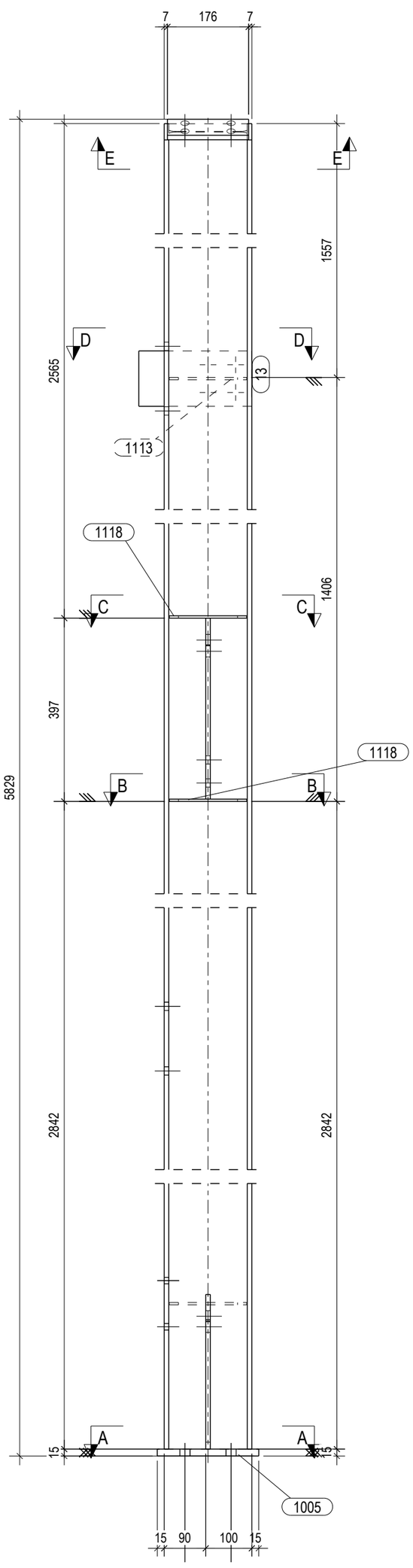

1:10

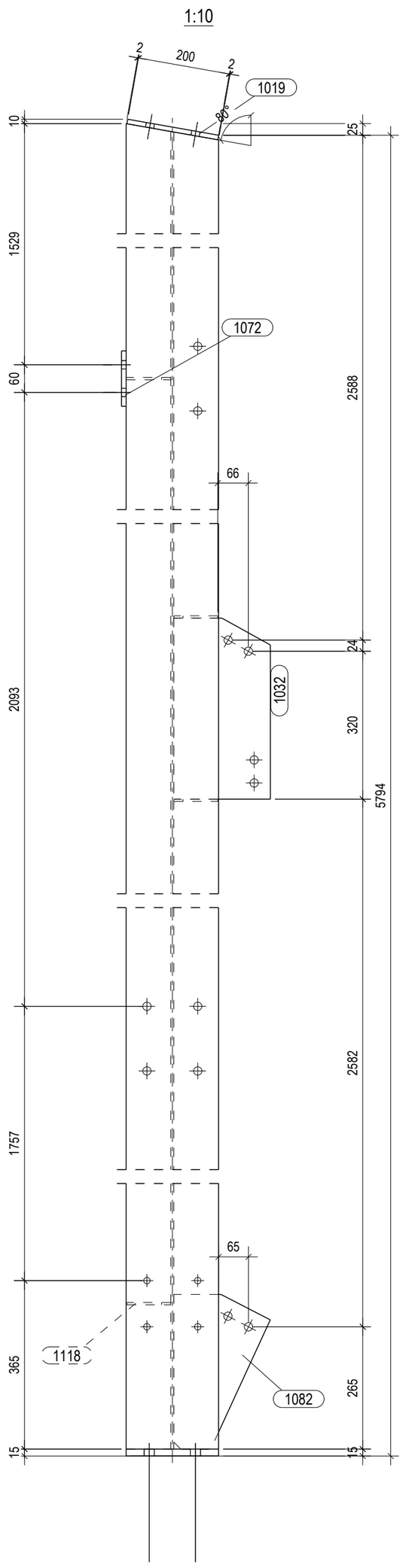

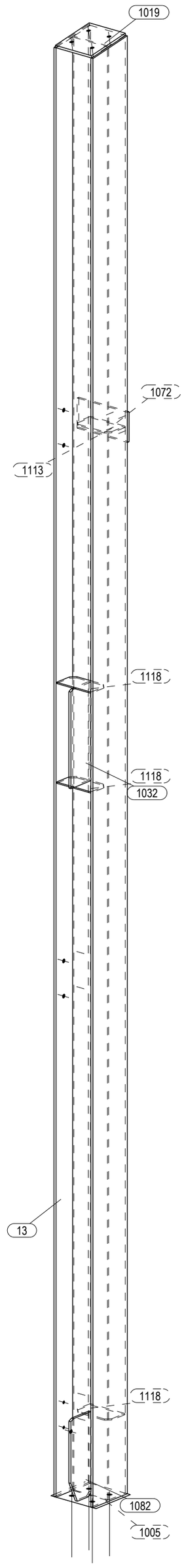

A - A
1:10

B - B
1:10

D - D
1:15

ZAVARI AKO NISU POSEBNO NAZNACENI:	
kutni zavari : a = 0.7 t min	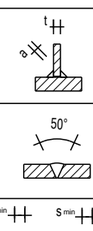
zavari sa obradom - suceoni zavari	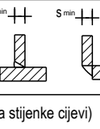
zavari sa obradom - kutni zavari: a = s	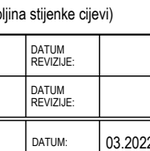
zavari za cijevi a = s (s - debljina stijenke cijevi)	

HRVATSKA KOMORA INŽENJERA GRAĐEVINARSTVA
Danijel Ivanušević
dipl.ing.građ.
Ovlašteni inženjer građevinarstva
G 5686

Lista elemenata za sklop: ZAB/1 Komada: 1

Poz.	Profil	Materijal	Kol.	Duljina (mm)	A (m²)	Težina (kg)
13	HEA200	S355J0	1	5804	6.62	245.1
1005	PL15*200	S355J0	1	220	0.10	5.2
1019	PL10*200	S355J0	1	176	0.08	2.8
1032	PL10*209	S355J0	1	392	0.17	6.2
1072	PL10*120	S235JR	1	245	0.07	2.3
1082	PL10*209	S355J0	1	335	0.11	3.8
1113	PL5*97	S355J0	1	168	0.03	0.6
1118	PL5*95	S355J0	3	168	0.10	1.8
				Sveukupno za sklop:	7.27	267.9

PROJEKTIRANJE SUDIC d.o.o.
za projektiranje, nadzor i savjetovanje

Stara cesta 20a, Mala Rakovica,
10430 Samobor (sjedište)

VII. Južna obala 12, 10000 Zagreb (ured)

tel. 01/ 888 9621
e-mail:
info@projektiranje-sudic.com

REVIZIJA 2:				DATUM REVIZIJE:	
REVIZIJA 1:				DATUM REVIZIJE:	
INVESTITOR:	APITAL d.o.o. Ulica Vladimira Nazora 33	GLAVNI PROJEKTANT:	Natalija Imprić , dipl.ing.arh	DATUM:	03.2022.
GRAĐEVINA:	PROIZVODNA HALA	PROJEKTANT PROJEKTA KONSTRUKCIJE:	Danijel Ivanušević, dipl. ing. građ	T.D.:	772-2021-IZ
LOKACIJA:	Radnička ulica, k.č.br.3295/24, k.o. Vrbovec VRBOVEC	PROJEKTANT RADIONIČKE DOKUMENTACIJE:	Danijel Ivanušević, dipl. ing. građ	MJERILO:	1:10 1:15
RAZINA PROJEKTA :	RADIONIČKA DOKUMENTACIJA	SURADNIK/CA:	-	BR.PRILOGA:	3.2
SADRŽAJ CRTEŽA:	SKLOPOVI KONSTRUKCIJE		-	LIST:	135

E - E
1:10

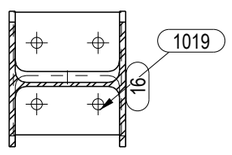

1:10

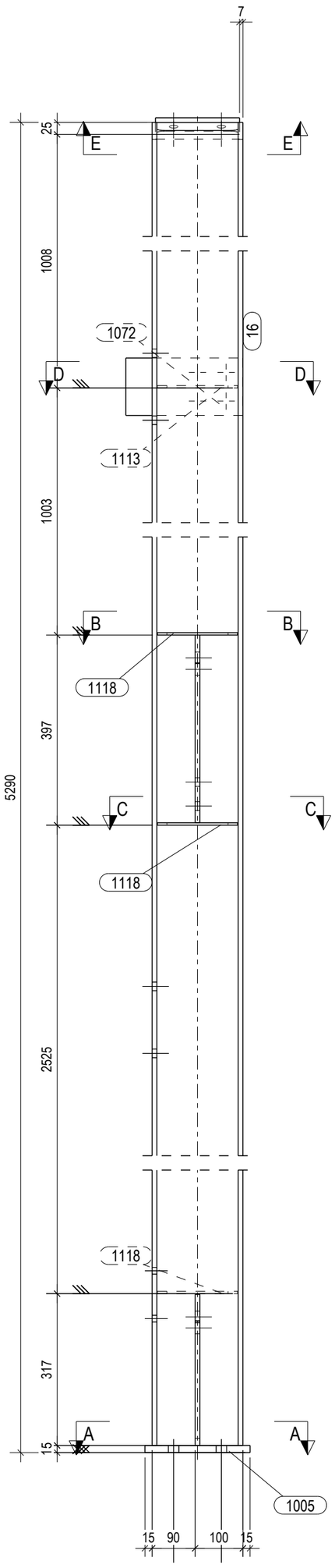

1:10

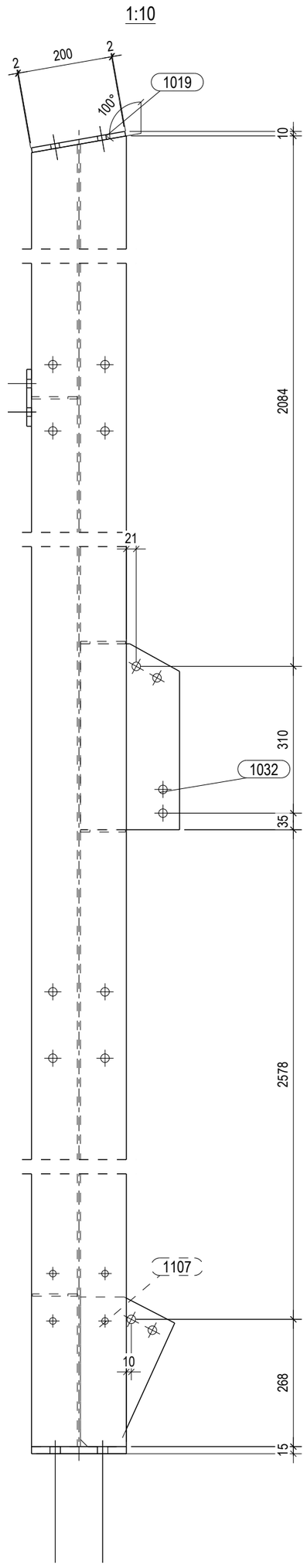

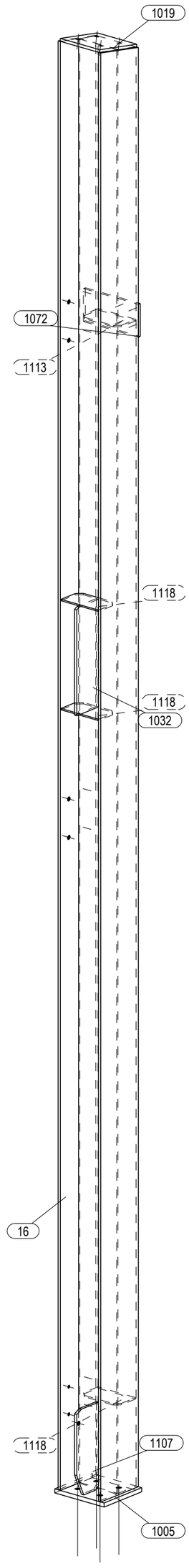

A - A
1:10

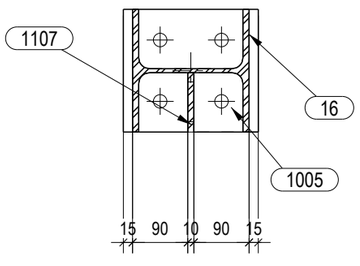

B - B
1:10

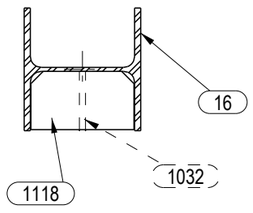

C - C
1:10

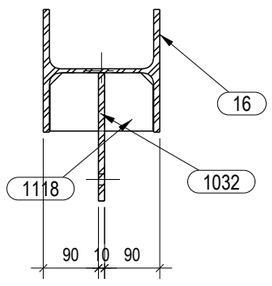

D - D
1:10

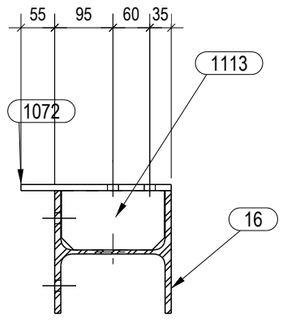

ZAVARI AKO NISU POSEBNO NAZNACENI:	
kutni zavari : a = 0.7 t min	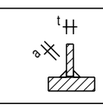
zavari sa obradom - suceoni zavari	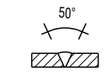
zavari sa obradom - kutni zavari: a = s	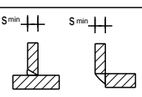
zavari za cijevi a = s (s - debljina stijenke cijevi)	

HRVATSKA KOMORA INŽENJERA GRAĐEVINARSTVA
Danijel Ivanušević
dipl.ing.građ.
Ovlašteni inženjer građevinarstva
G 5686

Lista elemenata za sklop: ZAB/2 Komada: 1

Poz.	Profil	Materijal	Kol.	Duljina (mm)	A (m²)	Težina (kg)
16	HEA200	S355J0	1	5275	6.01	222.8
1005	PL15*200	S355J0	1	220	0.10	5.2
1019	PL10*200	S355J0	1	176	0.08	2.8
1032	PL10*209	S355J0	1	392	0.17	6.2
1072	PL10*120	S235JR	1	245	0.07	2.3
1107	PL10*199	S355J0	1	316	0.10	3.5
1113	PL5*97	S355J0	1	168	0.03	0.6
1118	PL5*95	S355J0	3	168	0.10	1.8
				Sveukupno za sklop:	6.66	245.2

PROJEKTIRANJE SUDIC d.o.o.
za projektiranje, nadzor i savjetovanje

Stara cesta 20a, Mala Rakovica,
10430 Samobor (sjedište)

VII. Južna obala 12, 10000 Zagreb (ured)

tel. 01/ 888 9621
e-mail:
info@projektiranje-sudic.com

REVIZIJA 2:				DATUM REVIZIJE:	
REVIZIJA 1:				DATUM REVIZIJE:	
INVESTITOR:	APITAL d.o.o. Ulica Vladimira Nazora 33	GLAVNI PROJEKTANT:	Natalija Imprić , dipl.ing.arh	DATUM:	03.2022.
GRAĐEVINA:	PROIZVODNA HALA	PROJEKTANT PROJEKTA KONSTRUKCIJE:	Danijel Ivanušević, dipl. ing. građ	T.D.:	772-2021-IZ
LOKACIJA:	Radnička ulica, k.č.br.3295/24, k.o. Vrbovec VRBOVEC	PROJEKTANT RADIONIČKE DOKUMENTACIJE:	Danijel Ivanušević, dipl. ing. građ	MJERILO:	1:10 1:15
RAZINA PROJEKTA :	RADIONIČKA DOKUMENTACIJA	SURADNIK/CA:	-	BR.PRILOGA:	3.2
SADRŽAJ CRTEŽA:	SKLOPOVI KONSTRUKCIJE		-	LIST:	136

E - E
1:10

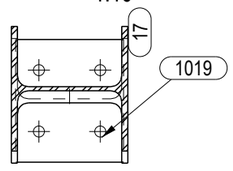

1:10

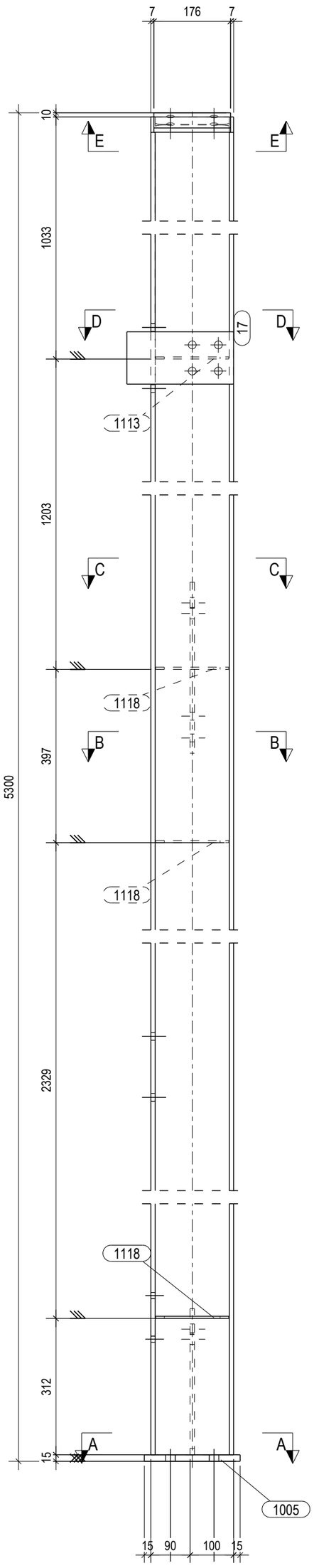

1:10

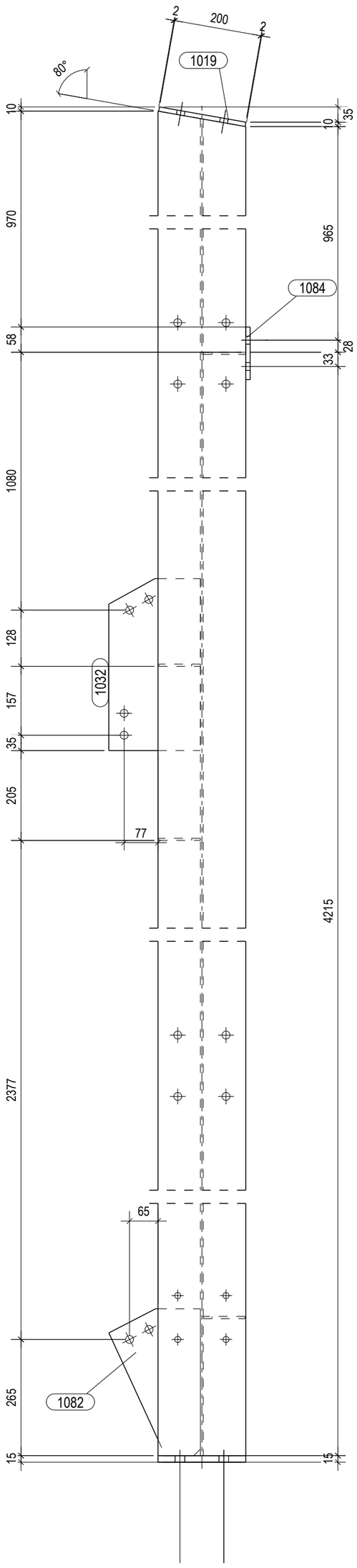

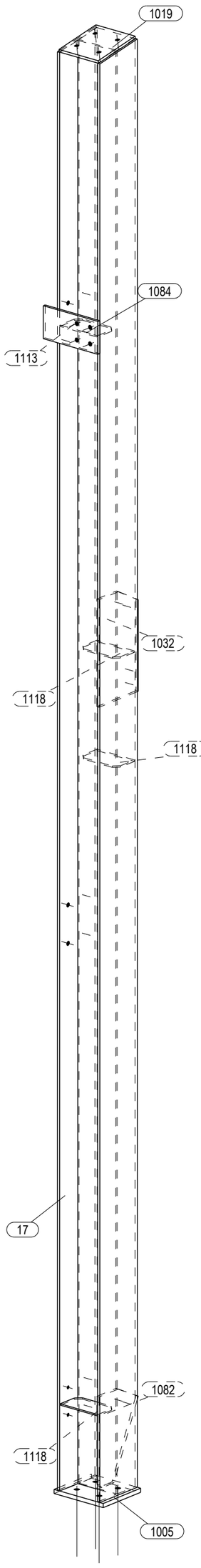

A - A
1:10

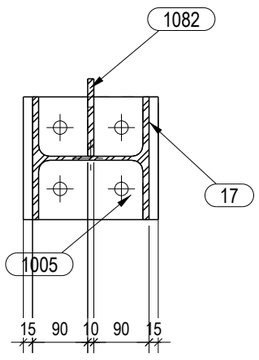

B - B
1:10

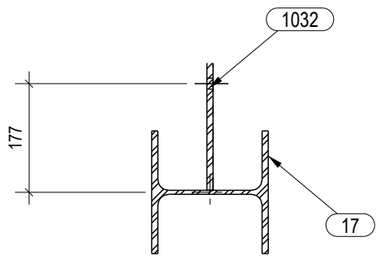

C - C
1:10

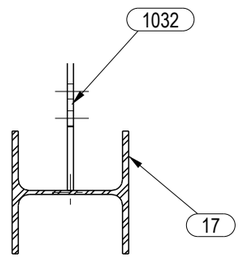

D - D
1:15

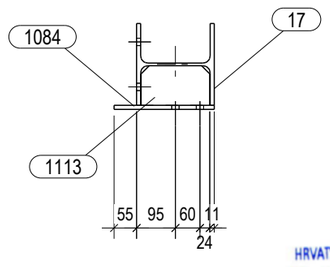

HRVATSKA KOMORA INŽENJERA GRAĐEVINARSTVA
Danijel Ivanušević
dipl.ing.građ.
Ovlašteni inženjer građevinarstva
G 5686

ZAVARI AKO NISU POSEBNO NAZNACENI:	
kutni zavari : a = 0.7 t min	
zavari sa obradom - suceoni zavari	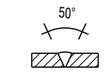
zavari sa obradom - kutni zavari: a = s	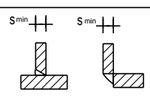
zavari za cijevi a = s (s - debljina stijenke cijevi)	

Lista elemenata za sklop: ZAB/3 Komada: 1

Poz.	Profil	Materijal	Kol.	Duljina (mm)	A (m²)	Težina (kg)
17	HEA200	S355J0	1	5275	6.01	222.8
1005	PL15*200	S355J0	1	220	0.10	5.2
1019	PL10*200	S355J0	1	176	0.08	2.8
1032	PL10*209	S355J0	1	392	0.17	6.2
1082	PL10*209	S355J0	1	335	0.11	3.8
1084	PL10*120	S235J0	1	245	0.07	2.3
1113	PL5*97	S355J0	1	168	0.03	0.6
1118	PL5*95	S355J0	3	168	0.10	1.8
				Sveukupno za sklop:	6.67	245.5

PROJEKTIRANJE SUDIC d.o.o.
za projektiranje, nadzor i savjetovanje

Stara cesta 20a, Mala Rakovica,
10430 Samobor (sjedište)
VII. Južna obala 12, 10000 Zagreb (ured)
tel. 01/ 888 9621
e-mail:
info@projektiranje-sudic.com

REVIZIJA 2:				DATUM REVIZIJE:	
REVIZIJA 1:				DATUM REVIZIJE:	
INVESTITOR:	APITAL d.o.o. Ulica Vladimira Nazora 33	GLAVNI PROJEKTANT:	Natalija Imprić , dipl.ing.arh	DATUM:	03.2022.
GRAĐEVINA:	PROIZVODNA HALA	PROJEKTANT PROJEKTA KONSTRUKCIJE:	Danijel Ivanušević, dipl. ing. građ	T.D.:	772-2021-IZ
LOKACIJA:	Radnička ulica, k.č.br.3295/24, k.o. Vrbovec VRBOVEC	PROJEKTANT RADIONIČKE DOKUMENTACIJE:	Danijel Ivanušević, dipl. ing. građ	MJERILO:	1:10 1:15
RAZINA PROJEKTA :	RADIONIČKA DOKUMENTACIJA	SURADNIK/CA:	-	BR.PRILOGA:	3.2
SADRŽAJ CRTEŽA:	SKLOPOVI KONSTRUKCIJE		-	LIST:	137

E - E
1:10

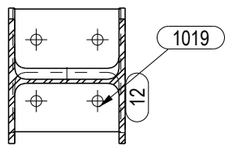

1:10

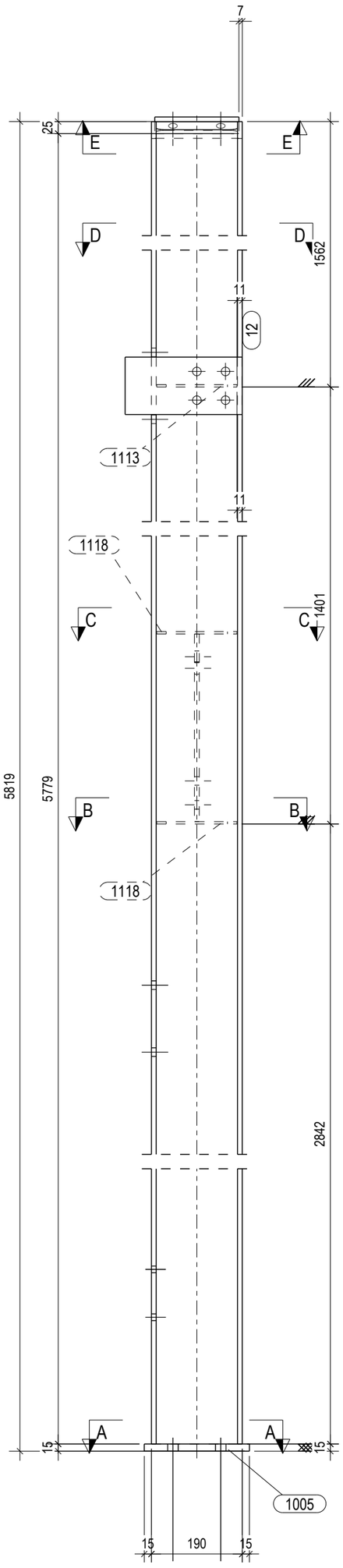

1:10

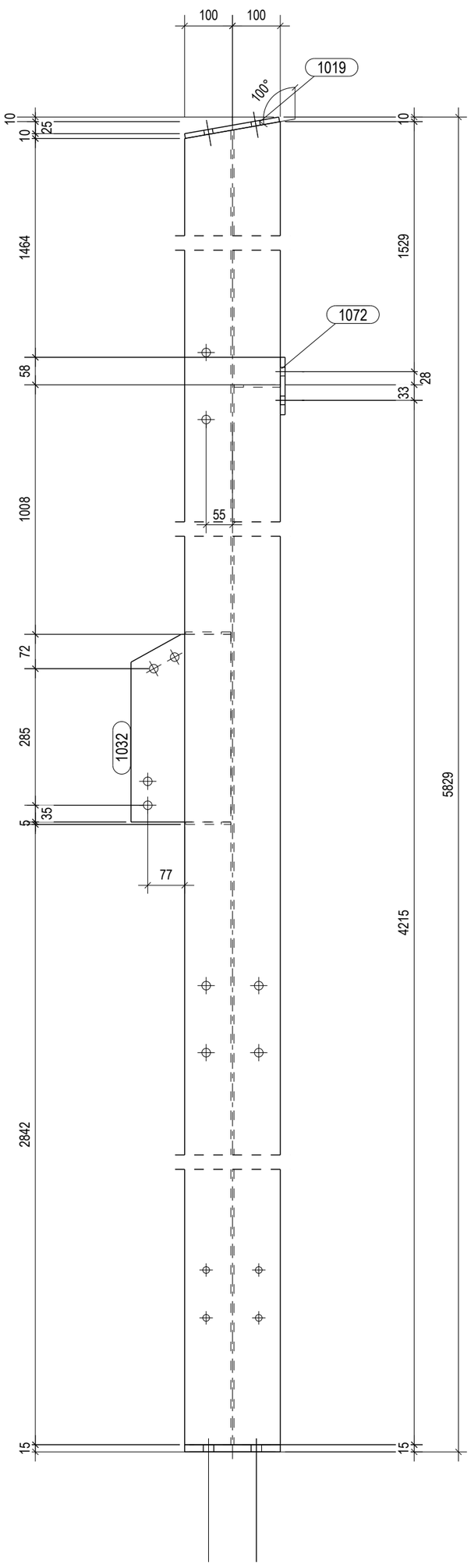

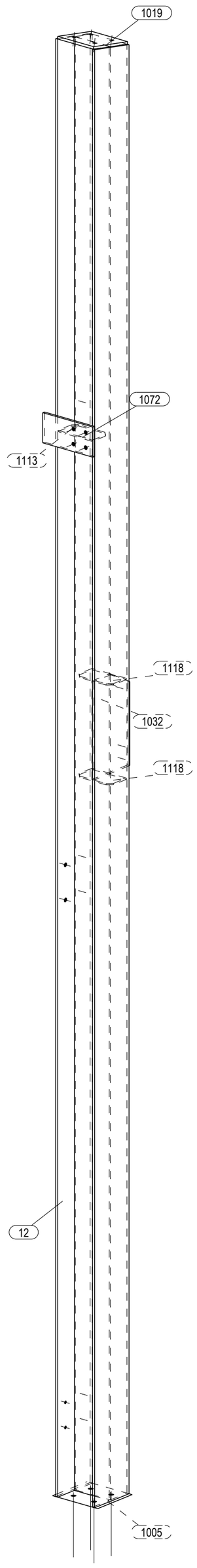

A - A
1:10

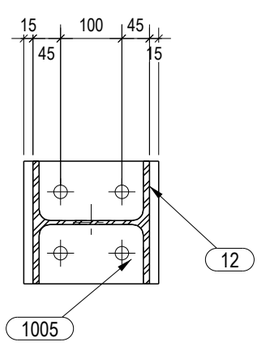

B - B
1:10

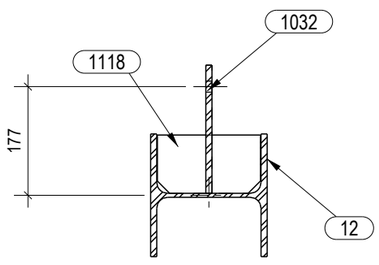

C - C
1:10

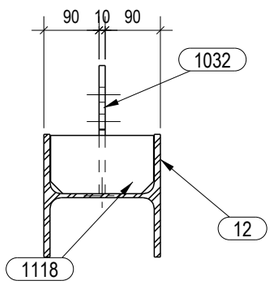

D - D
1:10

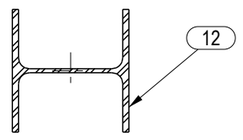

ZAVARI AKO NISU POSEBNO NAZNACENI:

kutni zavari : a = 0.7 t min	
zavari sa obradom - suceoni zavari	
zavari sa obradom - kutni zavari: a = s	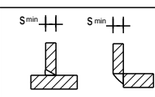
zavari za cijevi a = s (s - debljina stijenke cijevi)	

HRVATSKA KOMORA INŽENJERA GRAĐEVINARSTVA
Danijel Ivanušević
dipl.ing.građ.
Ovlašteni inženjer građevinarstva
G 5686

Lista elemenata za sklop: ZAB/4 Komada: 1

Poz.	Profil	Materijal	Kol.	Duljina (mm)	A (m²)	Težina (kg)
12	HEA200	S355J0	1	5804	6.62	245.1
1005	PL15*200	S355J0	1	220	0.10	5.2
1019	PL10*200	S355J0	1	176	0.08	2.8
1032	PL10*209	S355J0	1	392	0.17	6.2
1072	PL10*120	S235JR	1	245	0.07	2.3
1113	PL5*97	S355J0	1	168	0.03	0.6
1118	PL5*95	S355J0	2	168	0.07	1.2
				Sveukupno za sklop:	7.13	263.4

PROJEKTIRANJE SUDIC d.o.o.
za projektiranje, nadzor i savjetovanje

Stara cesta 20a, Mala Rakovica,
10430 Samobor (sjedište)

VII. Južna obala 12, 10000 Zagreb (ured)

tel. 01/ 888 9621
e-mail:
info@projektiranje-sudic.com

REVIZIJA 2:				DATUM REVIZIJE:	
REVIZIJA 1:				DATUM REVIZIJE:	
INVESTITOR:	APITAL d.o.o. Ulica Vladimira Nazora 33	GLAVNI PROJEKTANT:	Natalija Imprić , dipl.ing.arh	DATUM:	03.2022.
GRADEVINA:	PROIZVODNA HALA	PROJEKTANT PROJEKTA KONSTRUKCIJE:	Danijel Ivanušević, dipl. ing. građ	T.D.:	772-2021-IZ
LOKACIJA:	Radnička ulica, k.č.br.3295/24, k.o. Vrbovec VRBOVEC	PROJEKTANT RADIONIČKE DOKUMENTACIJE:	Danijel Ivanušević, dipl. ing. građ	MJERILO:	1:10 1:15
RAZINA PROJEKTA :	RADIONIČKA DOKUMENTACIJA	SURADNIK/CA:	-	BR.PRILOGA:	3.2
SADRŽAJ CRTEŽA:	SKLOPOVI KONSTRUKCIJE		-	LIST:	138

E - E
1:10

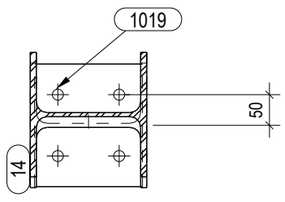

1:10

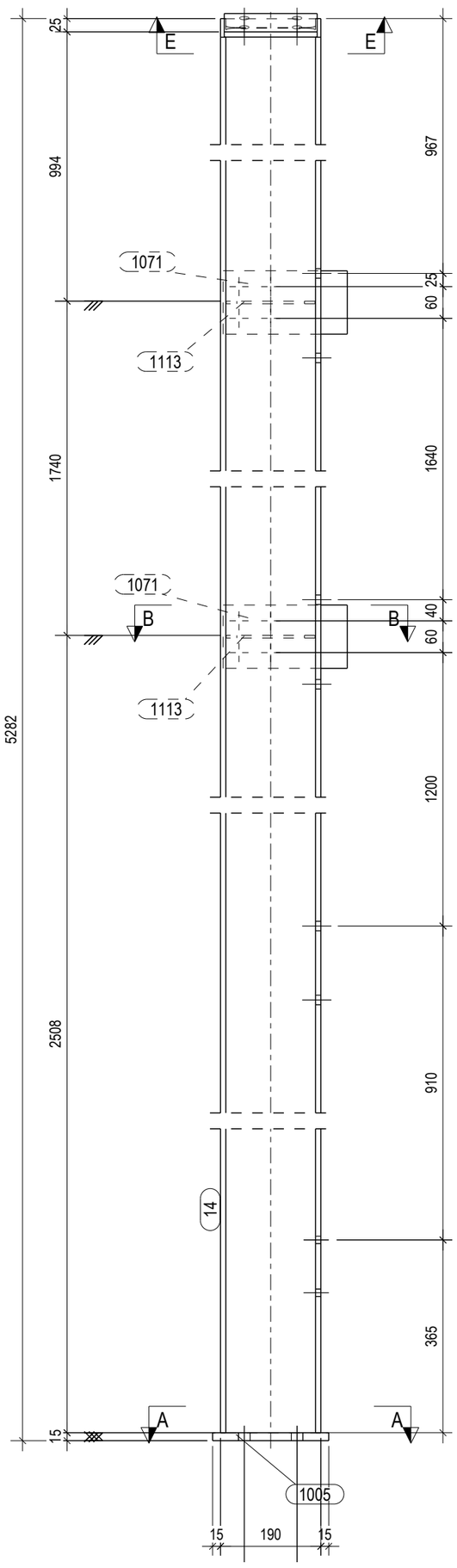

1:10

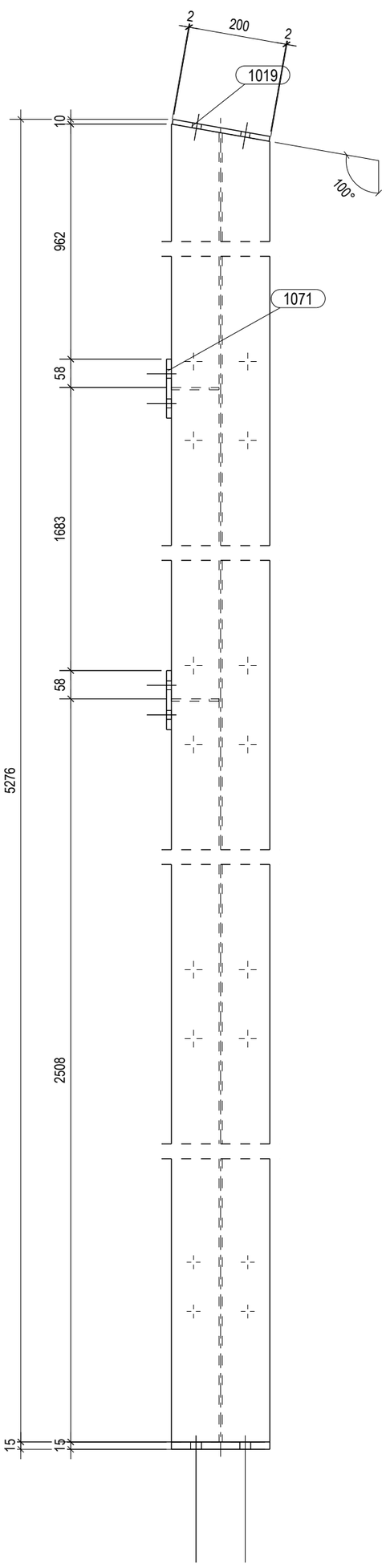

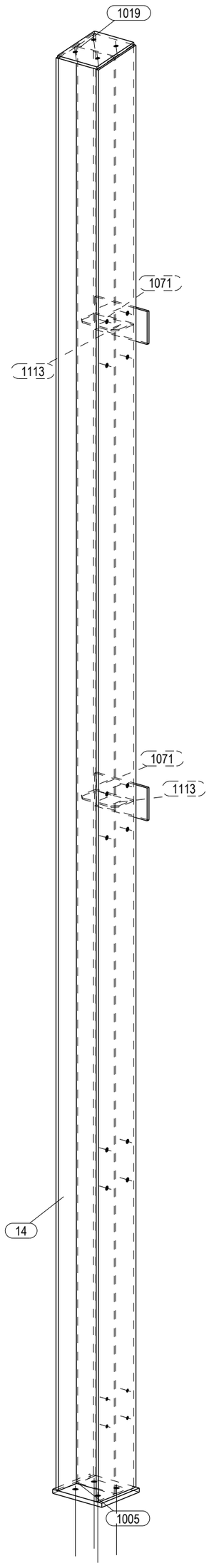

A - A
1:10

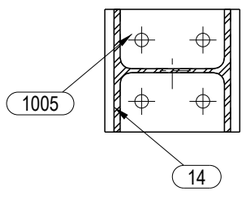

B - B
1:10

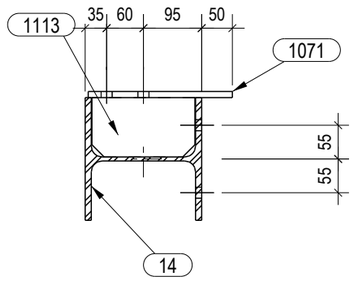

ZAVARI AKO NISU POSEBNO NAZNACENI:

kutni zavari : a = 0.7 t min	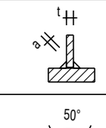
zavari sa obradom - suceoni zavari	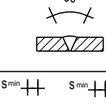
zavari sa obradom - kutni zavari: a = s	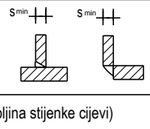
zavari za cijevi a = s (s - debljina stijenke cijevi)	

HRVATSKA KOMORA INŽENJERA GRAĐEVINARSTVA
Danijel Ivanušević
dipl.ing.građ.
Ovlašteni inženjer građevinarstva
G 5686

Lista elemenata za sklop: ZAB/5 Komada: 1

Poz.	Profil	Materijal	Kol.	Duljina (mm)	A (m²)	Težina (kg)
14	HEA200	S355J0	1	5267	6.00	222.4
1005	PL15*200	S355J0	1	220	0.10	5.2
1019	PL10*200	S355J0	1	176	0.08	2.8
1071	PL10*120	S235JR	2	235	0.13	4.4
1113	PL5*97	S355J0	2	168	0.07	1.2
				Sveukupno za sklop:	6.38	236.0

PROJEKTIRANJE SUDIC d.o.o.
za projektiranje, nadzor i savjetovanje

Stara cesta 20a, Mala Rakovica,
10430 Samobor (sjedište)

VII. Južna obala 12, 10000 Zagreb (ured)

tel. 01/ 888 9621
e-mail:
info@projektiranje-sudic.com

REVIZIJA 2:				DATUM REVIZIJE:	
REVIZIJA 1:				DATUM REVIZIJE:	
INVESTITOR:	APITAL d.o.o. Ulica Vladimira Nazora 33	GLAVNI PROJEKTANT:	Natalija Imprić , dipl.ing.arh	DATUM:	03.2022.
GRAĐEVINA:	PROIZVODNA HALA	PROJEKTANT PROJEKTA KONSTRUKCIJE:	Danijel Ivanušević, dipl. ing. građ	T.D.:	772-2021-IZ
LOKACIJA:	Radnička ulica, k.č.br.3295/24, k.o. Vrbovec VRBOVEC	PROJEKTANT RADIONIČKE DOKUMENTACIJE:	Danijel Ivanušević, dipl. ing. građ	MJERILO:	1:10 1:15
RAZINA PROJEKTA :	RADIONIČKA DOKUMENTACIJA	SURADNIK/CA:	-	BR.PRILOGA:	3.2
SADRŽAJ CRTEŽA:	SKLOPOVI KONSTRUKCIJE		-	LIST:	139

D - D
1:10

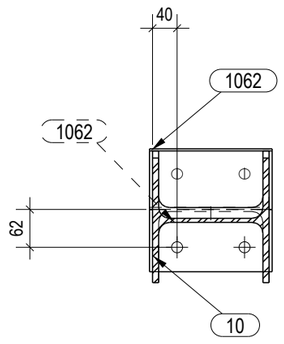

1:10

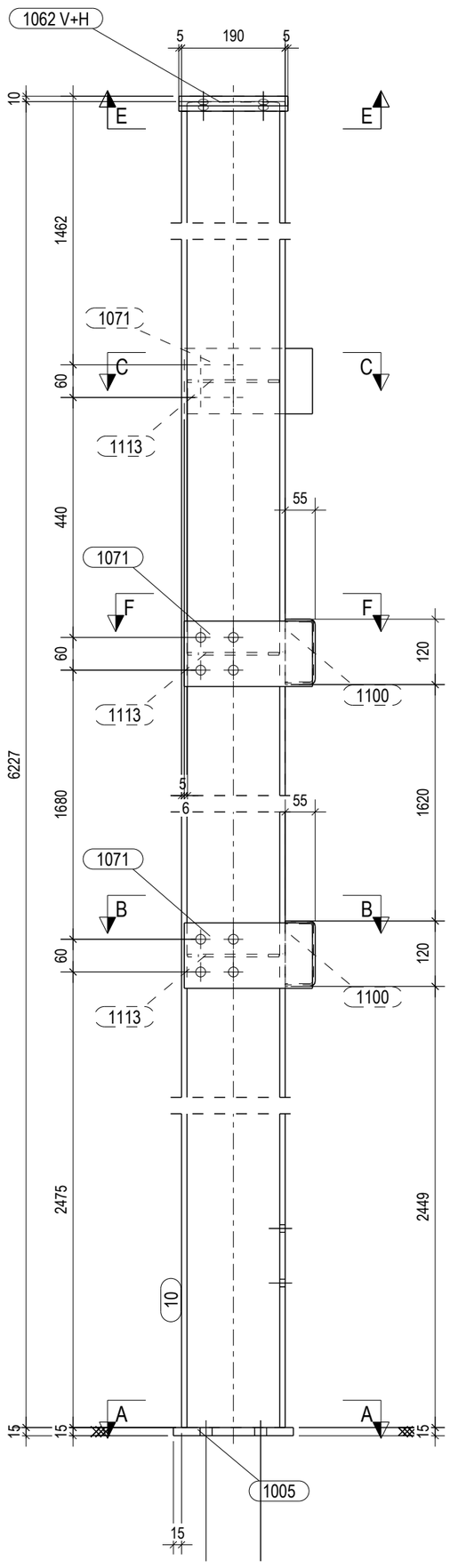

1:10

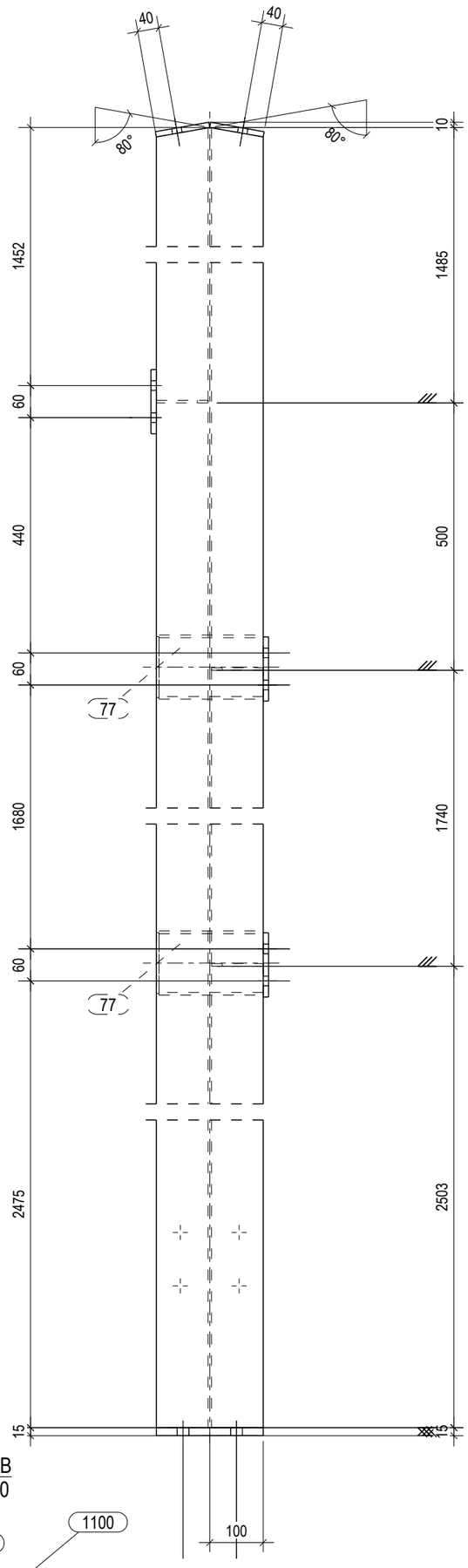

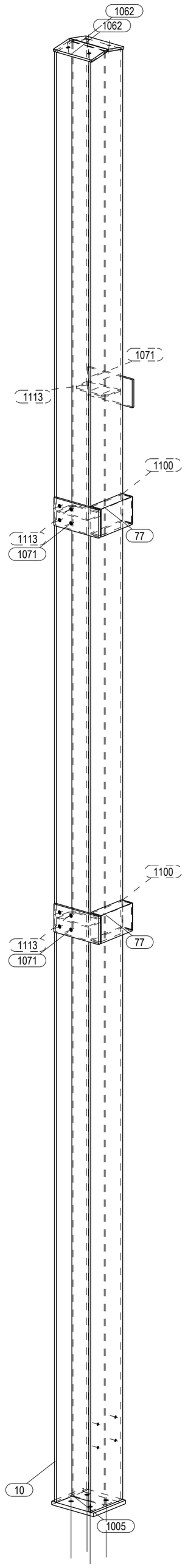

A - A
1:10

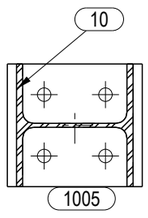

B - B
1:10

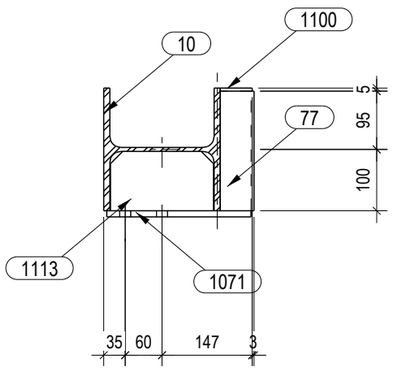

C - C
1:10

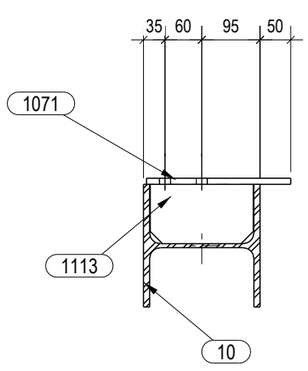

E - E
1:10

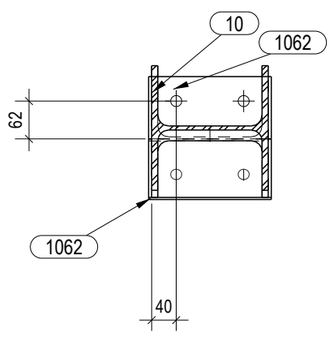

F - F
1:10

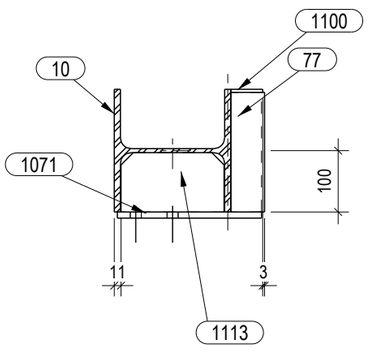

ZAVARI AKO NISU POSEBNO NAZNACENI:

kutni zavari : a = 0.7 t min	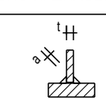
zavari sa obradom - suceoni zavari	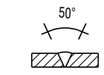
zavari sa obradom - kutni zavari: a = s	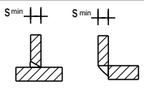

zavari za cijevi a = s (s - debljina stijenke cijevi)

HRVATSKA KOMORA INŽENJERA GRAĐEVINARSTVA
Danijel Ivanušević
dipl.ing.građ.
Ovlašteni inženjer građevinarstva
G 5686

Lista elemenata za sklop: ZAB/6 Komada: 1

Poz.	Profil	Materijal	Kol.	Duljina (mm)	A (m²)	Težina (kg)
10	HEA200	S355J0	1	6227	7.10	263.0
77	SHS120X5	S235JR	2	195	0.09	3.4
1005	PL15*200	S355J0	1	220	0.10	5.2
1062	PL200*10	S355J0	2	102	0.09	3.2
1071	PL10*120	S235JR	3	235	0.19	6.6
1100	PL5*52	S235JR	2	114	0.03	0.5
1113	PL5*97	S355J0	3	168	0.10	1.9
				Sveukupno za sklop:	7.71	283.7

PROJEKTIRANJE SUDIC d.o.o.
za projektiranje, nadzor i savjetovanje

Stara cesta 20a, Mala Rakovica,
10430 Samobor (sjedište)

VII. Južna obala 12, 10000 Zagreb (ured)

tel. 01/ 888 9621
e-mail:
info@projektiranje-sudic.com

REVIZIJA 2:				DATUM REVIZIJE:	
REVIZIJA 1:				DATUM REVIZIJE:	
INVESTITOR:	APITAL d.o.o. Ulica Vladimira Nazora 33	GLAVNI PROJEKTANT:	Natalija Imprić , dipl.ing.arh	DATUM:	03.2022.
GRADEVINA:	PROIZVODNA HALA	PROJEKTANT PROJEKTA KONSTRUKCIJE:	Danijel Ivanušević, dipl. ing. građ	T.D.:	772-2021-IZ
LOKACIJA:	Radnička ulica, k.č.br.3295/24, k.o. Vrbovec VRBOVEC	PROJEKTANT RADIONIČKE DOKUMENTACIJE:	Danijel Ivanušević, dipl. ing. građ	MJERILO:	1:10 1:15
RAZINA PROJEKTA :	RADIONIČKA DOKUMENTACIJA	SURADNIK/CA:	-	BR.PRILOGA:	3.2
SADRŽAJ CRTEŽA:	SKLOPOVI KONSTRUKCIJE		-	LIST:	140

E - E
1:10

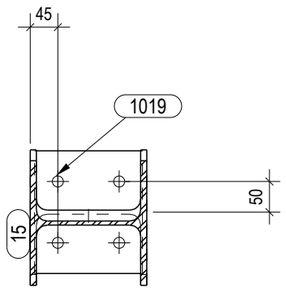

1:10

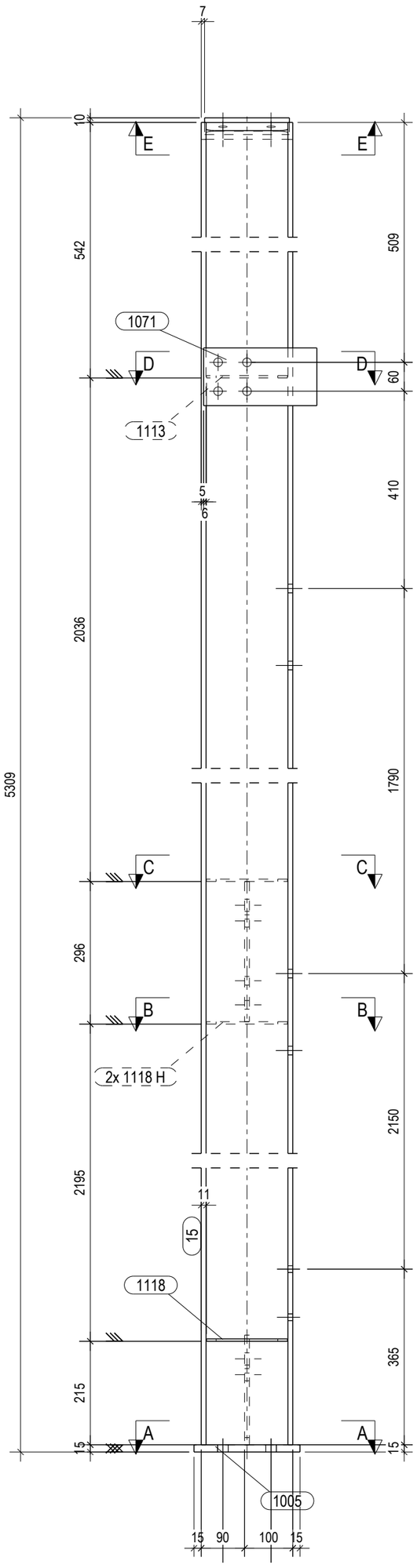

1:10

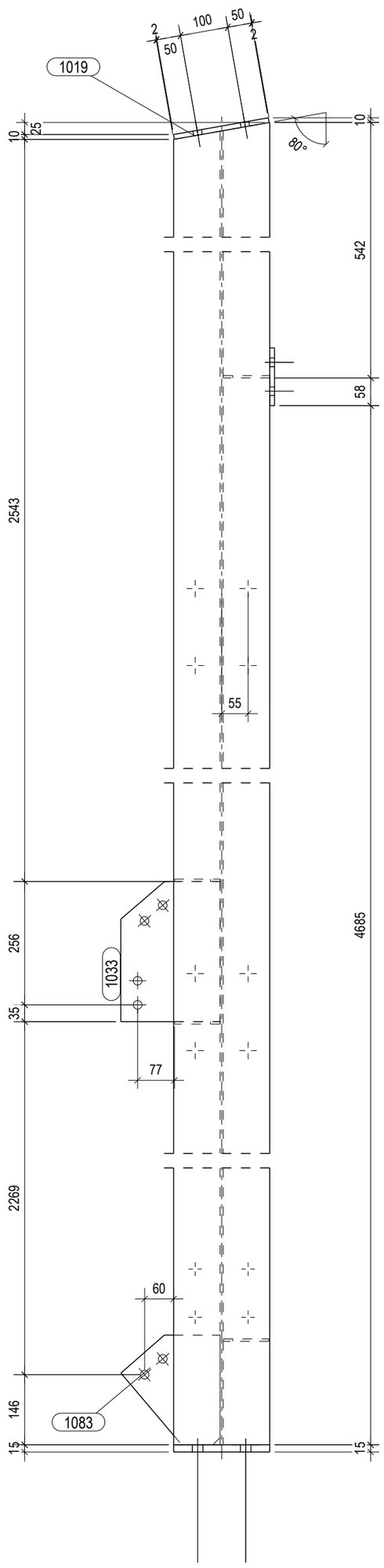

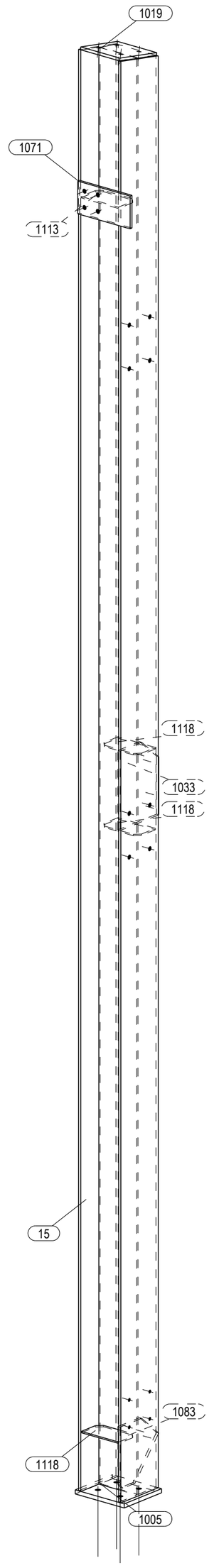

A - A
1:10

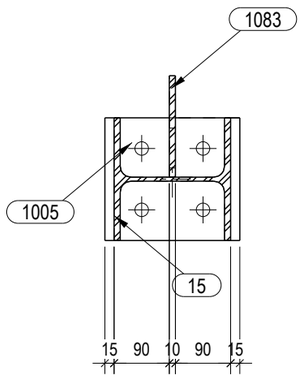

B - B
1:10

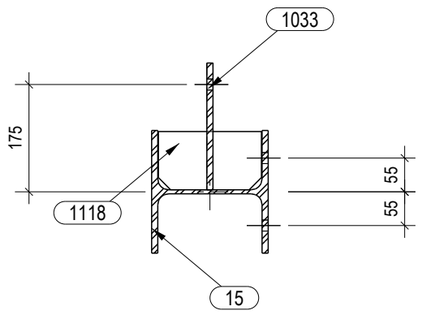

C - C
1:10

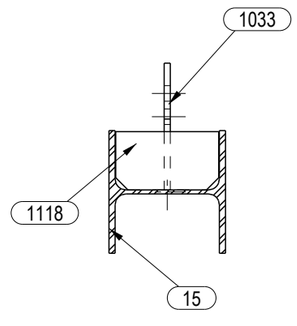

D - D
1:10

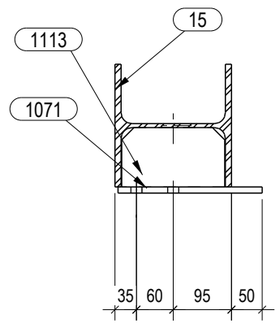

ZAVARI AKO NISU POSEBNO NAZNACENI:	
kutni zavari : a = 0.7 t min	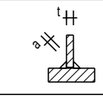
zavari sa obradom - suceoni zavari	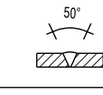
zavari sa obradom - kutni zavari: a = s	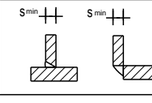
zavari za cijevi a = s (s - debljina stijenke cijevi)	

HRVATSKA KOMORA INŽENJERA GRAĐEVINARSTVA
Danijel Ivanušević
dipl.ing.građ.
Ovlašteni inženjer građevinarstva
G 5686

Lista elemenata za sklop: ZAB/7 Komada: 1

Poz.	Profil	Materijal	Kol.	Duljina (mm)	A (m²)	Težina (kg)
15	HEA200	S355J0	1	5284	6.02	223.2
1005	PL15*200	S355J0	1	220	0.10	5.2
1019	PL10*200	S355J0	1	176	0.08	2.8
1033	PL10*207	S355J0	1	291	0.12	4.4
1071	PL10*120	S235JR	1	235	0.06	2.2
1083	PL10*206	S355J0	1	228	0.08	2.7
1113	PL5*97	S355J0	1	168	0.03	0.6
1118	PL5*95	S355J0	3	168	0.10	1.8
				Sveukupno za sklop:	6.60	242.9

PROJEKTIRANJE SUDIC d.o.o.
za projektiranje, nadzor i savjetovanje

Stara cesta 20a, Mala Rakovica,
10430 Samobor (sjedište)

VII. Južna obala 12, 10000 Zagreb (ured)

tel. 01/ 888 9621
e-mail:
info@projektiranje-sudic.com

REVIZIJA 2:				DATUM REVIZIJE:	
REVIZIJA 1:				DATUM REVIZIJE:	
INVESTITOR:	APITAL d.o.o. Ulica Vladimira Nazora 33	GLAVNI PROJEKTANT:	Natalija Imprić , dipl.ing.arh	DATUM:	03.2022.
GRADEVINA:	PROIZVODNA HALA	PROJEKTANT PROJEKTA KONSTRUKCIJE:	Danijel Ivanušević, dipl. ing. građ	T.D.:	772-2021-IZ
LOKACIJA:	Radnička ulica, k.č.br.3295/24, k.o. Vrbovec VRBOVEC	PROJEKTANT RADIONIČKE DOKUMENTACIJE:	Danijel Ivanušević, dipl. ing. građ	MJERILO:	1:10 1:15
RAZINA PROJEKTA :	RADIONIČKA DOKUMENTACIJA	SURADNIK/CA:	-	BR.PRILOGA:	3.2
SADRŽAJ CRTEŽA:	SKLOPOVI KONSTRUKCIJE		-	LIST:	141

1:20

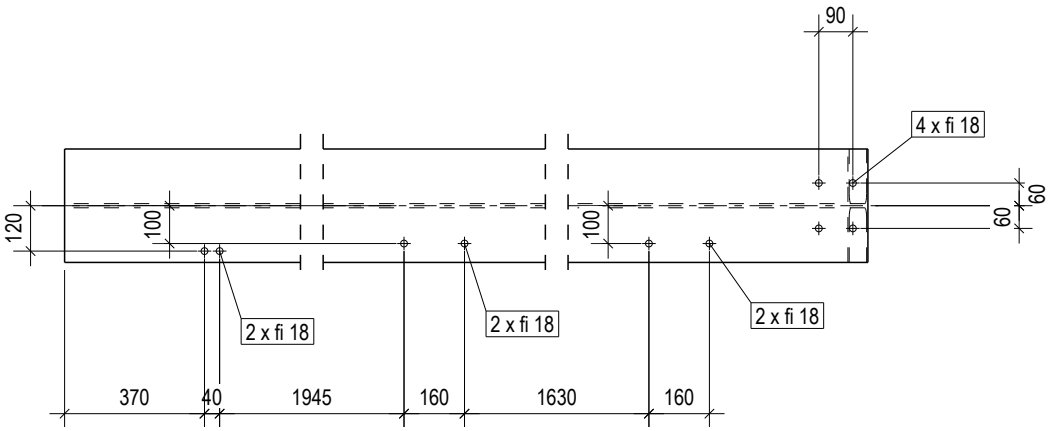

1:20

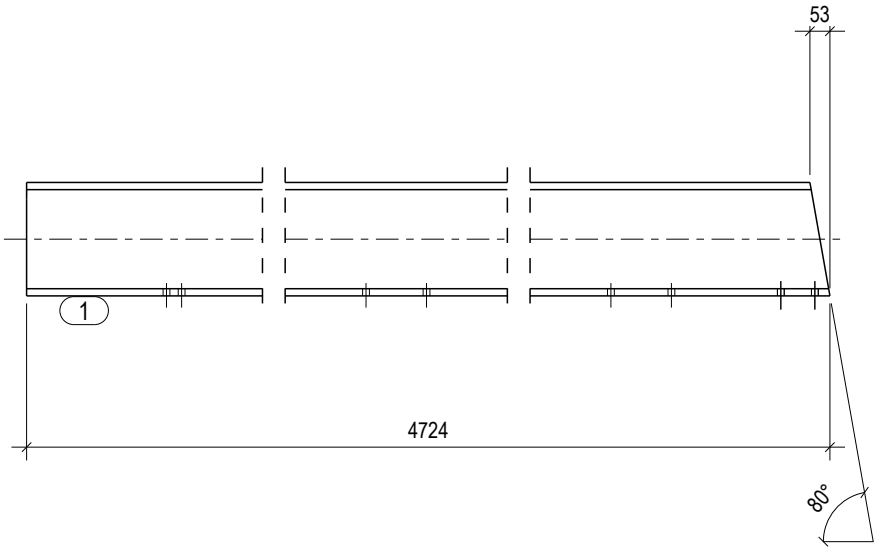

HRVATSKA KOMORA INŽENJERA GRAĐEVINARSTVA
Danijel Ivanušević
dipl.ing.grad.
Ovlašteni inženjer građevinarstva
G 5686

POZICIJA:	1
Profil	HEB300
Materijal	S355J0
Komada:	1
Težina (kg)	552.6
Duljina (mm)	4724

PROJEKTIRANJE SUDIC d.o.o.
za projektiranje, nadzor i savjetovanje

Stara cesta 20a, Mala Rakovica
10430 Samobor (sjedište)
VII. Južna obala 12, 10000 Zagreb (ured)
tel. 01/ 888 9621
e-mail:
info@projektiranje-sudic.com

REVIZIJA 2:				DATUM REVIZIJE:	
REVIZIJA 1:				DATUM REVIZIJE:	
INVESTITOR:	APITAL d.o.o. Ulica Vladimira Nazora 33	GLAVNI PROJEKTANT:	Natalija Imprić , dipl.ing.arh	DATUM:	03.2022.
GRADEVINA:	PROIZVODNA HALA	PROJEKTANT GLAVNOG PROJEKTA:	Danijel Ivanušević, dipl. ing.	T.D.:	772-2021-IZ
LOKACIJA:	Radnička ulica, k.č.br.3295/24, k.o. Vrbovec VRBOVEC	PROJEKTANT RADIONICKE DOKUMENTACIJE:	Danijel Ivanušević, dipl. ing. građ	MJERILO:	1:20
RAZINA PROJEKTA :	RADIONICKA DOKUMENTACIJA	SURADNIK/CA:	-	BR.PRILOGA:	3.3
SADRŽAJ CRTEŽA:	ELEMENTI KONSTRUKCIJE			LIST:	1

1:10

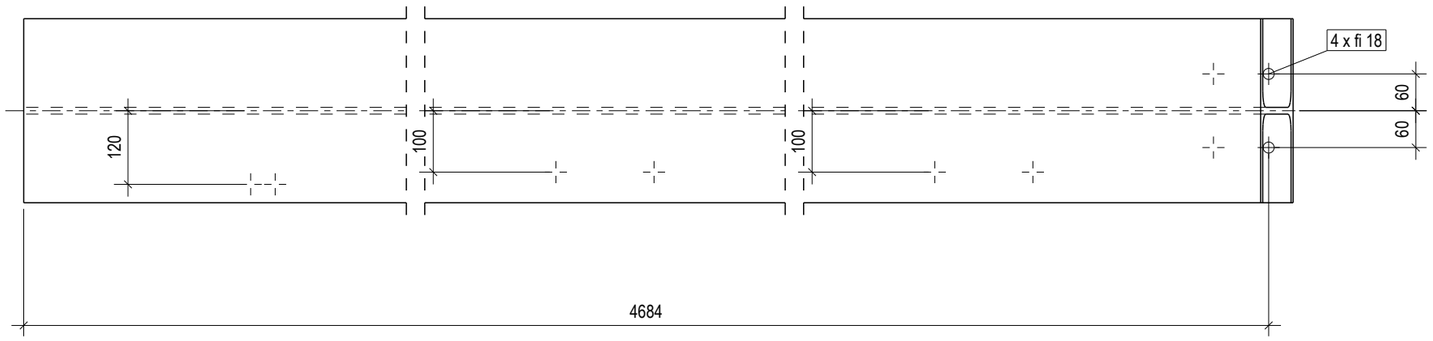

1:10

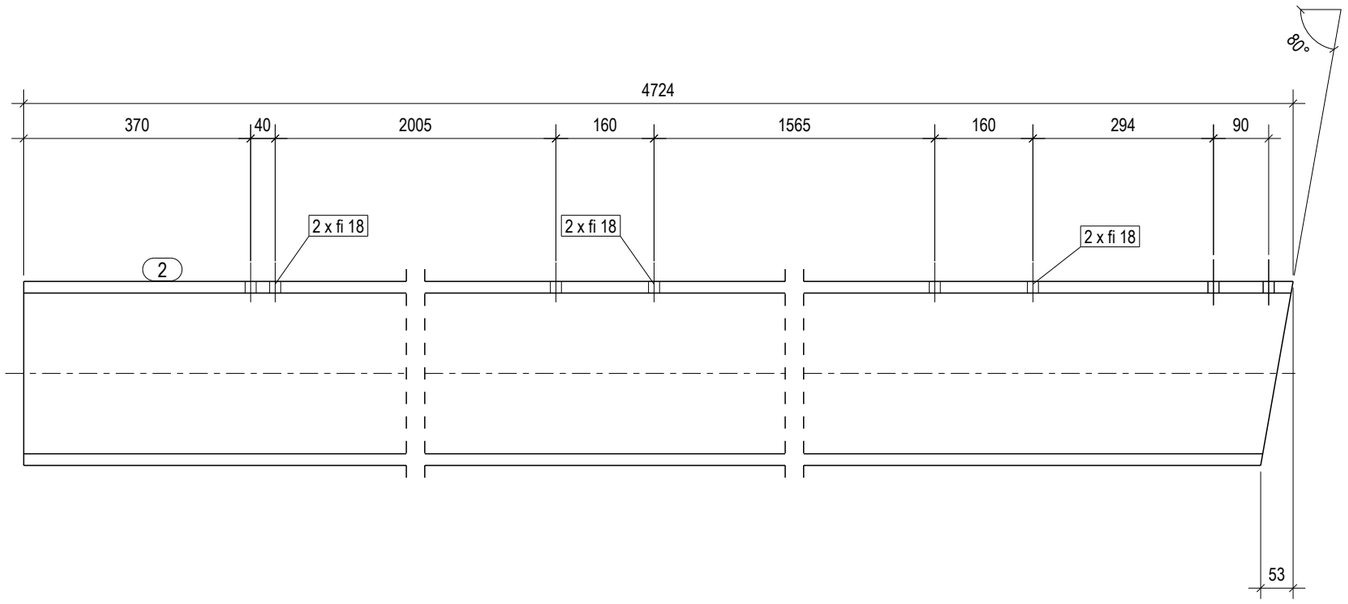

HRVATSKA KOMORA INŽENJERA GRAĐEVINARSTVA
Danijel Ivanušević
dipl.ing.građ.
Ovlašteni inženjer građevinarstva
G 5686

POZICIJA:	2
Profil	HEB300
Materijal	S355J0
Komada:	1
Težina (kg)	552.6
Duljina (mm)	4724

PROJEKTIRANJE SUDIC d.o.o.
za projektiranje, nadzor i savjetovanje

Stara cesta 20a, Mala Rakovica
10430 Samobor (sjedište)
VII. Južna obala 12, 10000 Zagreb (ured)
tel. 01/ 888 9621
e-mail:
info@projektiranje-sudic.com

REVIZIJA 2:				DATUM REVIZIJE:	
REVIZIJA 1:				DATUM REVIZIJE:	
INVESTITOR:	APITAL d.o.o. Ulica Vladimira Nazora 33	GLAVNI PROJEKTANT:	Natalija Imprić , dipl.ing.arh	DATUM:	03.2022.
GRAĐEVINA:	PROIZVODNA HALA	PROJEKTANT GLAVNOG PROJEKTA:	Danijel Ivanušević, dipl. ing.	T.D.:	772-2021-IZ
LOKACIJA:	Radnička ulica, k.č.br.3295/24, k.o. Vrbovec VRBOVEC	PROJEKTANT RADIONICKE DOKUMENTACIJE:	Danijel Ivanušević, dipl. ing. građ	MJERILO:	1:10
RAZINA PROJEKTA :	RADIONICKA DOKUMENTACIJA	SURADNIK/CA:	-	BR.PRILOGA:	3.3
SADRŽAJ CRTEŽA:	ELEMENTI KONSTRUKCIJE			LIST:	2

1:20

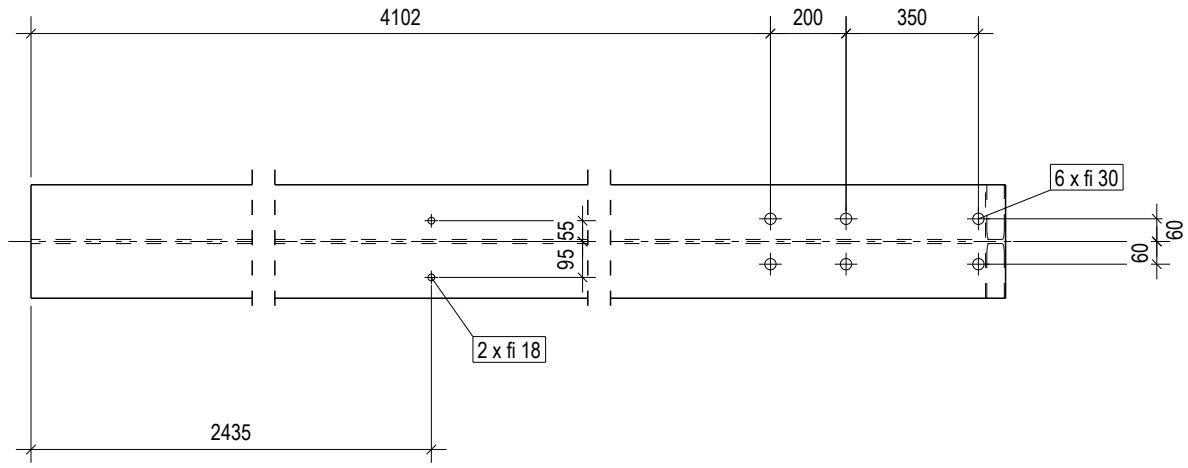

1:20

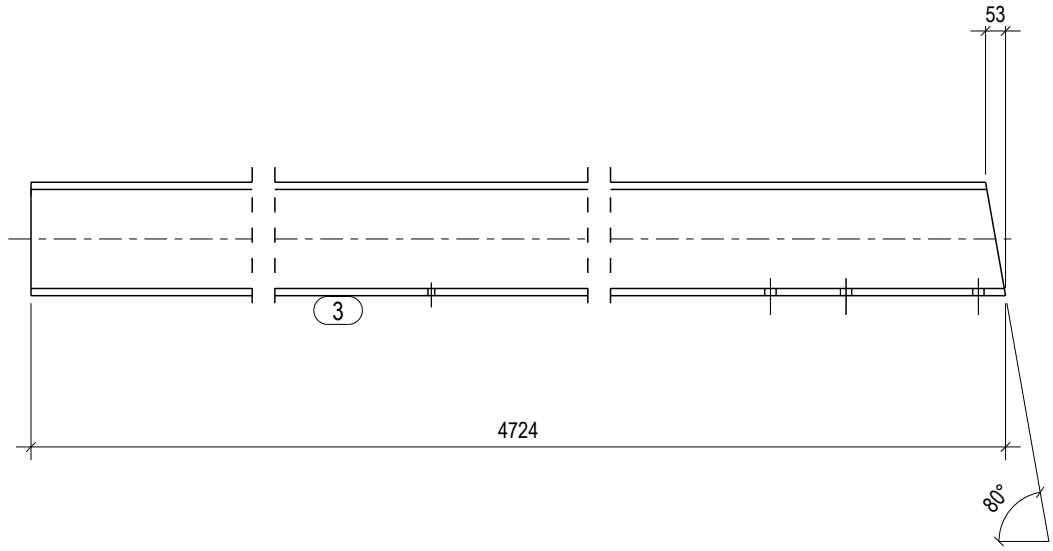

HRVATSKA KOMORA INŽENJERA GRAĐEVINARSTVA
Danijel Ivanušević
dipl.ing.grad.
Ovlašteni inženjer građevinarstva
G 5686

POZICIJA:	3
Profil	HEB300
Materijal	S355J0
Komada:	1
Težina (kg)	552.6
Duljina (mm)	4724

PROJEKTIRANJE SUDIC d.o.o.
za projektiranje, nadzor i savjetovanje

Stara cesta 20a, Mala Rakovica
10430 Samobor (sjedište)
VII. Južna obala 12, 10000 Zagreb (ured)
tel. 01/ 888 9621
e-mail:
info@projektiranje-sudic.com

REVIZIJA 2:				DATUM REVIZIJE:	
REVIZIJA 1:				DATUM REVIZIJE:	
INVESTITOR:	APITAL d.o.o. Ulica Vladimira Nazora 33	GLAVNI PROJEKTANT:	Natalija Imprić , dipl.ing.arh	DATUM:	03.2022.
GRADEVINA:	PROIZVODNA HALA	PROJEKTANT GLAVNOG PROJEKTA:	Danijel Ivanušević, dipl. ing.	T.D.:	772-2021-IZ
LOKACIJA:	Radnička ulica, k.č.br.3295/24, k.o. Vrbovec VRBOVEC	PROJEKTANT RADIONICKE DOKUMENTACIJE:	Danijel Ivanušević, dipl. ing. građ	MJERILO:	1:20
RAZINA PROJEKTA :	RADIONICKA DOKUMENTACIJA	SURADNIK/CA:	-	BR.PRILOGA:	3.3
SADRŽAJ CRTEŽA:	ELEMENTI KONSTRUKCIJE			LIST:	3

1:20

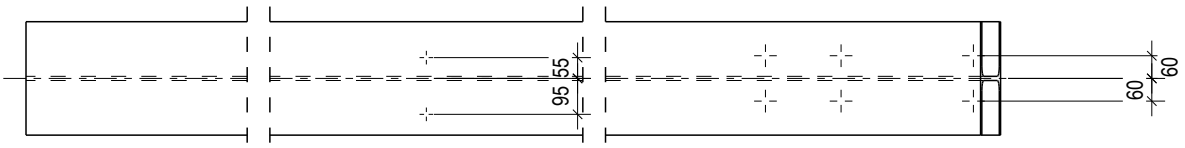

1:20

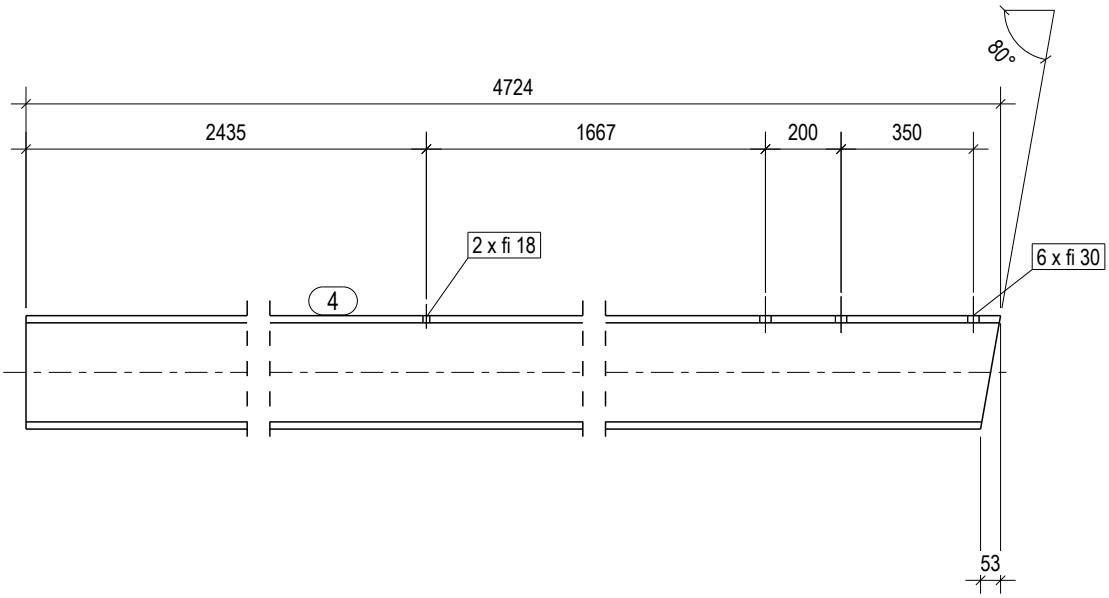

HRVATSKA KOMORA INŽENJERA GRAĐEVINARSTVA
Danijel Ivanušević
dipl.ing.grad.
Ovlašteni inženjer građevinarstva
G 5686

POZICIJA:	4
Profil	HEB300
Materijal	S355J0
Komada:	1
Težina (kg)	552.6
Duljina (mm)	4724

PROJEKTIRANJE SUDIC d.o.o.
za projektiranje, nadzor i savjetovanje

Stara cesta 20a, Mala Rakovica
10430 Samobor (sjedište)
VII. Južna obala 12, 10000 Zagreb (ured)
tel. 01/ 888 9621
e-mail:
info@projektiranje-sudic.com

REVIZIJA 2:				DATUM REVIZIJE:	
REVIZIJA 1:				DATUM REVIZIJE:	
INVESTITOR:	APITAL d.o.o. Ulica Vladimira Nazora 33	GLAVNI PROJEKTANT:	Natalija Imprić , dipl.ing.arh	DATUM:	03.2022.
GRADEVINA:	PROIZVODNA HALA	PROJEKTANT GLAVNOG PROJEKTA:	Danijel Ivanušević, dipl. ing.	T.D.:	772-2021-IZ
LOKACIJA:	Radnička ulica, k.č.br.3295/24, k.o. Vrbovec VRBOVEC	PROJEKTANT RADIONICKE DOKUMENTACIJE:	Danijel Ivanušević, dipl. ing. građ	MJERILO:	1:20
RAZINA PROJEKTA :	RADIONICKA DOKUMENTACIJA	SURADNIK/CA:	-	BR.PRILOGA:	3.3
SADRŽAJ CRTEŽA:	ELEMENTI KONSTRUKCIJE			LIST:	4

1:15

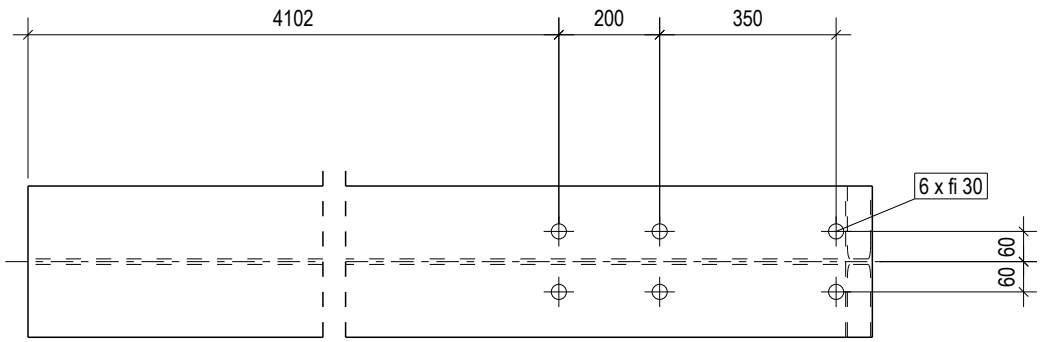

1:15

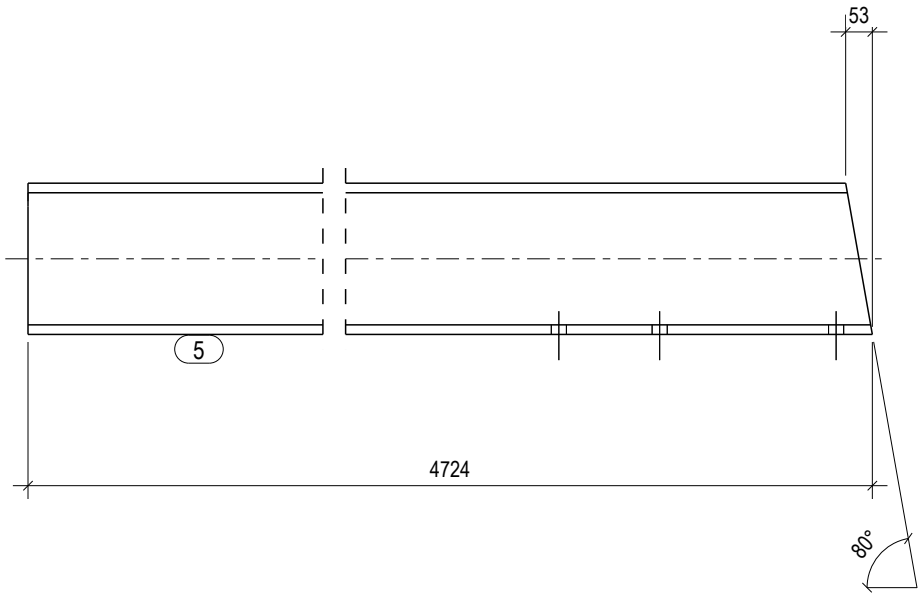

HRVATSKA KOMORA INŽENJERA GRAĐEVINARSTVA
Danijel Ivanušević
dipl.ing.grad.
Ovlašteni inženjer građevinarstva
G 5686

POZICIJA:	5
Profil	HEB300
Materijal	S355J0
Komada:	12
Težina (kg)	552.6
Duljina (mm)	4724

PROJEKTIRANJE SUDIC d.o.o.
za projektiranje, nadzor i savjetovanje

Stara cesta 20a, Mala Rakovica
10430 Samobor (sjedište)
VII. Južna obala 12, 10000 Zagreb (ured)
tel. 01/ 888 9621
e-mail:
info@projektiranje-sudic.com

REVIZIJA 2:				DATUM REVIZIJE:	
REVIZIJA 1:				DATUM REVIZIJE:	
INVESTITOR:	APITAL d.o.o. Ulica Vladimira Nazora 33	GLAVNI PROJEKTANT:	Natalija Imprić , dipl.ing.arh	DATUM:	03.2022.
GRADEVINA:	PROIZVODNA HALA	PROJEKTANT GLAVNOG PROJEKTA:	Danijel Ivanušević, dipl. ing.	T.D.:	772-2021-IZ
LOKACIJA:	Radnička ulica, k.č.br.3295/24, k.o. Vrbovec VRBOVEC	PROJEKTANT RADIONICKE DOKUMENTACIJE:	Danijel Ivanušević, dipl. ing. građ	MJERILO:	1:15
RAZINA PROJEKTA :	RADIONICKA DOKUMENTACIJA	SURADNIK/CA:	-	BR.PRILOGA:	3.3
SADRŽAJ CRTEŽA:	ELEMENTI KONSTRUKCIJE			LIST:	5

1:15

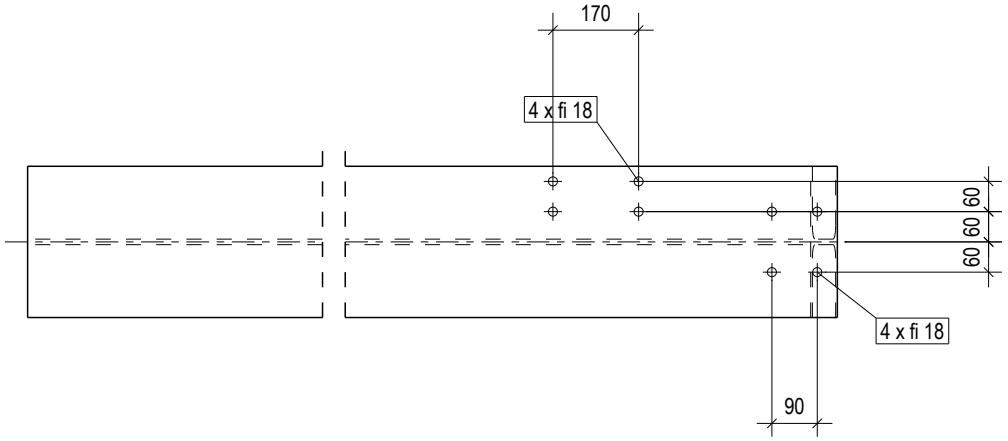

1:15

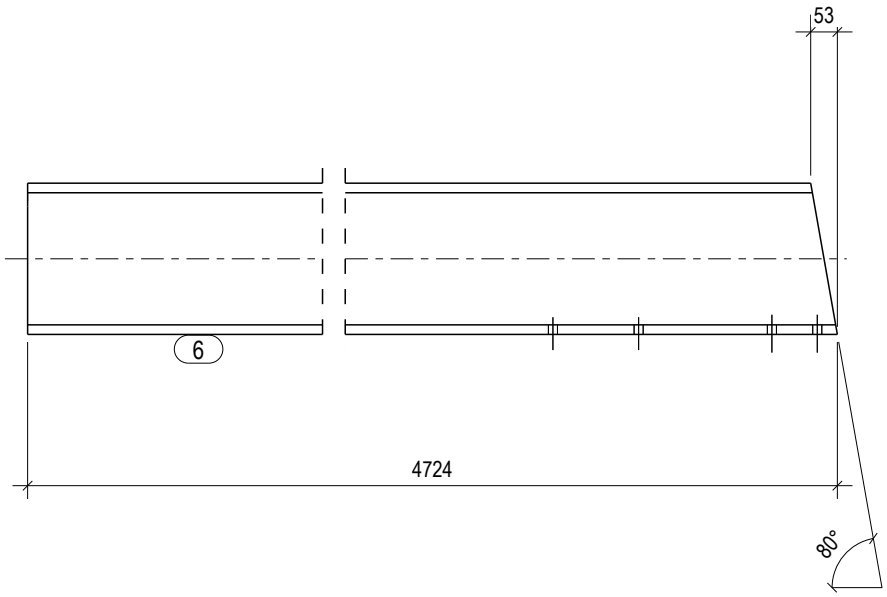

HRVATSKA KOMORA INŽENJERA GRAĐEVINARSTVA
Danijel Ivanušević
dipl.ing.grad.
Ovlašteni inženjer građevinarstva
G 5686

POZICIJA:	6
Profil	HEB300
Materijal	S355J0
Komada:	1
Težina (kg)	552.6
Duljina (mm)	4724

PROJEKTIRANJE SUDIC d.o.o.
za projektiranje, nadzor i savjetovanje

Stara cesta 20a, Mala Rakovica
10430 Samobor (sjedište)
VII. Južna obala 12, 10000 Zagreb (ured)
tel. 01/ 888 9621
e-mail:
info@projektiranje-sudic.com

REVIZIJA 2:				DATUM REVIZIJE:	
REVIZIJA 1:				DATUM REVIZIJE:	
INVESTITOR:	APITAL d.o.o. Ulica Vladimira Nazora 33	GLAVNI PROJEKTANT:	Natalija Imprić , dipl.ing.arh	DATUM:	03.2022.
GRADEVINA:	PROIZVODNA HALA	PROJEKTANT GLAVNOG PROJEKTA:	Danijel Ivanušević, dipl. ing.	T.D.:	772-2021-IZ
LOKACIJA:	Radnička ulica, k.č.br.3295/24, k.o. Vrbovec VRBOVEC	PROJEKTANT RADIONICKE DOKUMENTACIJE:	Danijel Ivanušević, dipl. ing. građ	MJERILO:	1:15
RAZINA PROJEKTA :	RADIONICKA DOKUMENTACIJA	SURADNIK/CA:	-	BR.PRILOGA:	3.3
SADRŽAJ CRTEŽA:	ELEMENTI KONSTRUKCIJE			LIST:	6

1:15

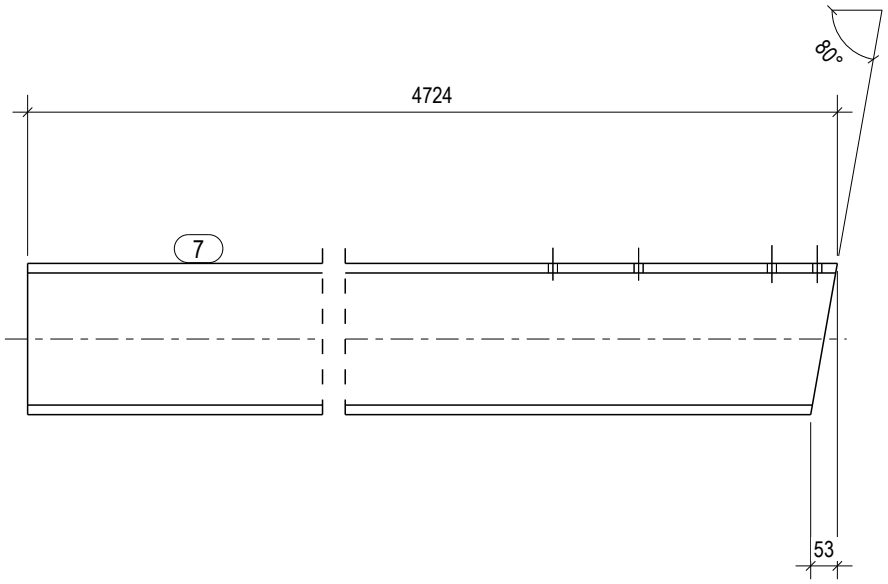

1:15

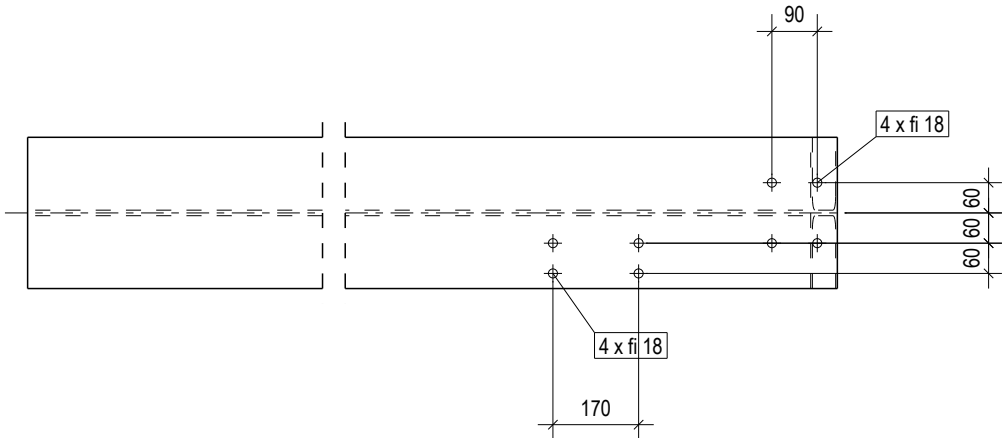

HRVATSKA KOMORA INŽENJERA GRAĐEVINARSTVA
Danijel Ivanušević
dipl.ing.građ.
Ovlašteni inženjer građevinarstva
G 5686

POZICIJA:	7
Profil	HEB300
Materijal	S355J0
Komada:	1
Težina (kg)	552.6
Duljina (mm)	4724

PROJEKTIRANJE SUDIC d.o.o.
za projektiranje, nadzor i savjetovanje

Stara cesta 20a, Mala Rakovica
10430 Samobor (sjedište)
VII. Južna obala 12, 10000 Zagreb (ured)
tel. 01/ 888 9621
e-mail:
info@projektiranje-sudic.com

REVIZIJA 2:				DATUM REVIZIJE:	
REVIZIJA 1:				DATUM REVIZIJE:	
INVESTITOR:	APITAL d.o.o. Ulica Vladimira Nazora 33	GLAVNI PROJEKTANT:	Natalija Imprić , dipl.ing.arh	DATUM:	03.2022.
GRADEVINA:	PROIZVODNA HALA	PROJEKTANT GLAVNOG PROJEKTA:	Danijel Ivanušević, dipl. ing.	T.D.:	772-2021-IZ
LOKACIJA:	Radnička ulica, k.č.br.3295/24, k.o. Vrbovec VRBOVEC	PROJEKTANT RADIONICKE DOKUMENTACIJE:	Danijel Ivanušević, dipl. ing. građ	MJERILO:	1:15
RAZINA PROJEKTA :	RADIONICKA DOKUMENTACIJA	SURADNIK/CA:	-	BR.PRILOGA:	3.3
SADRŽAJ CRTEŽA:	ELEMENTI KONSTRUKCIJE			LIST:	7

1:15

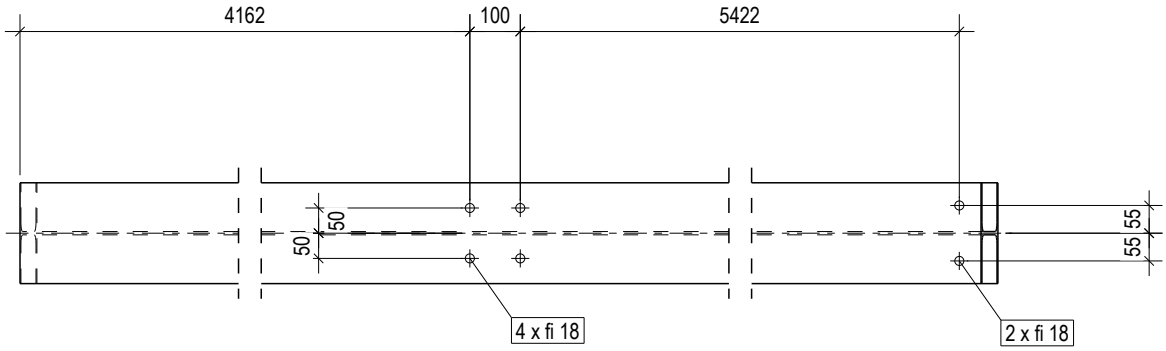

1:15

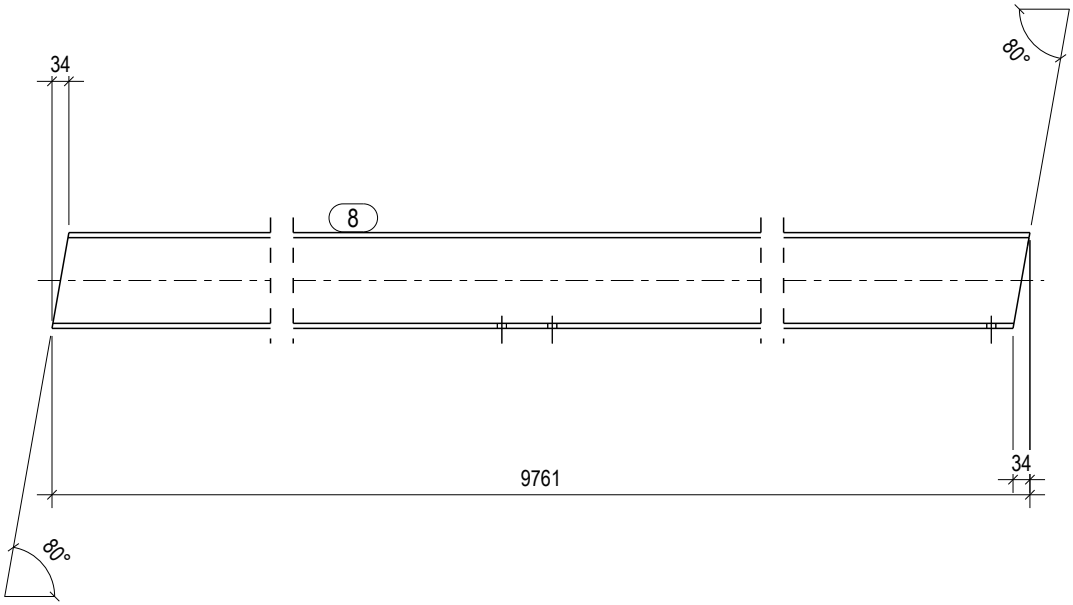

1:15

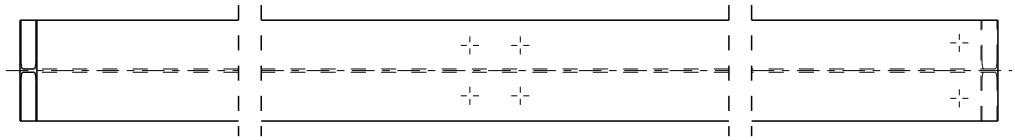

HRVATSKA KOMORA INŽENJERA GRAĐEVINARSTVA
Danijel Ivanušević
dipl.ing.građ.
Ovlašteni inženjer građevinarstva
G 5686

POZICIJA:	8
Profil	HEA200
Materijal	S355J0
Komada:	1
Težina (kg)	412.2
Duljina (mm)	9761

PROJEKTIRANJE SUDIC d.o.o.
za projektiranje, nadzor i savjetovanje

Stara cesta 20a, Mala Rakovica
10430 Samobor (sjedište)
VII. Južna obala 12, 10000 Zagreb (ured)
tel. 01/ 888 9621
e-mail:
info@projektiranje-sudic.com

REVIZIJA 2:				DATUM REVIZIJE:	
REVIZIJA 1:				DATUM REVIZIJE:	
INVESTITOR:	APITAL d.o.o. Ulica Vladimira Nazora 33	GLAVNI PROJEKTANT:	Natalija Imprić , dipl.ing.arh	DATUM:	03.2022.
GRADEVINA:	PROIZVODNA HALA	PROJEKTANT GLAVNOG PROJEKTA:	Danijel Ivanušević, dipl. ing.	T.D.:	772-2021-IZ
LOKACIJA:	Radnička ulica, k.č.br.3295/24, k.o. Vrbovec VRBOVEC	PROJEKTANT RADIONICKE DOKUMENTACIJE:	Danijel Ivanušević, dipl. ing. građ	MJERILO:	1:15
RAZINA PROJEKTA :	RADIONICKA DOKUMENTACIJA	SURADNIK/CA:	-	BR.PRILOGA:	3.3
SADRŽAJ CRTEŽA:	ELEMENTI KONSTRUKCIJE			LIST:	8

1:20

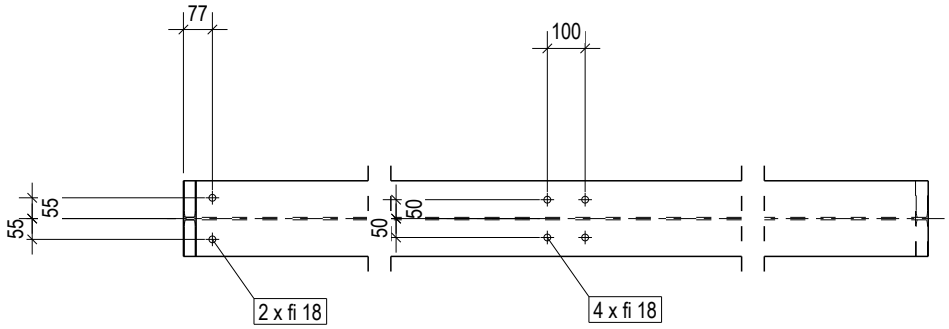

1:20

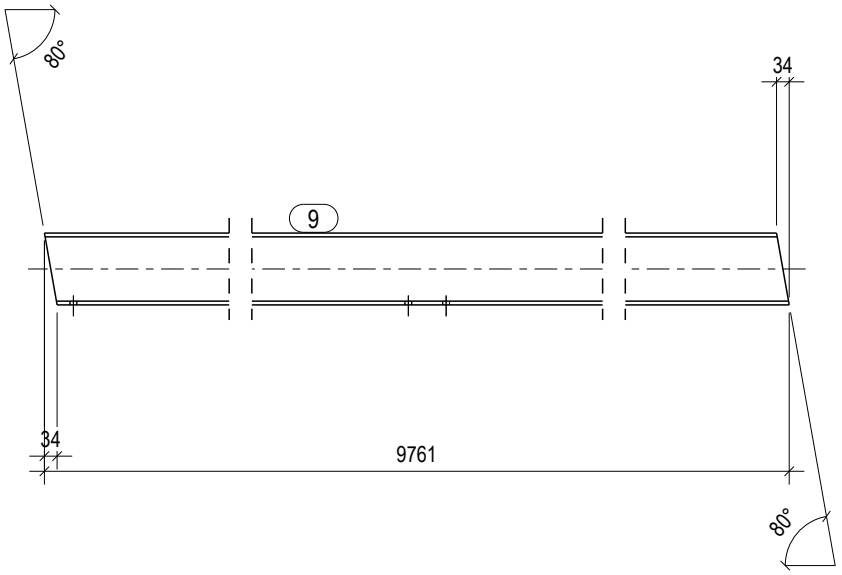

1:20

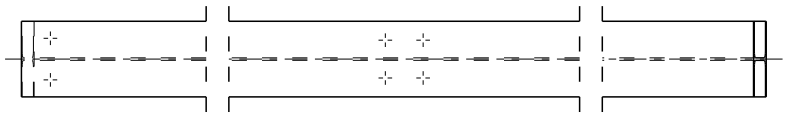

HRVATSKA KOMORA INŽENJERA GRAĐEVINARSTVA
Danijel Ivanušević
dipl.ing.grad.
Ovlašteni inženjer građevinarstva
G 5686

POZICIJA:	9
Profil	HEA200
Materijal	S355J0
Komada:	1
Težina (kg)	412.2
Duljina (mm)	9761

PROJEKTIRANJE SUDIC d.o.o.
za projektiranje, nadzor i savjetovanje

Stara cesta 20a, Mala Rakovica
10430 Samobor (sjedište)
VII. Južna obala 12, 10000 Zagreb (ured)
tel. 01/ 888 9621
e-mail:
info@projektiranje-sudic.com

REVIZIJA 2:				DATUM REVIZIJE:	
REVIZIJA 1:				DATUM REVIZIJE:	
INVESTITOR:	APITAL d.o.o. Ulica Vladimira Nazora 33	GLAVNI PROJEKTANT:	Natalija Imprić , dipl.ing.arh	DATUM:	03.2022.
GRADEVINA:	PROIZVODNA HALA	PROJEKTANT GLAVNOG PROJEKTA:	Danijel Ivanušević, dipl. ing.	T.D.:	772-2021-IZ
LOKACIJA:	Radnička ulica, k.č.br.3295/24, k.o. Vrbovec VRBOVEC	PROJEKTANT RADIONICKE DOKUMENTACIJE:	Danijel Ivanušević, dipl. ing. građ	MJERILO:	1:20
RAZINA PROJEKTA :	RADIONICKA DOKUMENTACIJA	SURADNIK/CA:	-	BR.PRILOGA:	3.3
SADRŽAJ CRTEŽA:	ELEMENTI KONSTRUKCIJE			LIST:	9

1:10

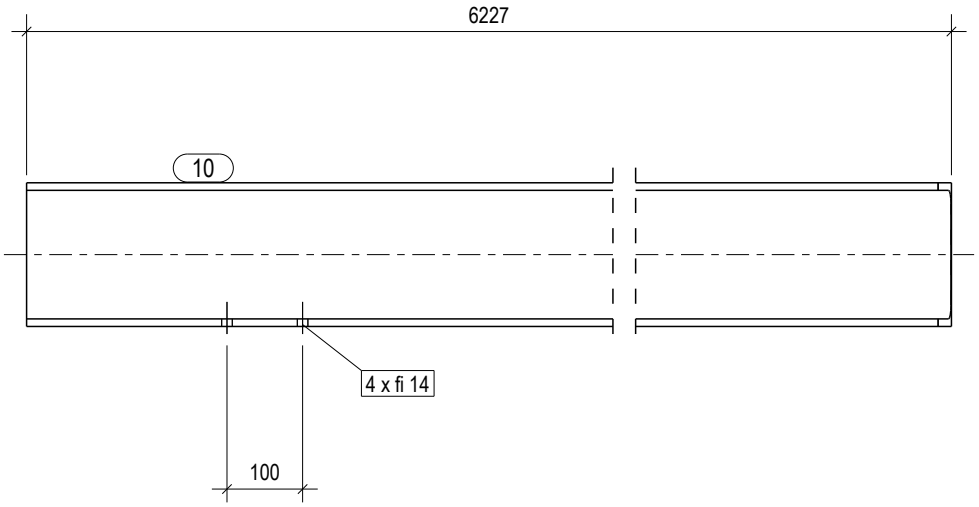

1:10

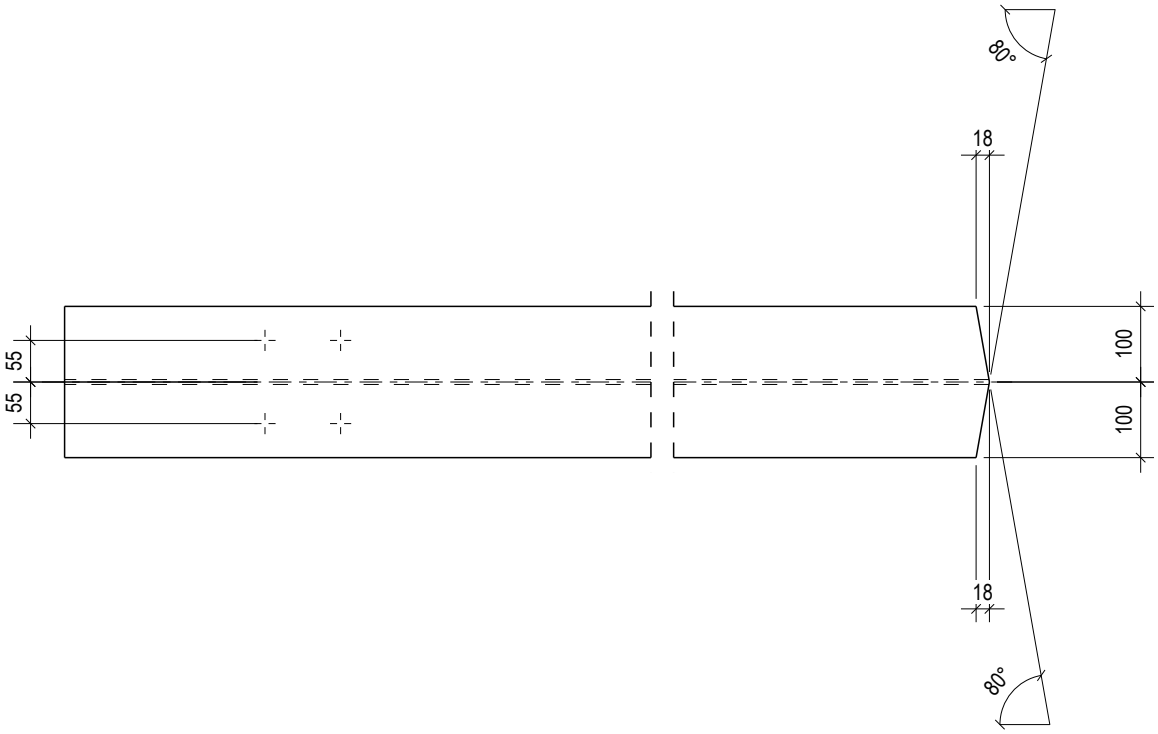

HRVATSKA KOMORA INŽENJERA GRAĐEVINARSTVA
Danijel Ivanušević
dipl.ing.građ.
Ovlašteni inženjer građevinarstva
G 5686

POZICIJA:	10
Profil	HEA200
Materijal	S355J0
Komada:	1
Težina (kg)	263.0
Duljina (mm)	6227

PROJEKTIRANJE SUDIC d.o.o.
za projektiranje, nadzor i savjetovanje

Stara cesta 20a, Mala Rakovica
10430 Samobor (sjedište)
VII. Južna obala 12, 10000 Zagreb (ured)
tel. 01/ 888 9621
e-mail:
info@projektiranje-sudic.com

REVIZIJA 2:				DATUM REVIZIJE:	
REVIZIJA 1:				DATUM REVIZIJE:	
INVESTITOR:	APITAL d.o.o. Ulica Vladimira Nazora 33	GLAVNI PROJEKTANT:	Natalija Imprić , dipl.ing.arh	DATUM:	03.2022.
GRADEVINA:	PROIZVODNA HALA	PROJEKTANT GLAVNOG PROJEKTA:	Danijel Ivanušević, dipl. ing.	T.D.:	772-2021-IZ
LOKACIJA:	Radnička ulica, k.č.br.3295/24, k.o. Vrbovec VRBOVEC	PROJEKTANT RADIONICKE DOKUMENTACIJE:	Danijel Ivanušević, dipl. ing. građ	MJERILO:	1:10
RAZINA PROJEKTA :	RADIONICKA DOKUMENTACIJA	SURADNIK/CA:	-	BR.PRILOGA:	3.3
SADRŽAJ CRTEŽA:	ELEMENTI KONSTRUKCIJE			LIST:	10

1:20

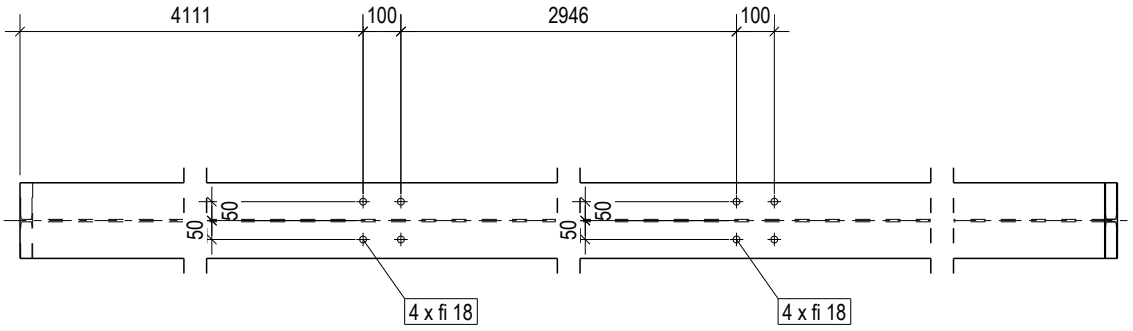

1:20

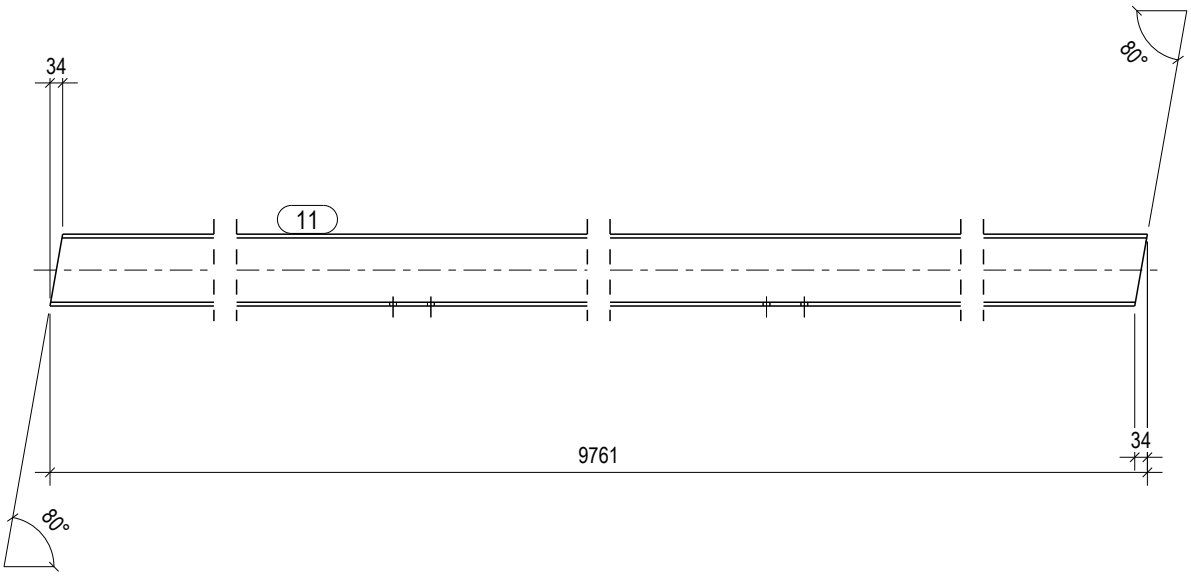

1:20

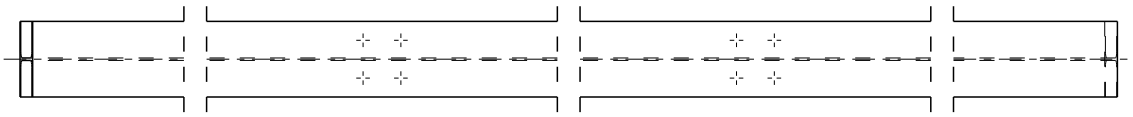

HRVATSKA KOMORA INŽENJERA GRAĐEVINARSTVA
Danijel Ivanušević
dipl.ing.grad.
Ovlašteni inženjer građevinarstva
G 5686

POZICIJA:	11
Profil	HEA200
Materijal	S355J0
Komada:	2
Težina (kg)	412.2
Duljina (mm)	9761

PROJEKTIRANJE SUDIC d.o.o.
za projektiranje, nadzor i savjetovanje

Stara cesta 20a, Mala Rakovica
10430 Samobor (sjedište)
VII. Južna obala 12, 10000 Zagreb (ured)
tel. 01/ 888 9621
e-mail:
info@projektiranje-sudic.com

REVIZIJA 2:				DATUM REVIZIJE:	
REVIZIJA 1:				DATUM REVIZIJE:	
INVESTITOR:	APITAL d.o.o. Ulica Vladimira Nazora 33	GLAVNI PROJEKTANT:	Natalija Imprić , dipl.ing.arh	DATUM:	03.2022.
GRADEVINA:	PROIZVODNA HALA	PROJEKTANT GLAVNOG PROJEKTA:	Danijel Ivanušević, dipl. ing.	T.D.:	772-2021-IZ
LOKACIJA:	Radnička ulica, k.č.br.3295/24, k.o. Vrbovec VRBOVEC	PROJEKTANT RADIONICKE DOKUMENTACIJE:	Danijel Ivanušević, dipl. ing. građ	MJERILO:	1:20
RAZINA PROJEKTA :	RADIONICKA DOKUMENTACIJA	SURADNIK/CA:	-	BR.PRILOGA:	3.3
SADRŽAJ CRTEŽA:	ELEMENTI KONSTRUKCIJE			LIST:	11

1:20

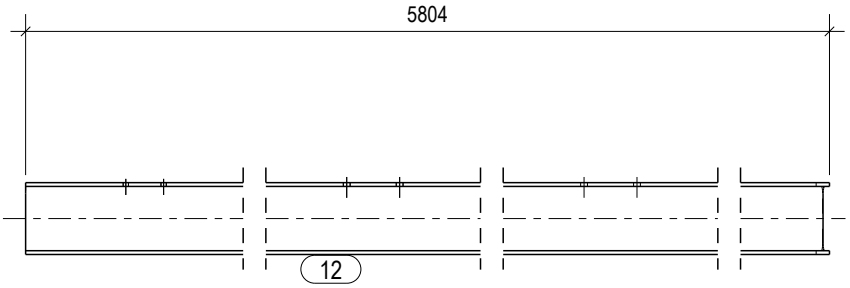

1:20

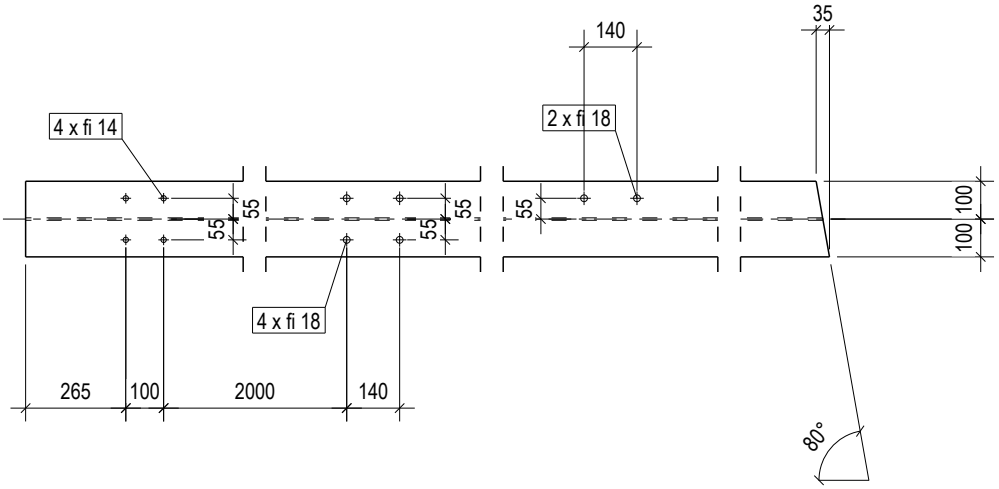

HRVATSKA KOMORA INŽENJERA GRAĐEVINARSTVA
Danijel Ivanušević
dipl.ing.grad.
Ovlašteni inženjer građevinarstva
G 5686

POZICIJA:	12
Profil	HEA200
Materijal	S355J0
Komada:	1
Težina (kg)	245.1
Duljina (mm)	5804

PROJEKTIRANJE SUDIC d.o.o.
za projektiranje, nadzor i savjetovanje

Stara cesta 20a, Mala Rakovica
10430 Samobor (sjedište)
VII. Južna obala 12, 10000 Zagreb (ured)
tel. 01/ 888 9621
e-mail:
info@projektiranje-sudic.com

REVIZIJA 2:				DATUM REVIZIJE:	
REVIZIJA 1:				DATUM REVIZIJE:	
INVESTITOR:	APITAL d.o.o. Ulica Vladimira Nazora 33	GLAVNI PROJEKTANT:	Natalija Imprić , dipl.ing.arh	DATUM:	03.2022.
GRADEVINA:	PROIZVODNA HALA	PROJEKTANT GLAVNOG PROJEKTA:	Danijel Ivanušević, dipl. ing.	T.D.:	772-2021-IZ
LOKACIJA:	Radnička ulica, k.č.br.3295/24, k.o. Vrbovec VRBOVEC	PROJEKTANT RADIONICKE DOKUMENTACIJE:	Danijel Ivanušević, dipl. ing. građ	MJERILO:	1:20
RAZINA PROJEKTA :	RADIONICKA DOKUMENTACIJA	SURADNIK/CA:	-	BR.PRILOGA:	3.3
SADRŽAJ CRTEŽA:	ELEMENTI KONSTRUKCIJE			LIST:	12

1:20

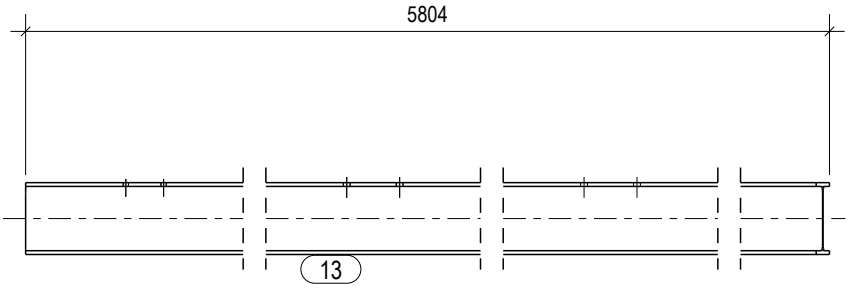

1:20

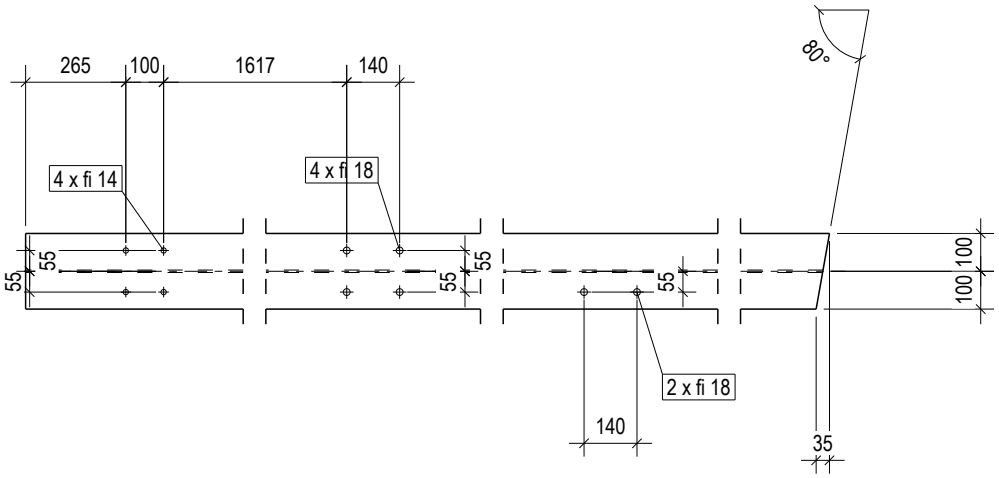

HRVATSKA KOMORA INŽENJERA GRAĐEVINARSTVA
Danijel Ivanušević
dipl.ing.grad.
Ovlašteni inženjer građevinarstva
G 5686

POZICIJA:	13
Profil	HEA200
Materijal	S355J0
Komada:	1
Težina (kg)	245.1
Duljina (mm)	5804

PROJEKTIRANJE SUDIC d.o.o.
za projektiranje, nadzor i savjetovanje

Stara cesta 20a, Mala Rakovica
10430 Samobor (sjedište)
VII. Južna obala 12, 10000 Zagreb (ured)
tel. 01/ 888 9621
e-mail:
info@projektiranje-sudic.com

REVIZIJA 2:				DATUM REVIZIJE:	
REVIZIJA 1:				DATUM REVIZIJE:	
INVESTITOR:	APITAL d.o.o. Ulica Vladimira Nazora 33	GLAVNI PROJEKTANT:	Natalija Imprić , dipl.ing.arh	DATUM:	03.2022.
GRADEVINA:	PROIZVODNA HALA	PROJEKTANT GLAVNOG PROJEKTA:	Danijel Ivanušević, dipl. ing.	T.D.:	772-2021-IZ
LOKACIJA:	Radnička ulica, k.č.br.3295/24, k.o. Vrbovec VRBOVEC	PROJEKTANT RADIONICKE DOKUMENTACIJE:	Danijel Ivanušević, dipl. ing. građ	MJERILO:	1:20
RAZINA PROJEKTA :	RADIONICKA DOKUMENTACIJA	SURADNIK/CA:	-	BR.PRILOGA:	3.3
SADRŽAJ CRTEŽA:	ELEMENTI KONSTRUKCIJE			LIST:	13

1:15

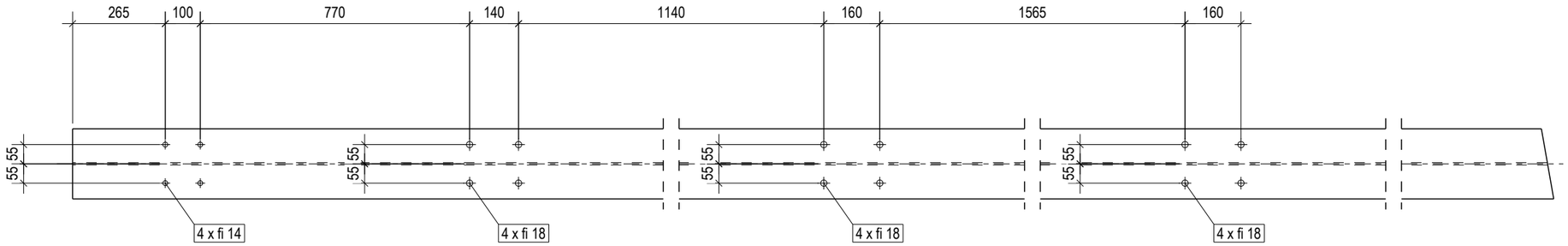

1:15

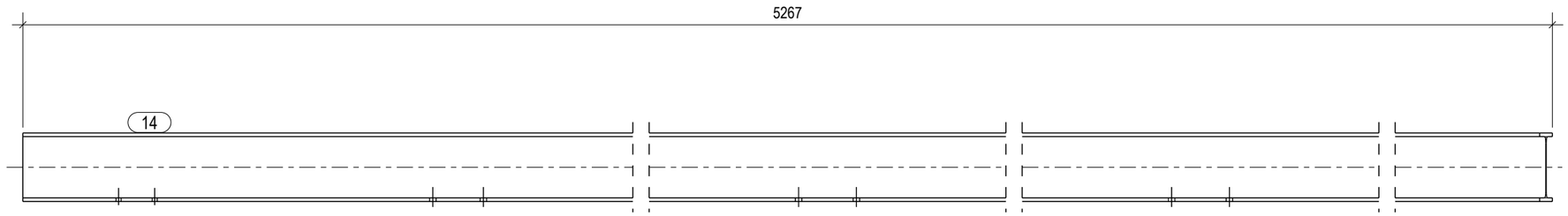

1:15

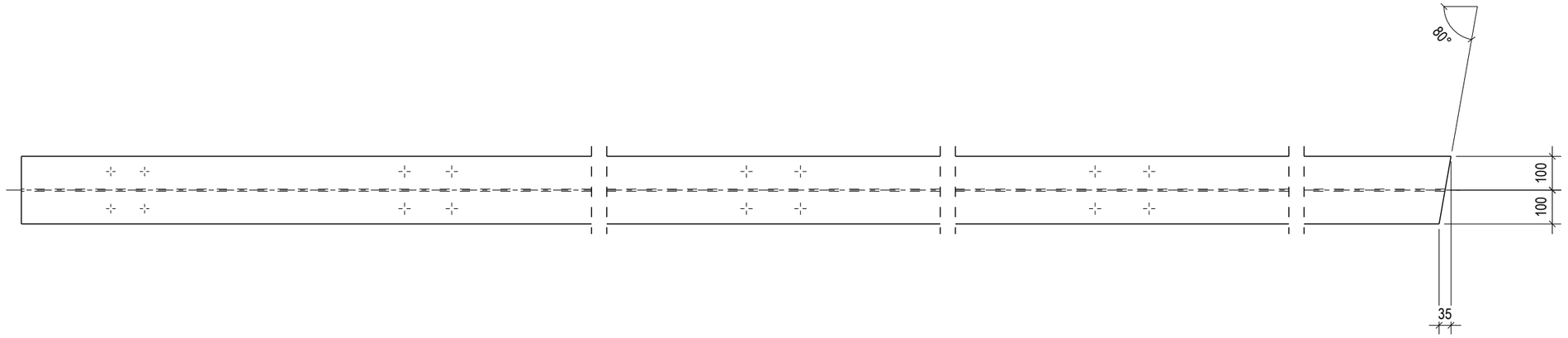

HRVATSKA KOMORA INŽENJERA GRAĐEVINARSTVA
Danijel Ivanušević
dipl.ing.građ.
Ovlašteni inženjer građevinarstva
G 5686

POZICIJA:	14
Profil	HEA200
Materijal	S355J0
Komada:	1
Težina (kg)	222.4
Duljina (mm)	5267

PROJEKTIRANJE SUDIC d.o.o.
za projektiranje, nadzor i savjetovanje

Stara cesta 20a, Mala Rakovica
10430 Samobor (sjedište)
VII. Južna obala 12, 10000 Zagreb (ured)
tel. 01/ 888 9621
e-mail:
info@projektiranje-sudic.com

REVIZIJA 2:				DATUM REVIZIJE:	
REVIZIJA 1:				DATUM REVIZIJE:	
INVESTITOR:	APITAL d.o.o. Ulica Vladimira Nazora 33	GLAVNI PROJEKTANT:	Natalija Imprić , dipl.ing.arh	DATUM:	03.2022.
GRADEVINA:	PROIZVODNA HALA	PROJEKTANT GLAVNOG PROJEKTA:	Danijel Ivanušević, dipl. ing.	T.D.:	772-2021-IZ
LOKACIJA:	Radnička ulica, k.č.br.3295/24, k.o. Vrbovec VRBOVEC	PROJEKTANT RADIONICKE DOKUMENTACIJE:	Danijel Ivanušević, dipl. ing. građ	MJERILO:	1:15
RAZINA PROJEKTA :	RADIONICKA DOKUMENTACIJA	SURADNIK/CA:	-	BR.PRILOGA:	3.3
SADRŽAJ CRTEŽA:	ELEMENTI KONSTRUKCIJE			LIST:	14

1:20

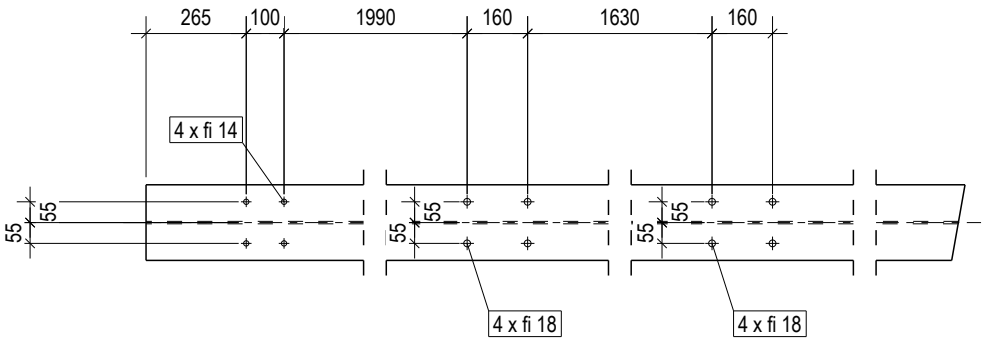

1:20

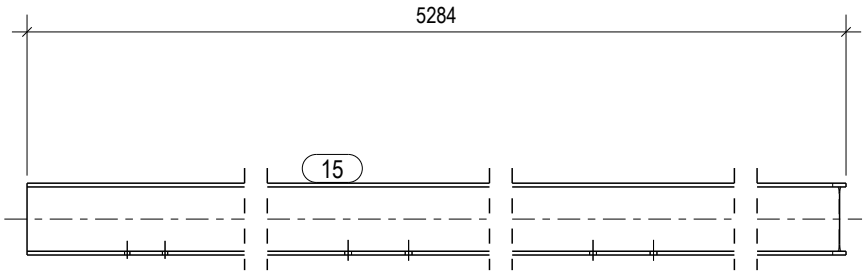

1:20

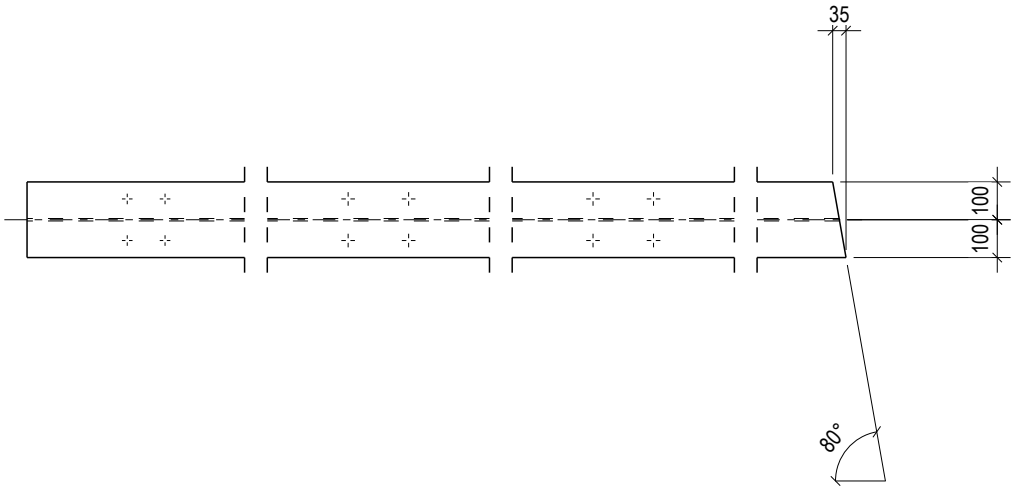

HRVATSKA KOMORA INŽENJERA GRAĐEVINARSTVA
Danijel Ivanušević
dipl.ing.građ.
Ovlašteni inženjer građevinarstva
G 5686

POZICIJA:	15
Profil	HEA200
Materijal	S355J0
Komada:	1
Težina (kg)	223.2
Duljina (mm)	5284

PROJEKTIRANJE SUDIC d.o.o.
za projektiranje, nadzor i savjetovanje

Stara cesta 20a, Mala Rakovica
10430 Samobor (sjedište)
VII. Južna obala 12, 10000 Zagreb (ured)
tel. 01/ 888 9621
e-mail:
info@projektiranje-sudic.com

REVIZIJA 2:				DATUM REVIZIJE:	
REVIZIJA 1:				DATUM REVIZIJE:	
INVESTITOR:	APITAL d.o.o. Ulica Vladimira Nazora 33	GLAVNI PROJEKTANT:	Natalija Imprić , dipl.ing.arh	DATUM:	03.2022.
GRADEVINA:	PROIZVODNA HALA	PROJEKTANT GLAVNOG PROJEKTA:	Danijel Ivanušević, dipl. ing.	T.D.:	772-2021-IZ
LOKACIJA:	Radnička ulica, k.č.br.3295/24, k.o. Vrbovec VRBOVEC	PROJEKTANT RADIONICKE DOKUMENTACIJE:	Danijel Ivanušević, dipl. ing. građ	MJERILO:	1:20
RAZINA PROJEKTA :	RADIONICKA DOKUMENTACIJA	SURADNIK/CA:	-	BR.PRILOGA:	3.3
SADRŽAJ CRTEŽA:	ELEMENTI KONSTRUKCIJE			LIST:	15

1:20

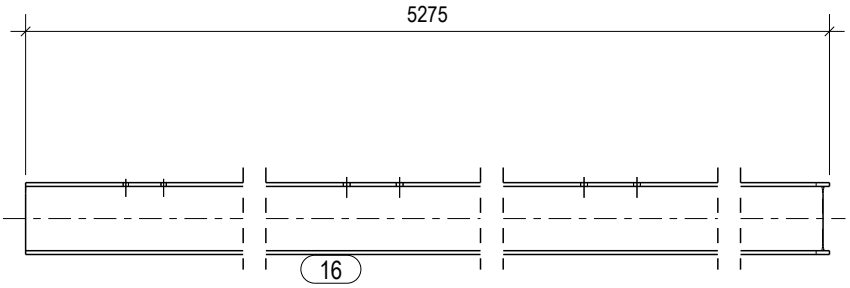

1:20

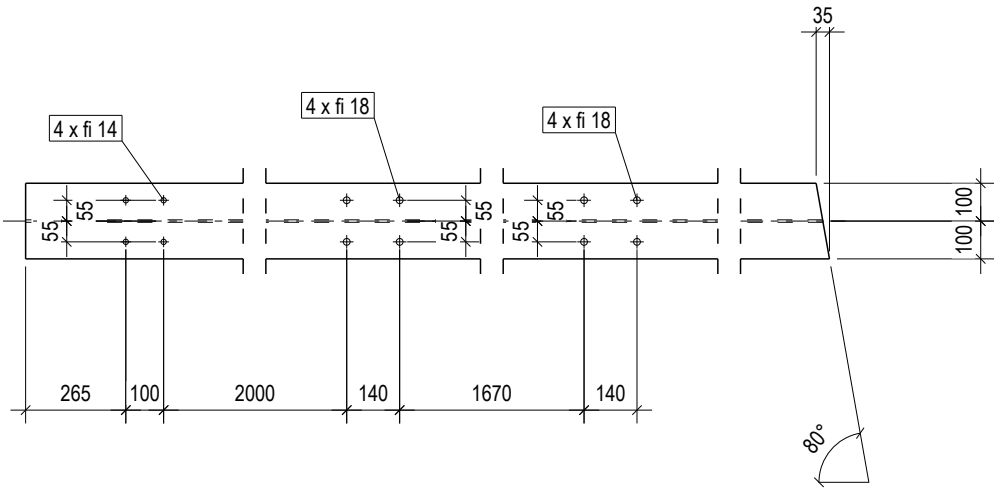

HRVATSKA KOMORA INŽENJERA GRAĐEVINARSTVA
Danijel Ivanušević
dipl.ing.grad.
Ovlašteni inženjer građevinarstva
G 5686

POZICIJA:	16
Profil	HEA200
Materijal	S355J0
Komada:	1
Težina (kg)	222.8
Duljina (mm)	5275

PROJEKTIRANJE SUDIC d.o.o.
za projektiranje, nadzor i savjetovanje

Stara cesta 20a, Mala Rakovica
10430 Samobor (sjedište)
VII. Južna obala 12, 10000 Zagreb (ured)
tel. 01/ 888 9621
e-mail:
info@projektiranje-sudic.com

REVIZIJA 2:				DATUM REVIZIJE:	
REVIZIJA 1:				DATUM REVIZIJE:	
INVESTITOR:	APITAL d.o.o. Ulica Vladimira Nazora 33	GLAVNI PROJEKTANT:	Natalija Imprić , dipl.ing.arh	DATUM:	03.2022.
GRADEVINA:	PROIZVODNA HALA	PROJEKTANT GLAVNOG PROJEKTA:	Danijel Ivanušević, dipl. ing.	T.D.:	772-2021-IZ
LOKACIJA:	Radnička ulica, k.č.br.3295/24, k.o. Vrbovec VRBOVEC	PROJEKTANT RADIONICKE DOKUMENTACIJE:	Danijel Ivanušević, dipl. ing. građ	MJERILO:	1:20
RAZINA PROJEKTA :	RADIONICKA DOKUMENTACIJA	SURADNIK/CA:	-	BR.PRILOGA:	3.3
SADRŽAJ CRTEŽA:	ELEMENTI KONSTRUKCIJE			LIST:	16

1:20

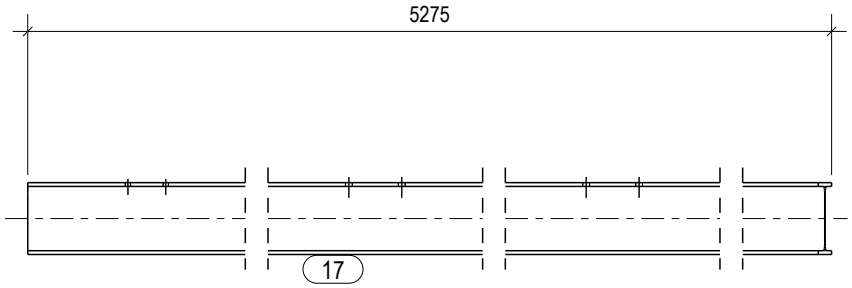

1:20

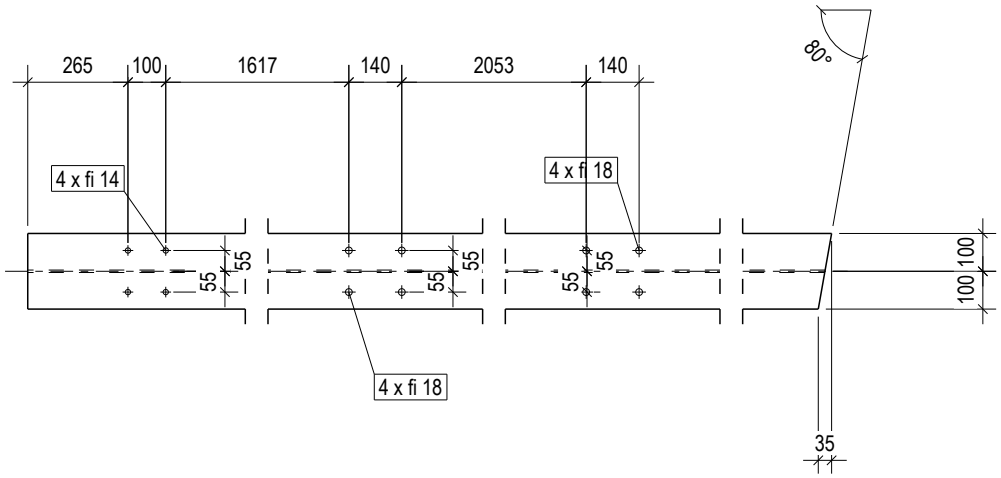

HRVATSKA KOMORA INŽENJERA GRAĐEVINARSTVA
Danijel Ivanušević
dipl.ing.građ.
Ovlašteni inženjer građevinarstva
G 5686

POZICIJA:	17
Profil	HEA200
Materijal	S355J0
Komada:	1
Težina (kg)	222.8
Duljina (mm)	5275

PROJEKTIRANJE SUDIC d.o.o.
za projektiranje, nadzor i savjetovanje

Stara cesta 20a, Mala Rakovica
10430 Samobor (sjedište)
VII. Južna obala 12, 10000 Zagreb (ured)
tel. 01/ 888 9621
e-mail:
info@projektiranje-sudic.com

REVIZIJA 2:				DATUM REVIZIJE:	
REVIZIJA 1:				DATUM REVIZIJE:	
INVESTITOR:	APITAL d.o.o. Ulica Vladimira Nazora 33	GLAVNI PROJEKTANT:	Natalija Imprić , dipl.ing.arh	DATUM:	03.2022.
GRADEVINA:	PROIZVODNA HALA	PROJEKTANT GLAVNOG PROJEKTA:	Danijel Ivanušević, dipl. ing.	T.D.:	772-2021-IZ
LOKACIJA:	Radnička ulica, k.č.br.3295/24, k.o. Vrbovec VRBOVEC	PROJEKTANT RADIONICKE DOKUMENTACIJE:	Danijel Ivanušević, dipl. ing. građ	MJERILO:	1:20
RAZINA PROJEKTA :	RADIONICKA DOKUMENTACIJA	SURADNIK/CA:	-	BR.PRILOGA:	3.3
SADRŽAJ CRTEŽA:	ELEMENTI KONSTRUKCIJE			LIST:	17

1:10

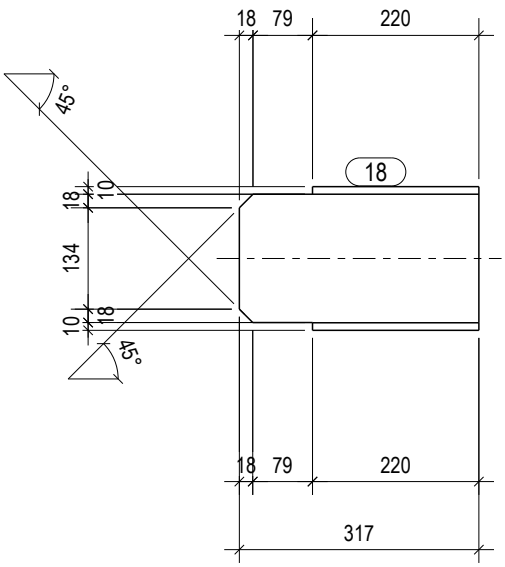

1:10

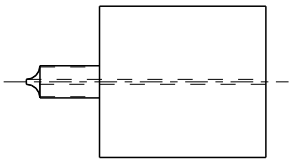

HRVATSKA KOMORA INŽENJERA GRAĐEVINARSTVA
Danijel Ivanušević
dipl.ing.građ.
Ovlašteni inženjer građevinarstva
G 5686

POZICIJA:	18
Profil	HEA200
Materijal	S355J0
Komada:	1
Težina (kg)	13.4
Duljina (mm)	317

PROJEKTIRANJE SUDIC d.o.o.
za projektiranje, nadzor i savjetovanje

Stara cesta 20a, Mala Rakovica
10430 Samobor (sjedište)
VII. Južna obala 12, 10000 Zagreb (ured)
tel. 01/ 888 9621
e-mail:
info@projektiranje-sudic.com

REVIZIJA 2:				DATUM REVIZIJE:	
REVIZIJA 1:				DATUM REVIZIJE:	
INVESTITOR:	APITAL d.o.o. Ulica Vladimira Nazora 33	GLAVNI PROJEKTANT:	Natalija Imprić , dipl.ing.arh	DATUM:	03.2022.
GRADEVINA:	PROIZVODNA HALA	PROJEKTANT GLAVNOG PROJEKTA:	Danijel Ivanušević, dipl. ing.	T.D.:	772-2021-IZ
LOKACIJA:	Radnička ulica, k.č.br.3295/24, k.o. Vrbovec VRBOVEC	PROJEKTANT RADIONICKE DOKUMENTACIJE:	Danijel Ivanušević, dipl. ing. građ	MJERILO:	1:10
RAZINA PROJEKTA :	RADIONICKA DOKUMENTACIJA	SURADNIK/CA:	-	BR.PRILOGA:	3.3
SADRŽAJ CRTEŽA:	ELEMENTI KONSTRUKCIJE			LIST:	18

1:10

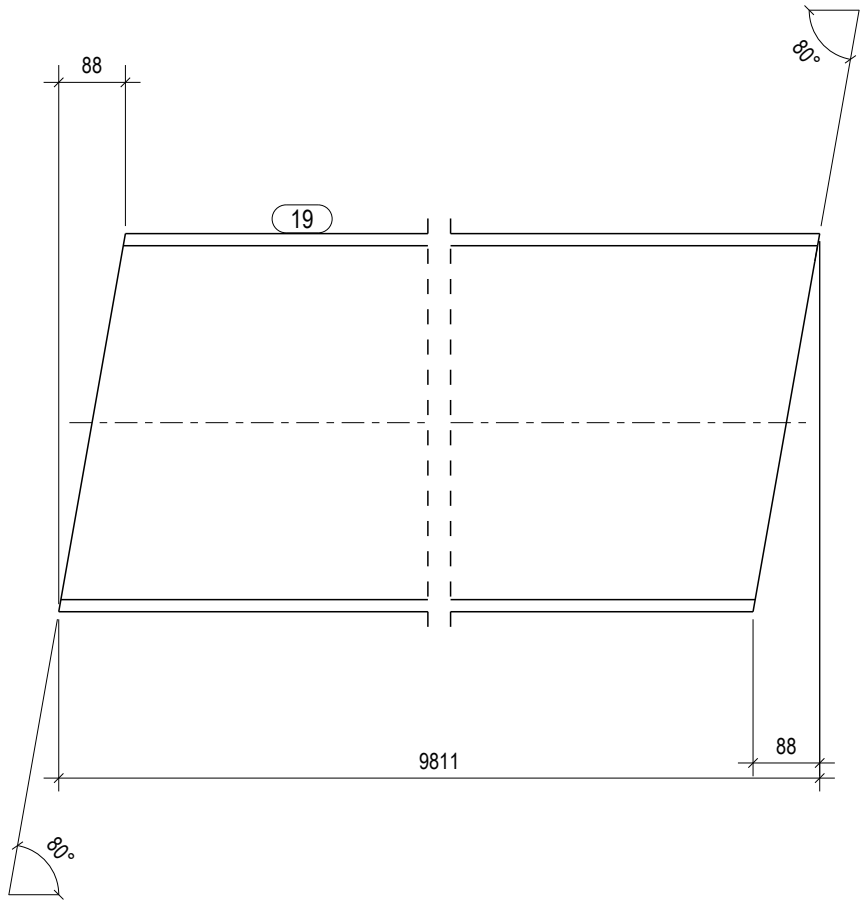

1:10

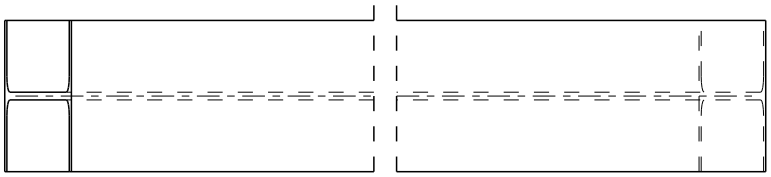

HRVATSKA KOMORA INŽENJERA GRAĐEVINARSTVA
Danijel Ivanušević
dipl.ing.građ.
Ovlašteni inženjer građevinarstva
G 5686

POZICIJA:	19
Profil	IPE500
Materijal	S355J0
Komada:	14
Težina (kg)	893.4
Duljina (mm)	9811

PROJEKTIRANJE SUDIC d.o.o.
za projektiranje, nadzor i savjetovanje

Stara cesta 20a, Mala Rakovica
10430 Samobor (sjedište)
VII. Južna obala 12, 10000 Zagreb (ured)
tel. 01/ 888 9621
e-mail:
info@projektiranje-sudic.com

REVIZIJA 2:				DATUM REVIZIJE:	
REVIZIJA 1:				DATUM REVIZIJE:	
INVESTITOR:	APITAL d.o.o. Ulica Vladimira Nazora 33	GLAVNI PROJEKTANT:	Natalija Imprić , dipl.ing.arh	DATUM:	03.2022.
GRADEVINA:	PROIZVODNA HALA	PROJEKTANT GLAVNOG PROJEKTA:	Danijel Ivanušević, dipl. ing.	T.D.:	772-2021-IZ
LOKACIJA:	Radnička ulica, k.č.br.3295/24, k.o. Vrbovec VRBOVEC	PROJEKTANT RADIONICKE DOKUMENTACIJE:	Danijel Ivanušević, dipl. ing. građ	MJERILO:	1:10
RAZINA PROJEKTA :	RADIONICKA DOKUMENTACIJA	SURADNIK/CA:	-	BR.PRILOGA:	3.3
SADRŽAJ CRTEŽA:	ELEMENTI KONSTRUKCIJE			LIST:	19

1:10

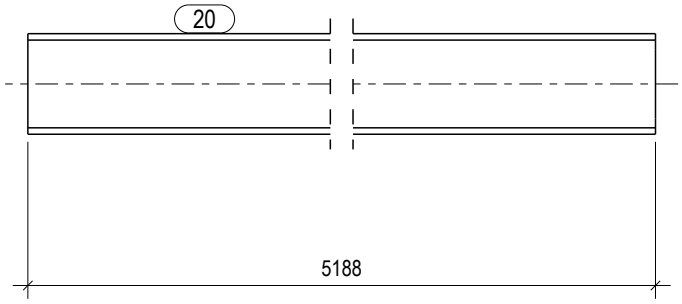

1:10

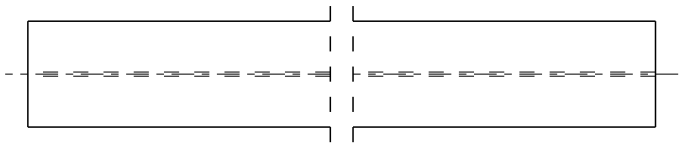

HRVATSKA KOMORA INŽENJERA GRAĐEVINARSTVA
Danijel Ivanušević
dipl.ing.grad.
Ovlašteni inženjer građevinarstva
G 5686

POZICIJA:	20
Profil	HEA140
Materijal	S355J0
Komada:	12
Težina (kg)	127.9
Duljina (mm)	5188

PROJEKTIRANJE SUDIC d.o.o.
za projektiranje, nadzor i savjetovanje

Stara cesta 20a, Mala Rakovica
10430 Samobor (sjedište)
VII. Južna obala 12, 10000 Zagreb (ured)
tel. 01/ 888 9621
e-mail:
info@projektiranje-sudic.com

REVIZIJA 2:				DATUM REVIZIJE:	
REVIZIJA 1:				DATUM REVIZIJE:	
INVESTITOR:	APITAL d.o.o. Ulica Vladimira Nazora 33	GLAVNI PROJEKTANT:	Natalija Imprić , dipl.ing.arh	DATUM:	03.2022.
GRADEVINA:	PROIZVODNA HALA	PROJEKTANT GLAVNOG PROJEKTA:	Danijel Ivanušević, dipl. ing.	T.D.:	772-2021-IZ
LOKACIJA:	Radnička ulica, k.č.br.3295/24, k.o. Vrbovec VRBOVEC	PROJEKTANT RADIONICKE DOKUMENTACIJE:	Danijel Ivanušević, dipl. ing. građ	MJERILO:	1:10
RAZINA PROJEKTA :	RADIONICKA DOKUMENTACIJA	SURADNIK/CA:	-	BR.PRILOGA:	3.3
SADRŽAJ CRTEŽA:	ELEMENTI KONSTRUKCIJE			LIST:	20

1:10

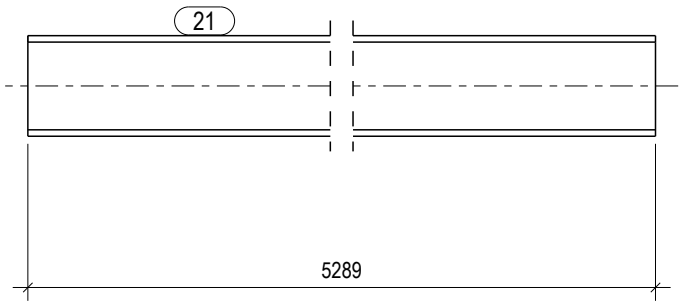

1:10

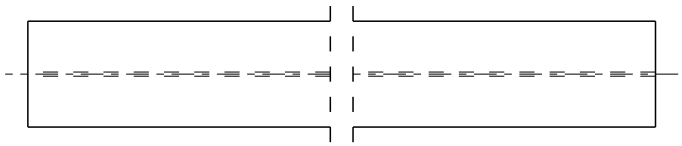

HRVATSKA KOMORA INŽENJERA GRAĐEVINARSTVA
Danijel Ivanušević
dipl.ing.grad.
Ovlašteni inženjer građevinarstva
G 5686

POZICIJA:	21
Profil	HEA140
Materijal	S355J0
Komada:	48
Težina (kg)	130.4
Duljina (mm)	5289

PROJEKTIRANJE SUDIC d.o.o.
za projektiranje, nadzor i savjetovanje

Stara cesta 20a, Mala Rakovica
10430 Samobor (sjedište)
VII. Južna obala 12, 10000 Zagreb (ured)
tel. 01/ 888 9621
e-mail:
info@projektiranje-sudic.com

REVIZIJA 2:				DATUM REVIZIJE:	
REVIZIJA 1:				DATUM REVIZIJE:	
INVESTITOR:	APITAL d.o.o. Ulica Vladimira Nazora 33	GLAVNI PROJEKTANT:	Natalija Imprić , dipl.ing.arh	DATUM:	03.2022.
GRADEVINA:	PROIZVODNA HALA	PROJEKTANT GLAVNOG PROJEKTA:	Danijel Ivanušević, dipl. ing.	T.D.:	772-2021-IZ
LOKACIJA:	Radnička ulica, k.č.br.3295/24, k.o. Vrbovec VRBOVEC	PROJEKTANT RADIONICKE DOKUMENTACIJE:	Danijel Ivanušević, dipl. ing. građ	MJERILO:	1:10
RAZINA PROJEKTA :	RADIONICKA DOKUMENTACIJA	SURADNIK/CA:	-	BR.PRILOGA:	3.3
SADRŽAJ CRTEŽA:	ELEMENTI KONSTRUKCIJE			LIST:	21

1:10

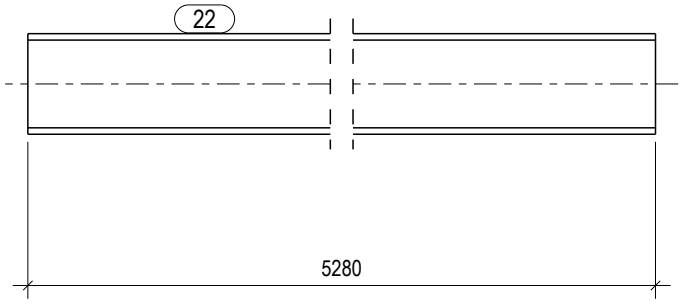

1:10

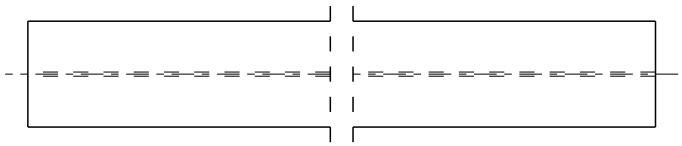



POZICIJA:	22
Profil	HEA140
Materijal	S355J0
Komada:	8
Težina (kg)	130.1
Duljina (mm)	5280

PROJEKTIRANJE SUDIC d.o.o.
za projektiranje, nadzor i savjetovanje

Stara cesta 20a, Mala Rakovica
10430 Samobor (sjedište)
VII. Južna obala 12, 10000 Zagreb (ured)
tel. 01/ 888 9621
e-mail:
info@projektiranje-sudic.com

REVIZIJA 2:				DATUM REVIZIJE:	
REVIZIJA 1:				DATUM REVIZIJE:	
INVESTITOR:	APITAL d.o.o. Ulica Vladimira Nazora 33	GLAVNI PROJEKTANT:	Natalija Imprić , dipl.ing.arh	DATUM:	03.2022.
GRADEVINA:	PROIZVODNA HALA	PROJEKTANT GLAVNOG PROJEKTA:	Danijel Ivanušević, dipl. ing.	T.D.:	772-2021-IZ
LOKACIJA:	Radnička ulica, k.č.br.3295/24, k.o. Vrbovec VRBOVEC	PROJEKTANT RADIONICKE DOKUMENTACIJE:	Danijel Ivanušević, dipl. ing. građ	MJERILO:	1:10
RAZINA PROJEKTA :	RADIONICKA DOKUMENTACIJA	SURADNIK/CA:	-	BR.PRILOGA:	3.3
SADRŽAJ CRTEŽA:	ELEMENTI KONSTRUKCIJE			LIST:	22

1:10

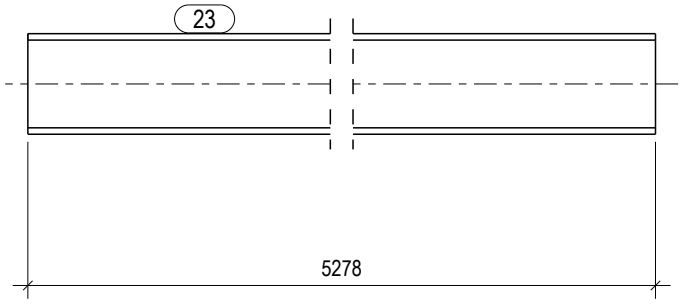

1:10

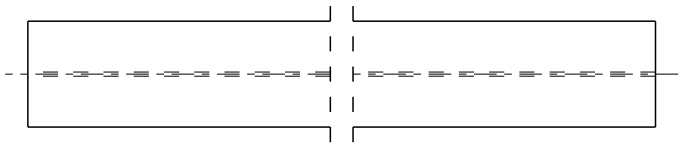

HRVATSKA KOMORA INŽENJERA GRAĐEVINARSTVA
Danijel Ivanušević
dipl.ing.grad.
Ovlašteni inženjer građevinarstva
G 5686

POZICIJA:	23
Profil	HEA140
Materijal	S355J0
Komada:	8
Težina (kg)	130.1
Duljina (mm)	5278

PROJEKTIRANJE SUDIC d.o.o.
za projektiranje, nadzor i savjetovanje

Stara cesta 20a, Mala Rakovica
10430 Samobor (sjedište)
VII. Južna obala 12, 10000 Zagreb (ured)
tel. 01/ 888 9621
e-mail:
info@projektiranje-sudic.com

REVIZIJA 2:				DATUM REVIZIJE:	
REVIZIJA 1:				DATUM REVIZIJE:	
INVESTITOR:	APITAL d.o.o. Ulica Vladimira Nazora 33	GLAVNI PROJEKTANT:	Natalija Imprić , dipl.ing.arh	DATUM:	03.2022.
GRADEVINA:	PROIZVODNA HALA	PROJEKTANT GLAVNOG PROJEKTA:	Danijel Ivanušević, dipl. ing.	T.D.:	772-2021-IZ
LOKACIJA:	Radnička ulica, k.č.br.3295/24, k.o. Vrbovec VRBOVEC	PROJEKTANT RADIONICKE DOKUMENTACIJE:	Danijel Ivanušević, dipl. ing. građ	MJERILO:	1:10
RAZINA PROJEKTA :	RADIONICKA DOKUMENTACIJA	SURADNIK/CA:	-	BR.PRILOGA:	3.3
SADRŽAJ CRTEŽA:	ELEMENTI KONSTRUKCIJE			LIST:	23

1:10

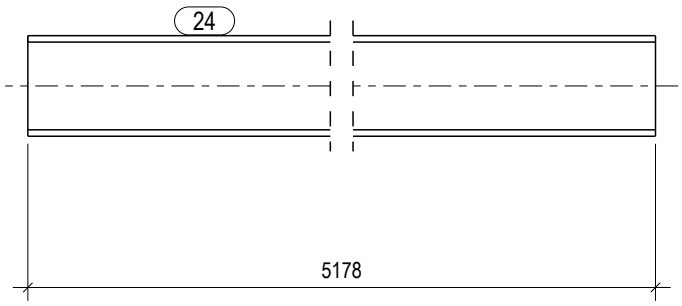

1:10

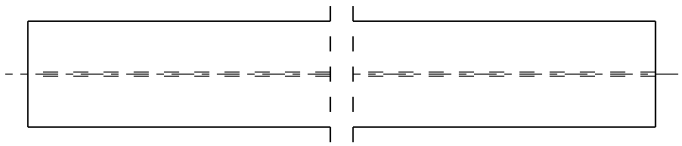

HRVATSKA KOMORA INŽENJERA GRAĐEVINARSTVA
Danijel Ivanušević
dipl.ing.grad.
Ovlašteni inženjer građevinarstva
G 5686

POZICIJA:	24
Profil	HEA140
Materijal	S355J0
Komada:	4
Težina (kg)	127.6
Duljina (mm)	5178

PROJEKTIRANJE SUDIC d.o.o.
za projektiranje, nadzor i savjetovanje

Stara cesta 20a, Mala Rakovica
10430 Samobor (sjedište)
VII. Južna obala 12, 10000 Zagreb (ured)
tel. 01/ 888 9621
e-mail:
info@projektiranje-sudic.com

REVIZIJA 2:				DATUM REVIZIJE:	
REVIZIJA 1:				DATUM REVIZIJE:	
INVESTITOR:	APITAL d.o.o. Ulica Vladimira Nazora 33	GLAVNI PROJEKTANT:	Natalija Imprić , dipl.ing.arh	DATUM:	03.2022.
GRADEVINA:	PROIZVODNA HALA	PROJEKTANT GLAVNOG PROJEKTA:	Danijel Ivanušević, dipl. ing.	T.D.:	772-2021-IZ
LOKACIJA:	Radnička ulica, k.č.br.3295/24, k.o. Vrbovec VRBOVEC	PROJEKTANT RADIONICKE DOKUMENTACIJE:	Danijel Ivanušević, dipl. ing. građ	MJERILO:	1:10
RAZINA PROJEKTA :	RADIONICKA DOKUMENTACIJA	SURADNIK/CA:	-	BR.PRILOGA:	3.3
SADRŽAJ CRTEŽA:	ELEMENTI KONSTRUKCIJE			LIST:	24

1:10

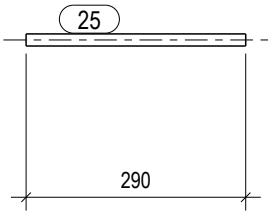

1:10

HRVATSKA KOMORA INŽENJERA GRAĐEVINARSTVA
Danijel Ivanušević
dipl.ing.grad.
Ovlašteni inženjer građevinarstva
G 5686

POZICIJA:	25
Profil	D16
Materijal	S235JR
Komada:	56
Težina (kg)	0.4
Duljina (mm)	290

PROJEKTIRANJE SUDIC d.o.o.
za projektiranje, nadzor i savjetovanje

Stara cesta 20a, Mala Rakovica
10430 Samobor (sjedište)
VII. Južna obala 12, 10000 Zagreb (ured)
tel. 01/ 888 9621
e-mail:
info@projektiranje-sudic.com

REVIZIJA 2:				DATUM REVIZIJE:	
REVIZIJA 1:				DATUM REVIZIJE:	
INVESTITOR:	APITAL d.o.o. Ulica Vladimira Nazora 33	GLAVNI PROJEKTANT:	Natalija Imprić , dipl.ing.arh	DATUM:	03.2022.
GRADEVINA:	PROIZVODNA HALA	PROJEKTANT GLAVNOG PROJEKTA:	Danijel Ivanušević, dipl. ing.	T.D.:	772-2021-IZ
LOKACIJA:	Radnička ulica, k.č.br.3295/24, k.o. Vrbovec VRBOVEC	PROJEKTANT RADIONICKE DOKUMENTACIJE:	Danijel Ivanušević, dipl. ing. građ	MJERILO:	1:10
RAZINA PROJEKTA :	RADIONICKA DOKUMENTACIJA	SURADNIK/CA:	-	BR.PRILOGA:	3.3
SADRŽAJ CRTEŽA:	ELEMENTI KONSTRUKCIJE			LIST:	25

1:10

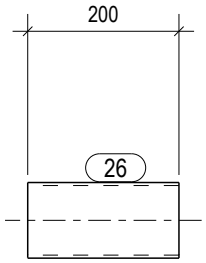

1:10

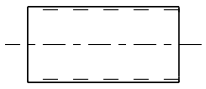

HRVATSKA KOMORA INŽENJERA GRAĐEVINARSTVA
Danijel Ivanušević
dipl.ing.građ.
Ovlašteni inženjer građevinarstva
G 5686

POZICIJA:	26
Profil	SHS100X4
Materijal	S355J0
Komada:	18
Težina (kg)	2.4
Duljina (mm)	200

PROJEKTIRANJE SUDIC d.o.o.
za projektiranje, nadzor i savjetovanje

Stara cesta 20a, Mala Rakovica
10430 Samobor (sjedište)
VII. Južna obala 12, 10000 Zagreb (ured)
tel. 01/ 888 9621
e-mail:
info@projektiranje-sudic.com

REVIZIJA 2:				DATUM REVIZIJE:	
REVIZIJA 1:				DATUM REVIZIJE:	
INVESTITOR:	APITAL d.o.o. Ulica Vladimira Nazora 33	GLAVNI PROJEKTANT:	Natalija Imprić , dipl.ing.arh	DATUM:	03.2022.
GRADEVINA:	PROIZVODNA HALA	PROJEKTANT GLAVNOG PROJEKTA:	Danijel Ivanušević, dipl. ing.	T.D.:	772-2021-IZ
LOKACIJA:	Radnička ulica, k.č.br.3295/24, k.o. Vrbovec VRBOVEC	PROJEKTANT RADIONICKE DOKUMENTACIJE:	Danijel Ivanušević, dipl. ing. građ	MJERILO:	1:10
RAZINA PROJEKTA :	RADIONICKA DOKUMENTACIJA	SURADNIK/CA:	-	BR.PRILOGA:	3.3
SADRŽAJ CRTEŽA:	ELEMENTI KONSTRUKCIJE			LIST:	26

1:15

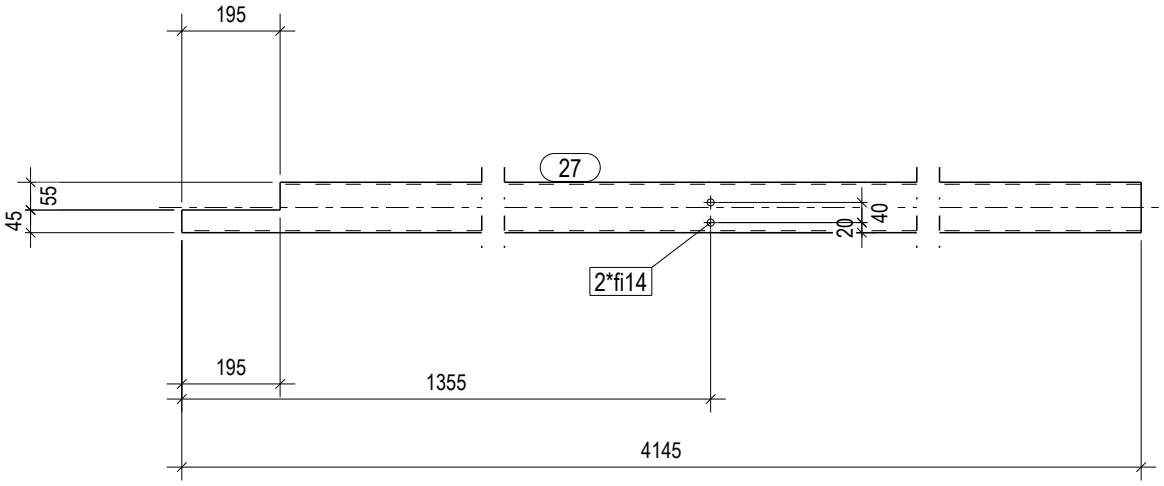

1:15

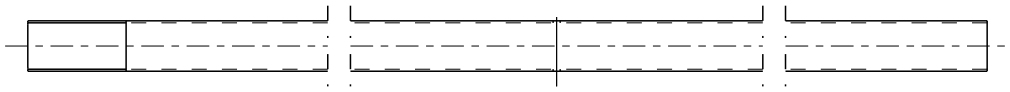

HRVATSKA KOMORA INŽENJERA GRAĐEVINARSTVA
Danijel Ivanušević
dipl.ing.grad.
Ovlašteni inženjer građevinarstva
G 5686

POZICIJA:	27
Profil	SHS100X4
Materijal	S235JR
Komada:	1
Težina (kg)	48.7
Duljina (mm)	4145

PROJEKTIRANJE SUDIC d.o.o.
za projektiranje, nadzor i savjetovanje

Stara cesta 20a, Mala Rakovica
10430 Samobor (sjedište)
VII. Južna obala 12, 10000 Zagreb (ured)
tel. 01/ 888 9621
e-mail:
info@projektiranje-sudic.com

REVIZIJA 2:				DATUM REVIZIJE:	
REVIZIJA 1:				DATUM REVIZIJE:	
INVESTITOR:	APITAL d.o.o. Ulica Vladimira Nazora 33	GLAVNI PROJEKTANT:	Natalija Imprić , dipl.ing.arh	DATUM:	03.2022.
GRADEVINA:	PROIZVODNA HALA	PROJEKTANT GLAVNOG PROJEKTA:	Danijel Ivanušević, dipl. ing.	T.D.:	772-2021-IZ
LOKACIJA:	Radnička ulica, k.č.br.3295/24, k.o. Vrbovec VRBOVEC	PROJEKTANT RADIONICKE DOKUMENTACIJE:	Danijel Ivanušević, dipl. ing. građ	MJERILO:	1:15
RAZINA PROJEKTA :	RADIONICKA DOKUMENTACIJA	SURADNIK/CA:	-	BR.PRILOGA:	3.3
SADRŽAJ CRTEŽA:	ELEMENTI KONSTRUKCIJE			LIST:	27

1:10

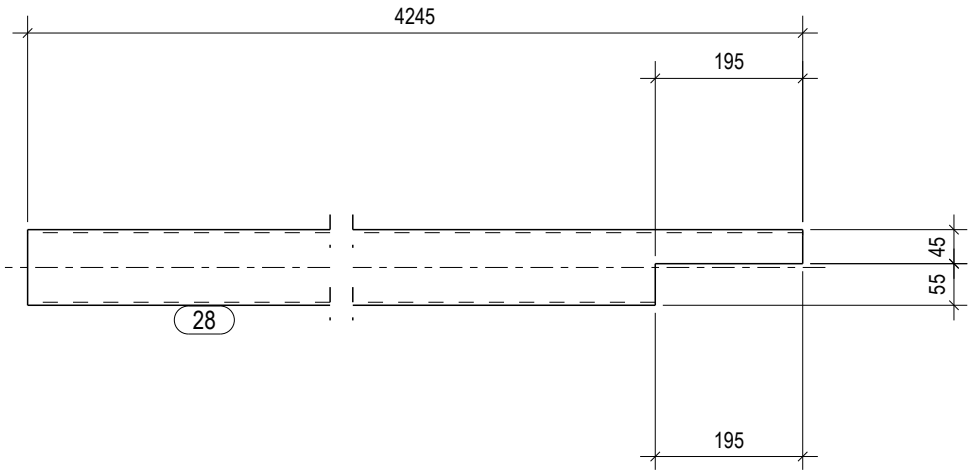

1:10

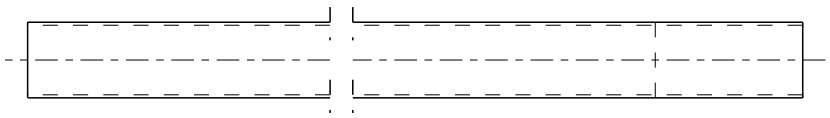

HRVATSKA KOMORA INŽENJERA GRAĐEVINARSTVA
Danijel Ivanušević
dipl.ing.građ.
Ovlašteni inženjer građevinarstva
G 5686

POZICIJA:	28
Profil	SHS100X4
Materijal	S235JR
Komada:	2
Težina (kg)	49.9
Duljina (mm)	4245

PROJEKTIRANJE SUDIC d.o.o.
za projektiranje, nadzor i savjetovanje

Stara cesta 20a, Mala Rakovica
10430 Samobor (sjedište)
VII. Južna obala 12, 10000 Zagreb (ured)
tel. 01/ 888 9621
e-mail:
info@projektiranje-sudic.com

REVIZIJA 2:				DATUM REVIZIJE:	
REVIZIJA 1:				DATUM REVIZIJE:	
INVESTITOR:	APITAL d.o.o. Ulica Vladimira Nazora 33	GLAVNI PROJEKTANT:	Natalija Imprić , dipl.ing.arh	DATUM:	03.2022.
GRADEVINA:	PROIZVODNA HALA	PROJEKTANT GLAVNOG PROJEKTA:	Danijel Ivanušević, dipl. ing.	T.D.:	772-2021-IZ
LOKACIJA:	Radnička ulica, k.č.br.3295/24, k.o. Vrbovec VRBOVEC	PROJEKTANT RADIONICKE DOKUMENTACIJE:	Danijel Ivanušević, dipl. ing. građ	MJERILO:	1:10
RAZINA PROJEKTA :	RADIONICKA DOKUMENTACIJA	SURADNIK/CA:	-	BR.PRILOGA:	3.3
SADRŽAJ CRTEŽA:	ELEMENTI KONSTRUKCIJE			LIST:	28

1:10

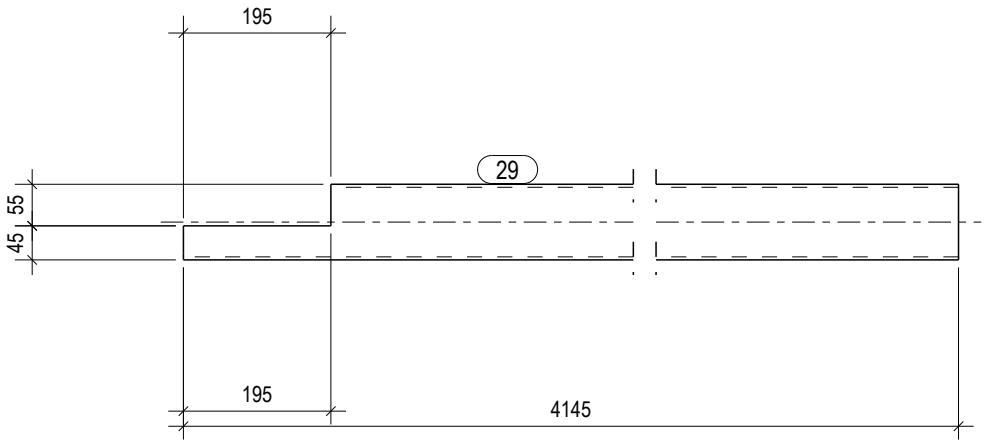

1:10

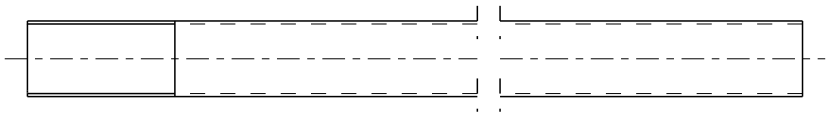

HRVATSKA KOMORA INŽENJERA GRAĐEVINARSTVA
Danijel Ivanušević
dipl.ing.građ.
Ovlašteni inženjer građevinarstva
G 5686

POZICIJA:	29
Profil	SHS100X4
Materijal	S235JR
Komada:	1
Težina (kg)	48.7
Duljina (mm)	4145

PROJEKTIRANJE SUDIC d.o.o.
za projektiranje, nadzor i savjetovanje

Stara cesta 20a, Mala Rakovica
10430 Samobor (sjedište)
VII. Južna obala 12, 10000 Zagreb (ured)
tel. 01/ 888 9621
e-mail:
info@projektiranje-sudic.com

REVIZIJA 2:				DATUM REVIZIJE:	
REVIZIJA 1:				DATUM REVIZIJE:	
INVESTITOR:	APITAL d.o.o. Ulica Vladimira Nazora 33	GLAVNI PROJEKTANT:	Natalija Imprić , dipl.ing.arh	DATUM:	03.2022.
GRADEVINA:	PROIZVODNA HALA	PROJEKTANT GLAVNOG PROJEKTA:	Danijel Ivanušević, dipl. ing.	T.D.:	772-2021-IZ
LOKACIJA:	Radnička ulica, k.č.br.3295/24, k.o. Vrbovec VRBOVEC	PROJEKTANT RADIONICKE DOKUMENTACIJE:	Danijel Ivanušević, dipl. ing. građ	MJERILO:	1:10
RAZINA PROJEKTA :	RADIONICKA DOKUMENTACIJA	SURADNIK/CA:	-	BR.PRILOGA:	3.3
SADRŽAJ CRTEŽA:	ELEMENTI KONSTRUKCIJE			LIST:	29

1:10

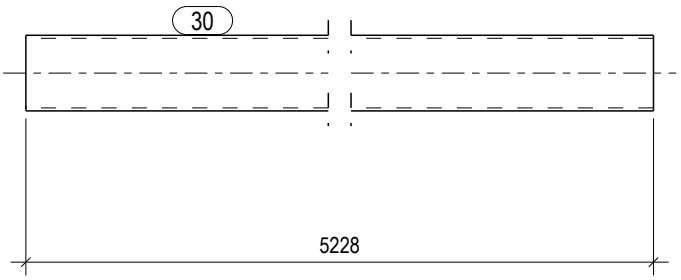

1:10

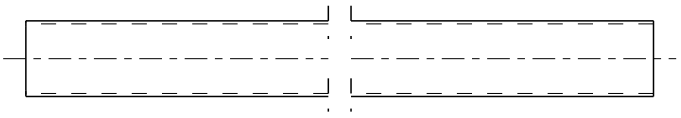

HRVATSKA KOMORA INŽENJERA GRAĐEVINARSTVA
Danijel Ivanušević
dipl.ing.grad.
Ovlašteni inženjer građevinarstva
G 5686

POZICIJA:	30
Profil	SHS100X4
Materijal	S235JR
Komada:	3
Težina (kg)	63.0
Duljina (mm)	5228

PROJEKTIRANJE SUDIC d.o.o.
za projektiranje, nadzor i savjetovanje

Stara cesta 20a, Mala Rakovica
10430 Samobor (sjedište)
VII. Južna obala 12, 10000 Zagreb (ured)
tel. 01/ 888 9621
e-mail:
info@projektiranje-sudic.com

REVIZIJA 2:				DATUM REVIZIJE:	
REVIZIJA 1:				DATUM REVIZIJE:	
INVESTITOR:	APITAL d.o.o. Ulica Vladimira Nazora 33	GLAVNI PROJEKTANT:	Natalija Imprić , dipl.ing.arh	DATUM:	03.2022.
GRADEVINA:	PROIZVODNA HALA	PROJEKTANT GLAVNOG PROJEKTA:	Danijel Ivanušević, dipl. ing.	T.D.:	772-2021-IZ
LOKACIJA:	Radnička ulica, k.č.br.3295/24, k.o. Vrbovec VRBOVEC	PROJEKTANT RADIONICKE DOKUMENTACIJE:	Danijel Ivanušević, dipl. ing. građ	MJERILO:	1:10
RAZINA PROJEKTA :	RADIONICKA DOKUMENTACIJA	SURADNIK/CA:	-	BR.PRILOGA:	3.3
SADRŽAJ CRTEŽA:	ELEMENTI KONSTRUKCIJE			LIST:	30

1:15

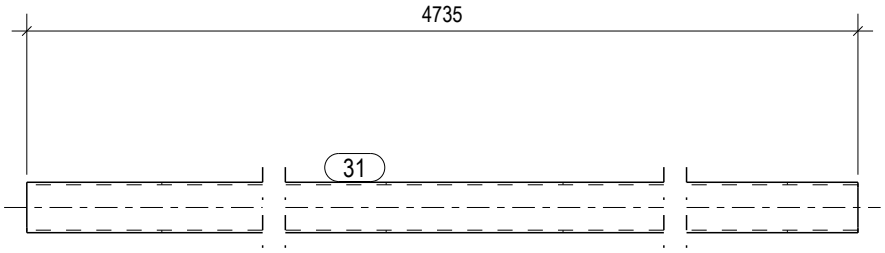

1:15

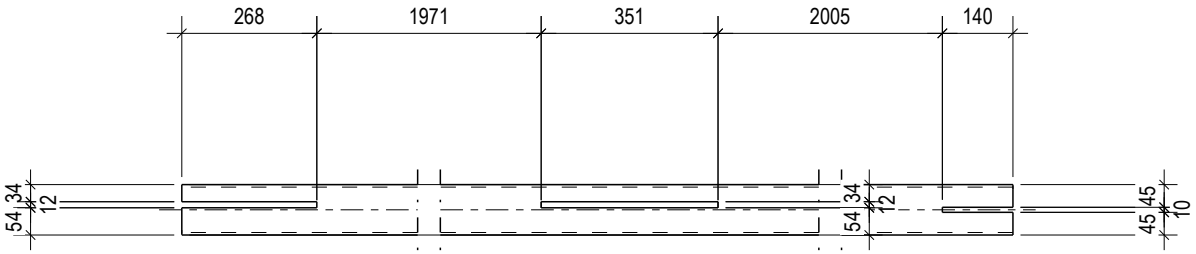

HRVATSKA KOMORA INŽENJERA GRAĐEVINARSTVA
Danijel Ivanušević
dipl.ing.građ.
Ovlašteni inženjer građevinarstva
G 5686

POZICIJA:	31
Profil	SHS100X5
Materijal	S235JR
Komada:	1
Težina (kg)	69.9
Duljina (mm)	4735

PROJEKTIRANJE SUDIC d.o.o.
za projektiranje, nadzor i savjetovanje

Stara cesta 20a, Mala Rakovica
10430 Samobor (sjedište)
VII. Južna obala 12, 10000 Zagreb (ured)
tel. 01/ 888 9621
e-mail:
info@projektiranje-sudic.com

REVIZIJA 2:				DATUM REVIZIJE:	
REVIZIJA 1:				DATUM REVIZIJE:	
INVESTITOR:	APITAL d.o.o. Ulica Vladimira Nazora 33	GLAVNI PROJEKTANT:	Natalija Imprić , dipl.ing.arh	DATUM:	03.2022.
GRADEVINA:	PROIZVODNA HALA	PROJEKTANT GLAVNOG PROJEKTA:	Danijel Ivanušević, dipl. ing.	T.D.:	772-2021-IZ
LOKACIJA:	Radnička ulica, k.č.br.3295/24, k.o. Vrbovec VRBOVEC	PROJEKTANT RADIONICKE DOKUMENTACIJE:	Danijel Ivanušević, dipl. ing. građ	MJERILO:	1:15
RAZINA PROJEKTA :	RADIONICKA DOKUMENTACIJA	SURADNIK/CA:	-	BR.PRILOGA:	3.3
SADRŽAJ CRTEŽA:	ELEMENTI KONSTRUKCIJE			LIST:	31

1:10

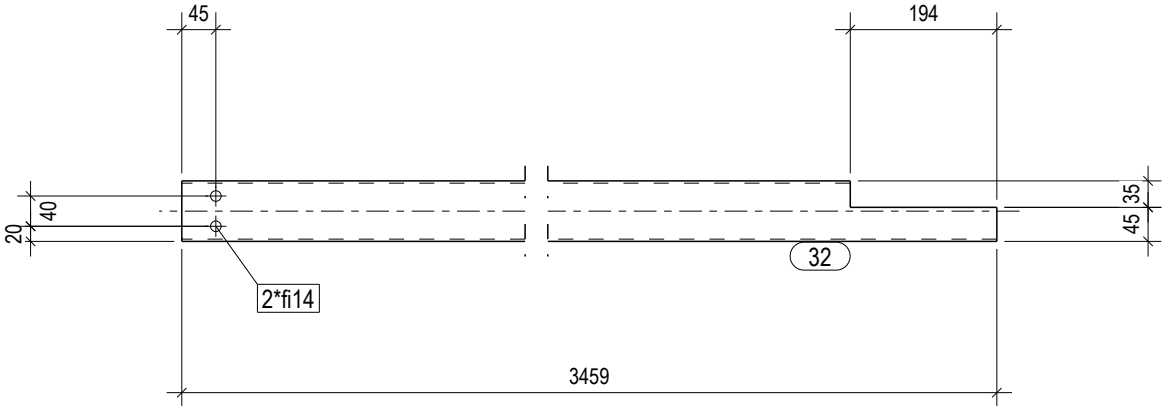

1:10

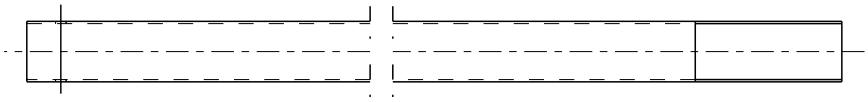

HRVATSKA KOMORA INŽENJERA GRAĐEVINARSTVA
Danijel Ivanušević
dipl.ing.građ.
Ovlašteni inženjer građevinarstva
G 5686

POZICIJA:	32
Profil	SHS80X3
Materijal	S235JR
Komada:	1
Težina (kg)	24.4
Duljina (mm)	3459

PROJEKTIRANJE SUDIC d.o.o.
za projektiranje, nadzor i savjetovanje

Stara cesta 20a, Mala Rakovica
10430 Samobor (sjedište)
VII. Južna obala 12, 10000 Zagreb (ured)
tel. 01/ 888 9621
e-mail:
info@projektiranje-sudic.com

REVIZIJA 2:				DATUM REVIZIJE:	
REVIZIJA 1:				DATUM REVIZIJE:	
INVESTITOR:	APITAL d.o.o. Ulica Vladimira Nazora 33	GLAVNI PROJEKTANT:	Natalija Imprić , dipl.ing.arh	DATUM:	03.2022.
GRADEVINA:	PROIZVODNA HALA	PROJEKTANT GLAVNOG PROJEKTA:	Danijel Ivanušević, dipl. ing.	T.D.:	772-2021-IZ
LOKACIJA:	Radnička ulica, k.č.br.3295/24, k.o. Vrbovec VRBOVEC	PROJEKTANT RADIONICKE DOKUMENTACIJE:	Danijel Ivanušević, dipl. ing. građ	MJERILO:	1:10
RAZINA PROJEKTA :	RADIONICKA DOKUMENTACIJA	SURADNIK/CA:	-	BR.PRILOGA:	3.3
SADRŽAJ CRTEŽA:	ELEMENTI KONSTRUKCIJE			LIST:	32

1:15

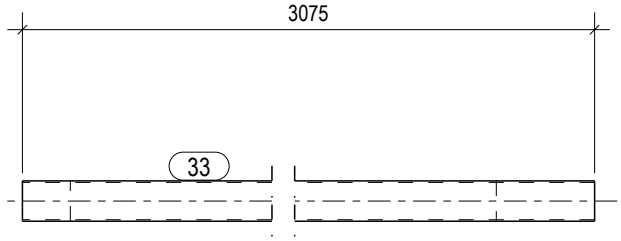

1:15

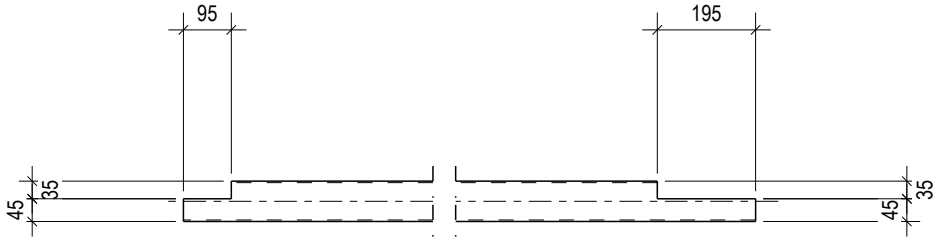

HRVATSKA KOMORA INŽENJERA GRAĐEVINARSTVA
Danijel Ivanušević
dipl.ing.građ.
Ovlašteni inženjer građevinarstva
G 5686

POZICIJA:	33
Profil	SHS80X3
Materijal	S235JR
Komada:	2
Težina (kg)	21.3
Duljina (mm)	3075

PROJEKTIRANJE SUDIC d.o.o.
za projektiranje, nadzor i savjetovanje

Stara cesta 20a, Mala Rakovica
10430 Samobor (sjedište)
VII. Južna obala 12, 10000 Zagreb (ured)
tel. 01/ 888 9621
e-mail:
info@projektiranje-sudic.com

REVIZIJA 2:				DATUM REVIZIJE:	
REVIZIJA 1:				DATUM REVIZIJE:	
INVESTITOR:	APITAL d.o.o. Ulica Vladimira Nazora 33	GLAVNI PROJEKTANT:	Natalija Imprić , dipl.ing.arh	DATUM:	03.2022.
GRADEVINA:	PROIZVODNA HALA	PROJEKTANT GLAVNOG PROJEKTA:	Danijel Ivanušević, dipl. ing.	T.D.:	772-2021-IZ
LOKACIJA:	Radnička ulica, k.č.br.3295/24, k.o. Vrbovec VRBOVEC	PROJEKTANT RADIONICKE DOKUMENTACIJE:	Danijel Ivanušević, dipl. ing. građ	MJERILO:	1:15
RAZINA PROJEKTA :	RADIONICKA DOKUMENTACIJA	SURADNIK/CA:	-	BR.PRILOGA:	3.3
SADRŽAJ CRTEŽA:	ELEMENTI KONSTRUKCIJE			LIST:	33

1:15

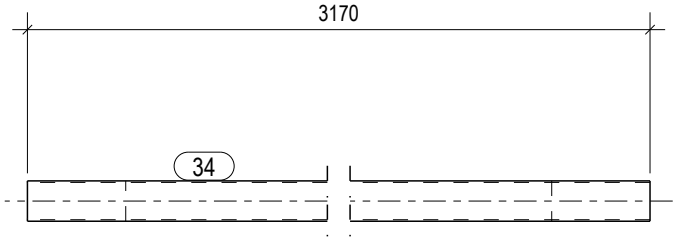

1:15



HRVATSKA KOMORA INŽENJERA GRAĐEVINARSTVA
Danijel Ivanušević
dipl.ing.građ.
Ovlašteni inženjer građevinarstva
G 5686

POZICIJA:	34
Profil	SHS80X3
Materijal	S235JR
Komada:	1
Težina (kg)	21.7
Duljina (mm)	3170

PROJEKTIRANJE SUDIC d.o.o.
za projektiranje, nadzor i savjetovanje

Stara cesta 20a, Mala Rakovica
10430 Samobor (sjedište)
VII. Južna obala 12, 10000 Zagreb (ured)
tel. 01/ 888 9621
e-mail:
info@projektiranje-sudic.com

REVIZIJA 2:				DATUM REVIZIJE:	
REVIZIJA 1:				DATUM REVIZIJE:	
INVESTITOR:	APITAL d.o.o. Ulica Vladimira Nazora 33	GLAVNI PROJEKTANT:	Natalija Imprić , dipl.ing.arh	DATUM:	03.2022.
GRADEVINA:	PROIZVODNA HALA	PROJEKTANT GLAVNOG PROJEKTA:	Danijel Ivanušević, dipl. ing.	T.D.:	772-2021-IZ
LOKACIJA:	Radnička ulica, k.č.br.3295/24, k.o. Vrbovec VRBOVEC	PROJEKTANT RADIONICKE DOKUMENTACIJE:	Danijel Ivanušević, dipl. ing. građ	MJERILO:	1:15
RAZINA PROJEKTA :	RADIONICKA DOKUMENTACIJA	SURADNIK/CA:	-	BR.PRILOGA:	3.3
SADRŽAJ CRTEŽA:	ELEMENTI KONSTRUKCIJE			LIST:	34

1:20

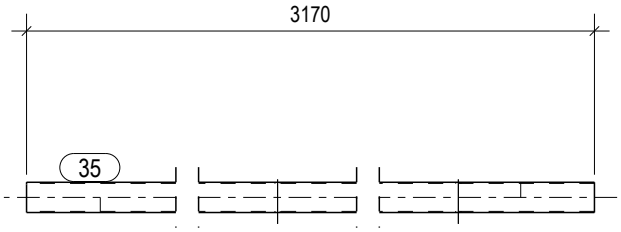

1:20

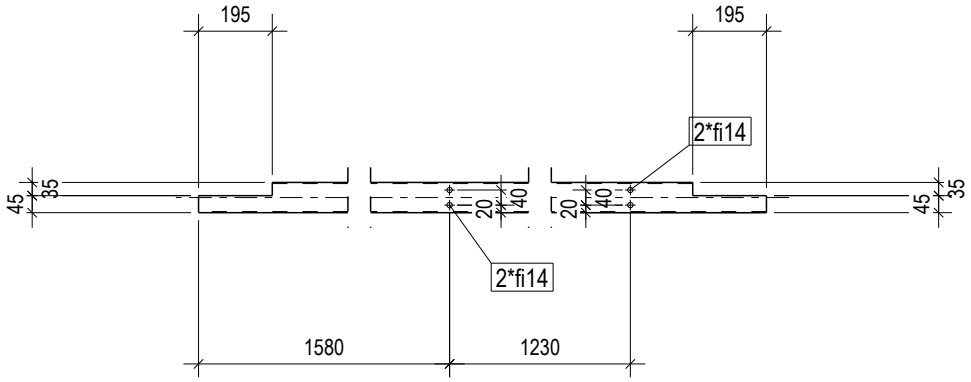

HRVATSKA KOMORA INŽENJERA GRAĐEVINARSTVA
Danijel Ivanušević
dipl.ing.građ.
Ovlašteni inženjer građevinarstva
G 5686

POZICIJA:	35
Profil	SHS80X3
Materijal	S235JR
Komada:	1
Težina (kg)	21.7
Duljina (mm)	3170

PROJEKTIRANJE SUDIC d.o.o.
za projektiranje, nadzor i savjetovanje

Stara cesta 20a, Mala Rakovica
10430 Samobor (sjedište)
VII. Južna obala 12, 10000 Zagreb (ured)
tel. 01/ 888 9621
e-mail:
info@projektiranje-sudic.com

REVIZIJA 2:				DATUM REVIZIJE:	
REVIZIJA 1:				DATUM REVIZIJE:	
INVESTITOR:	APITAL d.o.o. Ulica Vladimira Nazora 33	GLAVNI PROJEKTANT:	Natalija Imprić , dipl.ing.arh	DATUM:	03.2022.
GRADEVINA:	PROIZVODNA HALA	PROJEKTANT GLAVNOG PROJEKTA:	Danijel Ivanušević, dipl. ing.	T.D.:	772-2021-IZ
LOKACIJA:	Radnička ulica, k.č.br.3295/24, k.o. Vrbovec VRBOVEC	PROJEKTANT RADIONICKE DOKUMENTACIJE:	Danijel Ivanušević, dipl. ing. građ	MJERILO:	1:20
RAZINA PROJEKTA :	RADIONICKA DOKUMENTACIJA	SURADNIK/CA:	-	BR.PRILOGA:	3.3
SADRŽAJ CRTEŽA:	ELEMENTI KONSTRUKCIJE			LIST:	35

1:15

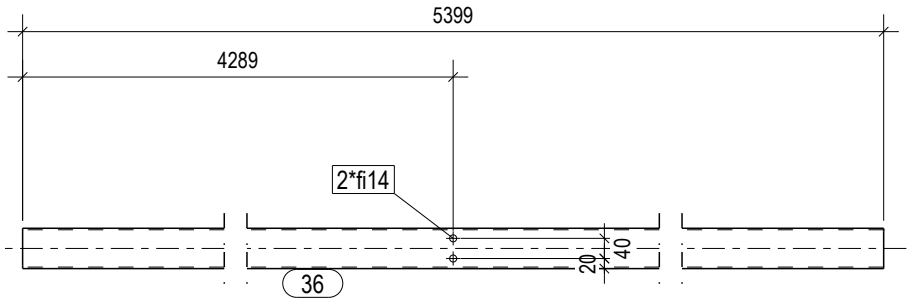

1:15

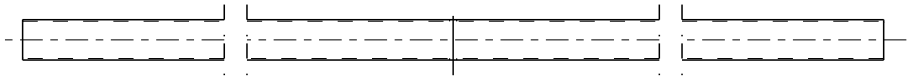

HRVATSKA KOMORA INŽENJERA GRAĐEVINARSTVA
Danijel Ivanušević
dipl.ing.grad.
Ovlašteni inženjer građevinarstva
G 5686

POZICIJA:	36
Profil	SHS80X3
Materijal	S235JR
Komada:	2
Težina (kg)	39.2
Duljina (mm)	5399

PROJEKTIRANJE SUDIC d.o.o.
za projektiranje, nadzor i savjetovanje

Stara cesta 20a, Mala Rakovica
10430 Samobor (sjedište)
VII. Južna obala 12, 10000 Zagreb (ured)
tel. 01/ 888 9621
e-mail:
info@projektiranje-sudic.com

REVIZIJA 2:				DATUM REVIZIJE:	
REVIZIJA 1:				DATUM REVIZIJE:	
INVESTITOR:	APITAL d.o.o. Ulica Vladimira Nazora 33	GLAVNI PROJEKTANT:	Natalija Imprić , dipl.ing.arh	DATUM:	03.2022.
GRADEVINA:	PROIZVODNA HALA	PROJEKTANT GLAVNOG PROJEKTA:	Danijel Ivanušević, dipl. ing.	T.D.:	772-2021-IZ
LOKACIJA:	Radnička ulica, k.č.br.3295/24, k.o. Vrbovec VRBOVEC	PROJEKTANT RADIONICKE DOKUMENTACIJE:	Danijel Ivanušević, dipl. ing. građ	MJERILO:	1:15
RAZINA PROJEKTA :	RADIONICKA DOKUMENTACIJA	SURADNIK/CA:	-	BR.PRILOGA:	3.3
SADRŽAJ CRTEŽA:	ELEMENTI KONSTRUKCIJE			LIST:	36

1:15

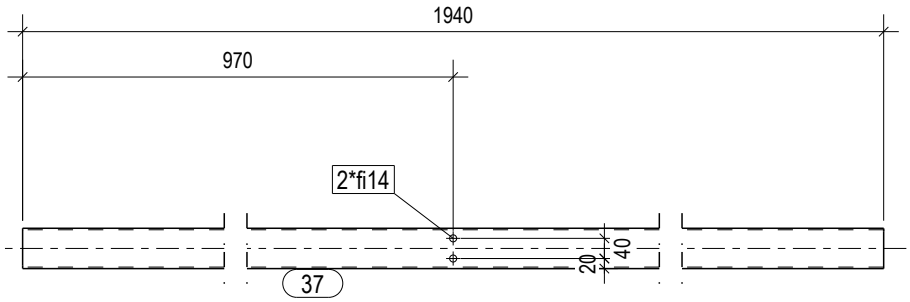

1:15

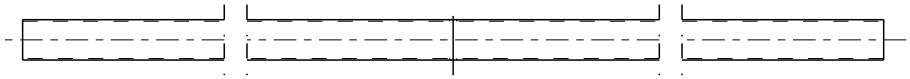

HRVATSKA KOMORA INŽENJERA GRAĐEVINARSTVA
Danijel Ivanušević
dipl.ing.građ.
Ovlašteni inženjer građevinarstva
G 5686

POZICIJA:	37
Profil	SHS80X3
Materijal	S235JR
Komada:	1
Težina (kg)	14.1
Duljina (mm)	1940

PROJEKTIRANJE SUDIC d.o.o.
za projektiranje, nadzor i savjetovanje

Stara cesta 20a, Mala Rakovica
10430 Samobor (sjedište)
VII. Južna obala 12, 10000 Zagreb (ured)
tel. 01/ 888 9621
e-mail:
info@projektiranje-sudic.com

REVIZIJA 2:				DATUM REVIZIJE:	
REVIZIJA 1:				DATUM REVIZIJE:	
INVESTITOR:	APITAL d.o.o. Ulica Vladimira Nazora 33	GLAVNI PROJEKTANT:	Natalija Imprić , dipl.ing.arh	DATUM:	03.2022.
GRADEVINA:	PROIZVODNA HALA	PROJEKTANT GLAVNOG PROJEKTA:	Danijel Ivanušević, dipl. ing.	T.D.:	772-2021-IZ
LOKACIJA:	Radnička ulica, k.č.br.3295/24, k.o. Vrbovec VRBOVEC	PROJEKTANT RADIONICKE DOKUMENTACIJE:	Danijel Ivanušević, dipl. ing. građ	MJERILO:	1:15
RAZINA PROJEKTA :	RADIONICKA DOKUMENTACIJA	SURADNIK/CA:	-	BR.PRILOGA:	3.3
SADRŽAJ CRTEŽA:	ELEMENTI KONSTRUKCIJE			LIST:	37

1:10

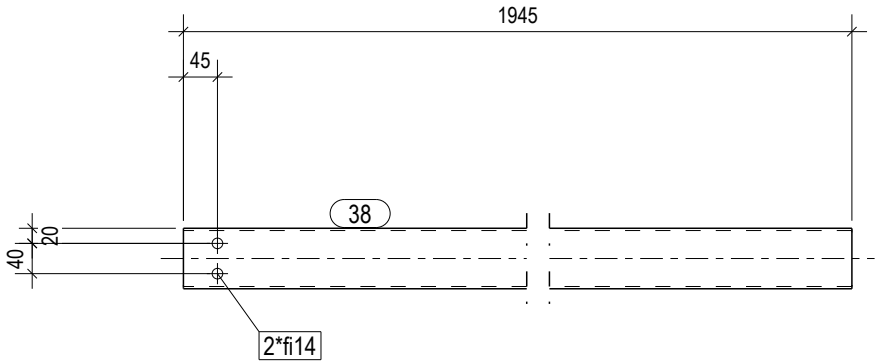

1:10

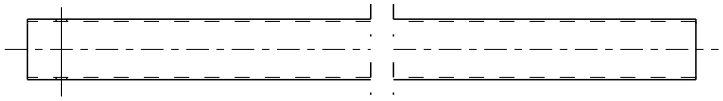

HRVATSKA KOMORA INŽENJERA GRAĐEVINARSTVA
Danijel Ivanušević
dipl.ing.građ.
Ovlašteni inženjer građevinarstva
G 5686

POZICIJA:	38
Profil	SHS80X3
Materijal	S235JR
Komada:	1
Težina (kg)	14.1
Duljina (mm)	1945

PROJEKTIRANJE SUDIC d.o.o.
za projektiranje, nadzor i savjetovanje

Stara cesta 20a, Mala Rakovica
10430 Samobor (sjedište)
VII. Južna obala 12, 10000 Zagreb (ured)
tel. 01/ 888 9621
e-mail:
info@projektiranje-sudic.com

REVIZIJA 2:				DATUM REVIZIJE:	
REVIZIJA 1:				DATUM REVIZIJE:	
INVESTITOR:	APITAL d.o.o. Ulica Vladimira Nazora 33	GLAVNI PROJEKTANT:	Natalija Imprić , dipl.ing.arh	DATUM:	03.2022.
GRADEVINA:	PROIZVODNA HALA	PROJEKTANT GLAVNOG PROJEKTA:	Danijel Ivanušević, dipl. ing.	T.D.:	772-2021-IZ
LOKACIJA:	Radnička ulica, k.č.br.3295/24, k.o. Vrbovec VRBOVEC	PROJEKTANT RADIONICKE DOKUMENTACIJE:	Danijel Ivanušević, dipl. ing. građ	MJERILO:	1:10
RAZINA PROJEKTA :	RADIONICKA DOKUMENTACIJA	SURADNIK/CA:	-	BR.PRILOGA:	3.3
SADRŽAJ CRTEŽA:	ELEMENTI KONSTRUKCIJE			LIST:	38

1:10

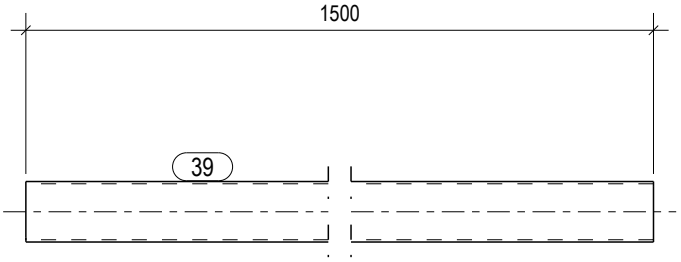

1:10

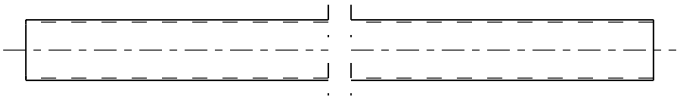

HRVATSKA KOMORA INŽENJERA GRAĐEVINARSTVA
Danijel Ivanušević
dipl.ing.grad.
Ovlašteni inženjer građevinarstva
G 5686

POZICIJA:	39
Profil	SHS80X3
Materijal	S235JR
Komada:	26
Težina (kg)	10.9
Duljina (mm)	1500

PROJEKTIRANJE SUDIC d.o.o.
za projektiranje, nadzor i savjetovanje

Stara cesta 20a, Mala Rakovica
10430 Samobor (sjedište)
VII. Južna obala 12, 10000 Zagreb (ured)
tel. 01/ 888 9621
e-mail:
info@projektiranje-sudic.com

REVIZIJA 2:				DATUM REVIZIJE:	
REVIZIJA 1:				DATUM REVIZIJE:	
INVESTITOR:	APITAL d.o.o. Ulica Vladimira Nazora 33	GLAVNI PROJEKTANT:	Natalija Imprić , dipl.ing.arh	DATUM:	03.2022.
GRADEVINA:	PROIZVODNA HALA	PROJEKTANT GLAVNOG PROJEKTA:	Danijel Ivanušević, dipl. ing.	T.D.:	772-2021-IZ
LOKACIJA:	Radnička ulica, k.č.br.3295/24, k.o. Vrbovec VRBOVEC	PROJEKTANT RADIONICKE DOKUMENTACIJE:	Danijel Ivanušević, dipl. ing. građ	MJERILO:	1:10
RAZINA PROJEKTA :	RADIONICKA DOKUMENTACIJA	SURADNIK/CA:	-	BR.PRILOGA:	3.3
SADRŽAJ CRTEŽA:	ELEMENTI KONSTRUKCIJE			LIST:	39

1:10

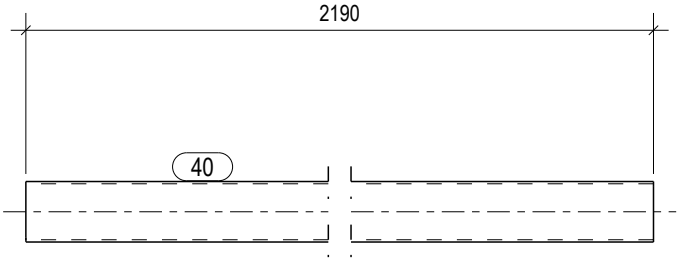

1:10

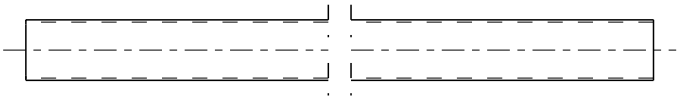

HRVATSKA KOMORA INŽENJERA GRAĐEVINARSTVA
Danijel Ivanušević
dipl.ing.grad.
Ovlašteni inženjer građevinarstva
G 5686

POZICIJA:	40
Profil	SHS80X3
Materijal	S235JR
Komada:	9
Težina (kg)	15.9
Duljina (mm)	2190

PROJEKTIRANJE SUDIC d.o.o.
za projektiranje, nadzor i savjetovanje

Stara cesta 20a, Mala Rakovica
10430 Samobor (sjedište)
VII. Južna obala 12, 10000 Zagreb (ured)
tel. 01/ 888 9621
e-mail:
info@projektiranje-sudic.com

REVIZIJA 2:				DATUM REVIZIJE:	
REVIZIJA 1:				DATUM REVIZIJE:	
INVESTITOR:	APITAL d.o.o. Ulica Vladimira Nazora 33	GLAVNI PROJEKTANT:	Natalija Imprić , dipl.ing.arh	DATUM:	03.2022.
GRADEVINA:	PROIZVODNA HALA	PROJEKTANT GLAVNOG PROJEKTA:	Danijel Ivanušević, dipl. ing.	T.D.:	772-2021-IZ
LOKACIJA:	Radnička ulica, k.č.br.3295/24, k.o. Vrbovec VRBOVEC	PROJEKTANT RADIONICKE DOKUMENTACIJE:	Danijel Ivanušević, dipl. ing. građ	MJERILO:	1:10
RAZINA PROJEKTA :	RADIONICKA DOKUMENTACIJA	SURADNIK/CA:	-	BR.PRILOGA:	3.3
SADRŽAJ CRTEŽA:	ELEMENTI KONSTRUKCIJE			LIST:	40

1:10

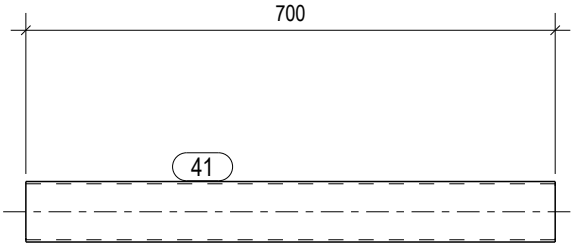

1:10

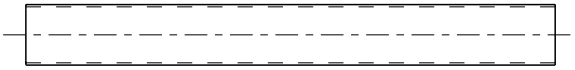

HRVATSKA KOMORA INŽENJERA GRAĐEVINARSTVA
Danijel Ivanušević
dipl.ing.grad.
Ovlašteni inženjer građevinarstva
G 5686

POZICIJA:	41
Profil	SHS80X3
Materijal	S235JR
Komada:	2
Težina (kg)	5.1
Duljina (mm)	700

PROJEKTIRANJE SUDIC d.o.o.
za projektiranje, nadzor i savjetovanje

Stara cesta 20a, Mala Rakovica
10430 Samobor (sjedište)
VII. Južna obala 12, 10000 Zagreb (ured)
tel. 01/ 888 9621
e-mail:
info@projektiranje-sudic.com

REVIZIJA 2:				DATUM REVIZIJE:	
REVIZIJA 1:				DATUM REVIZIJE:	
INVESTITOR:	APITAL d.o.o. Ulica Vladimira Nazora 33	GLAVNI PROJEKTANT:	Natalija Imprić , dipl.ing.arh	DATUM:	03.2022.
GRADEVINA:	PROIZVODNA HALA	PROJEKTANT GLAVNOG PROJEKTA:	Danijel Ivanušević, dipl. ing.	T.D.:	772-2021-IZ
LOKACIJA:	Radnička ulica, k.č.br.3295/24, k.o. Vrbovec VRBOVEC	PROJEKTANT RADIONICKE DOKUMENTACIJE:	Danijel Ivanušević, dipl. ing. građ	MJERILO:	1:10
RAZINA PROJEKTA :	RADIONICKA DOKUMENTACIJA	SURADNIK/CA:	-	BR.PRILOGA:	3.3
SADRŽAJ CRTEŽA:	ELEMENTI KONSTRUKCIJE			LIST:	41

1:10

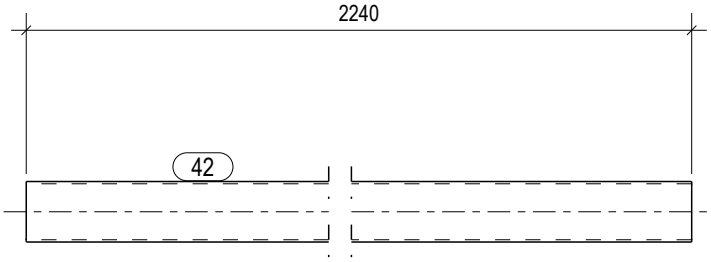

1:10

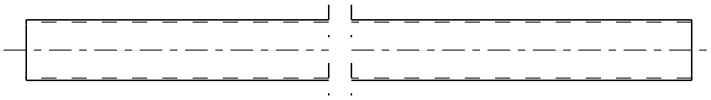

HRVATSKA KOMORA INŽENJERA GRAĐEVINARSTVA
Danijel Ivanušević
dipl.ing.grad.
Ovlašteni inženjer građevinarstva
G 5686

POZICIJA:	42
Profil	SHS80X3
Materijal	S235JR
Komada:	3
Težina (kg)	16.2
Duljina (mm)	2240

PROJEKTIRANJE SUDIC d.o.o.
za projektiranje, nadzor i savjetovanje

Stara cesta 20a, Mala Rakovica
10430 Samobor (sjedište)
VII. Južna obala 12, 10000 Zagreb (ured)
tel. 01/ 888 9621
e-mail:
info@projektiranje-sudic.com

REVIZIJA 2:				DATUM REVIZIJE:	
REVIZIJA 1:				DATUM REVIZIJE:	
INVESTITOR:	APITAL d.o.o. Ulica Vladimira Nazora 33	GLAVNI PROJEKTANT:	Natalija Imprić , dipl.ing.arh	DATUM:	03.2022.
GRADEVINA:	PROIZVODNA HALA	PROJEKTANT GLAVNOG PROJEKTA:	Danijel Ivanušević, dipl. ing.	T.D.:	772-2021-IZ
LOKACIJA:	Radnička ulica, k.č.br.3295/24, k.o. Vrbovec VRBOVEC	PROJEKTANT RADIONICKE DOKUMENTACIJE:	Danijel Ivanušević, dipl. ing. građ	MJERILO:	1:10
RAZINA PROJEKTA :	RADIONICKA DOKUMENTACIJA	SURADNIK/CA:	-	BR.PRILOGA:	3.3
SADRŽAJ CRTEŽA:	ELEMENTI KONSTRUKCIJE			LIST:	42

1:10

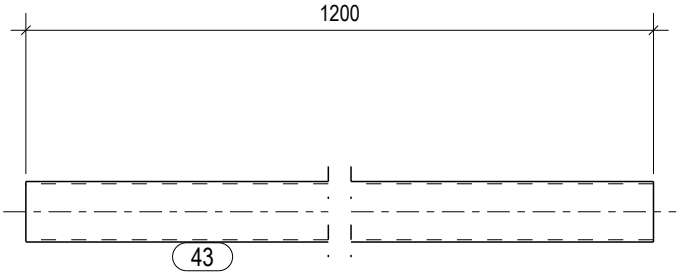

1:10

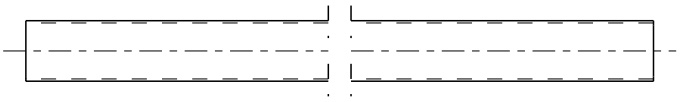

HRVATSKA KOMORA INŽENJERA GRAĐEVINARSTVA
Danijel Ivanušević
dipl.ing.građ.
Ovlašteni inženjer građevinarstva
G 5686

POZICIJA:	43
Profil	SHS80X3
Materijal	S235JR
Komada:	2
Težina (kg)	8.7
Duljina (mm)	1200

PROJEKTIRANJE SUDIC d.o.o.
za projektiranje, nadzor i savjetovanje

Stara cesta 20a, Mala Rakovica
10430 Samobor (sjedište)
VII. Južna obala 12, 10000 Zagreb (ured)
tel. 01/ 888 9621
e-mail:
info@projektiranje-sudic.com

REVIZIJA 2:				DATUM REVIZIJE:	
REVIZIJA 1:				DATUM REVIZIJE:	
INVESTITOR:	APITAL d.o.o. Ulica Vladimira Nazora 33	GLAVNI PROJEKTANT:	Natalija Imprić , dipl.ing.arh	DATUM:	03.2022.
GRADEVINA:	PROIZVODNA HALA	PROJEKTANT GLAVNOG PROJEKTA:	Danijel Ivanušević, dipl. ing.	T.D.:	772-2021-IZ
LOKACIJA:	Radnička ulica, k.č.br.3295/24, k.o. Vrbovec VRBOVEC	PROJEKTANT RADIONICKE DOKUMENTACIJE:	Danijel Ivanušević, dipl. ing. građ	MJERILO:	1:10
RAZINA PROJEKTA :	RADIONICKA DOKUMENTACIJA	SURADNIK/CA:	-	BR.PRILOGA:	3.3
SADRŽAJ CRTEŽA:	ELEMENTI KONSTRUKCIJE			LIST:	43

1:15

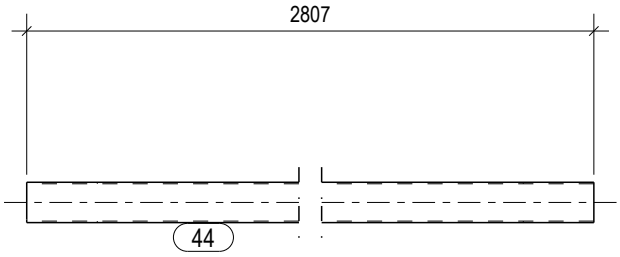

1:15

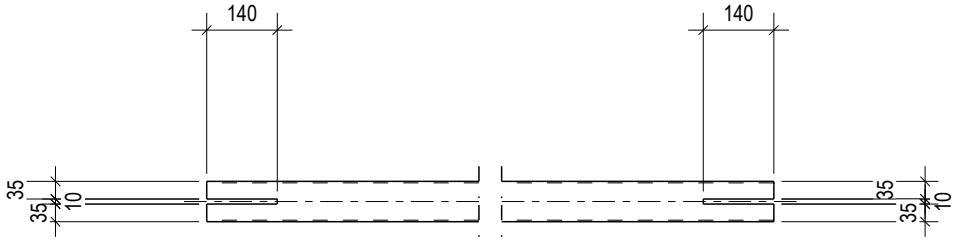

HRVATSKA KOMORA INŽENJERA GRAĐEVINARSTVA
Danijel Ivanušević
dipl.ing.građ.
Ovlašteni inženjer građevinarstva
G 5686

POZICIJA:	44
Profil	SHS80X3
Materijal	S235JR
Komada:	1
Težina (kg)	20.2
Duljina (mm)	2807

PROJEKTIRANJE SUDIC d.o.o.
za projektiranje, nadzor i savjetovanje

Stara cesta 20a, Mala Rakovica
10430 Samobor (sjedište)
VII. Južna obala 12, 10000 Zagreb (ured)
tel. 01/ 888 9621
e-mail:
info@projektiranje-sudic.com

REVIZIJA 2:				DATUM REVIZIJE:	
REVIZIJA 1:				DATUM REVIZIJE:	
INVESTITOR:	APITAL d.o.o. Ulica Vladimira Nazora 33	GLAVNI PROJEKTANT:	Natalija Imprić , dipl.ing.arh	DATUM:	03.2022.
GRADEVINA:	PROIZVODNA HALA	PROJEKTANT GLAVNOG PROJEKTA:	Danijel Ivanušević, dipl. ing.	T.D.:	772-2021-IZ
LOKACIJA:	Radnička ulica, k.č.br.3295/24, k.o. Vrbovec VRBOVEC	PROJEKTANT RADIONICKE DOKUMENTACIJE:	Danijel Ivanušević, dipl. ing. građ	MJERILO:	1:15
RAZINA PROJEKTA :	RADIONICKA DOKUMENTACIJA	SURADNIK/CA:	-	BR.PRILOGA:	3.3
SADRŽAJ CRTEŽA:	ELEMENTI KONSTRUKCIJE			LIST:	44

1:15

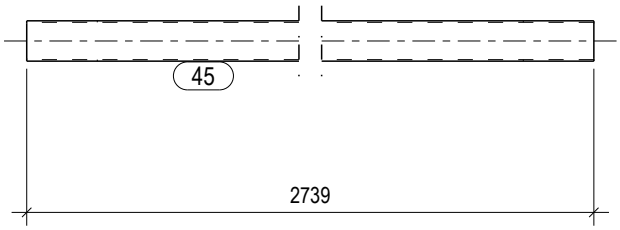

1:15

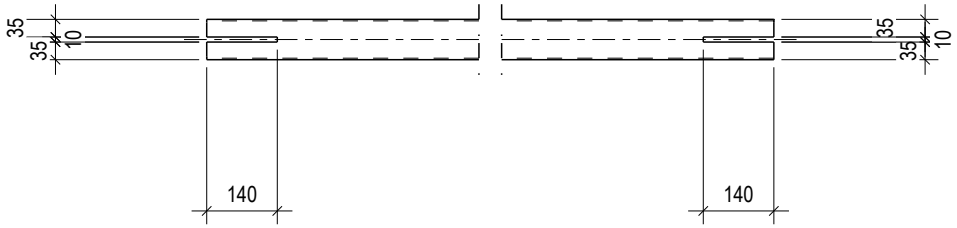

HRVATSKA KOMORA INŽENJERA GRAĐEVINARSTVA
Danijel Ivanušević
dipl.ing.grad.
Ovlašteni inženjer građevinarstva
G 5686

POZICIJA:	45
Profil	SHS80X3
Materijal	S235JR
Komada:	1
Težina (kg)	19.7
Duljina (mm)	2739

PROJEKTIRANJE SUDIC d.o.o.
za projektiranje, nadzor i savjetovanje

Stara cesta 20a, Mala Rakovica
10430 Samobor (sjedište)
VII. Južna obala 12, 10000 Zagreb (ured)
tel. 01/ 888 9621
e-mail:
info@projektiranje-sudic.com

REVIZIJA 2:				DATUM REVIZIJE:	
REVIZIJA 1:				DATUM REVIZIJE:	
INVESTITOR:	APITAL d.o.o. Ulica Vladimira Nazora 33	GLAVNI PROJEKTANT:	Natalija Imprić , dipl.ing.arh	DATUM:	03.2022.
GRADEVINA:	PROIZVODNA HALA	PROJEKTANT GLAVNOG PROJEKTA:	Danijel Ivanušević, dipl. ing.	T.D.:	772-2021-IZ
LOKACIJA:	Radnička ulica, k.č.br.3295/24, k.o. Vrbovec VRBOVEC	PROJEKTANT RADIONICKE DOKUMENTACIJE:	Danijel Ivanušević, dipl. ing. građ	MJERILO:	1:15
RAZINA PROJEKTA :	RADIONICKA DOKUMENTACIJA	SURADNIK/CA:	-	BR.PRILOGA:	3.3
SADRŽAJ CRTEŽA:	ELEMENTI KONSTRUKCIJE			LIST:	45

1:15

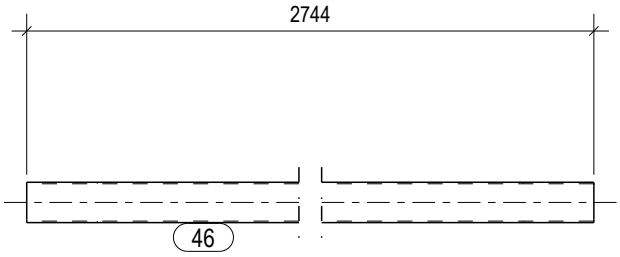

1:15

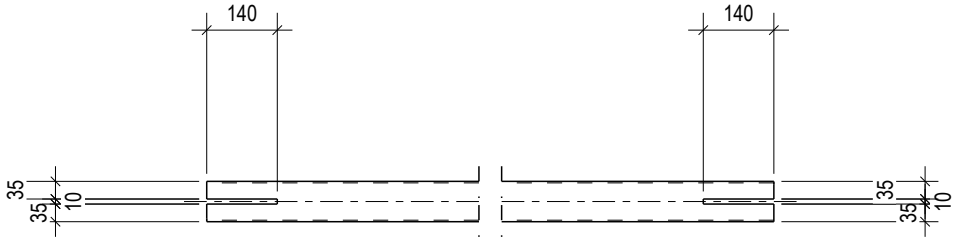

HRVATSKA KOMORA INŽENJERA GRAĐEVINARSTVA
Danijel Ivanušević
dipl.ing.građ.
Ovlašteni inženjer građevinarstva
G 5686

POZICIJA:	46
Profil	SHS80X3
Materijal	S235JR
Komada:	2
Težina (kg)	19.8
Duljina (mm)	2744

PROJEKTIRANJE SUDIC d.o.o.
za projektiranje, nadzor i savjetovanje

Stara cesta 20a, Mala Rakovica
10430 Samobor (sjedište)
VII. Južna obala 12, 10000 Zagreb (ured)
tel. 01/ 888 9621
e-mail:
info@projektiranje-sudic.com

REVIZIJA 2:				DATUM REVIZIJE:	
REVIZIJA 1:				DATUM REVIZIJE:	
INVESTITOR:	APITAL d.o.o. Ulica Vladimira Nazora 33	GLAVNI PROJEKTANT:	Natalija Imprić , dipl.ing.arh	DATUM:	03.2022.
GRADEVINA:	PROIZVODNA HALA	PROJEKTANT GLAVNOG PROJEKTA:	Danijel Ivanušević, dipl. ing.	T.D.:	772-2021-IZ
LOKACIJA:	Radnička ulica, k.č.br.3295/24, k.o. Vrbovec VRBOVEC	PROJEKTANT RADIONICKE DOKUMENTACIJE:	Danijel Ivanušević, dipl. ing. građ	MJERILO:	1:15
RAZINA PROJEKTA :	RADIONICKA DOKUMENTACIJA	SURADNIK/CA:	-	BR.PRILOGA:	3.3
SADRŽAJ CRTEŽA:	ELEMENTI KONSTRUKCIJE			LIST:	46

1:15

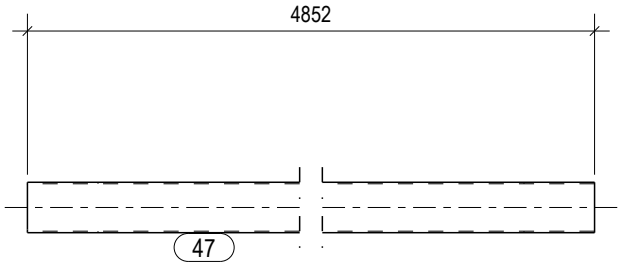

1:15

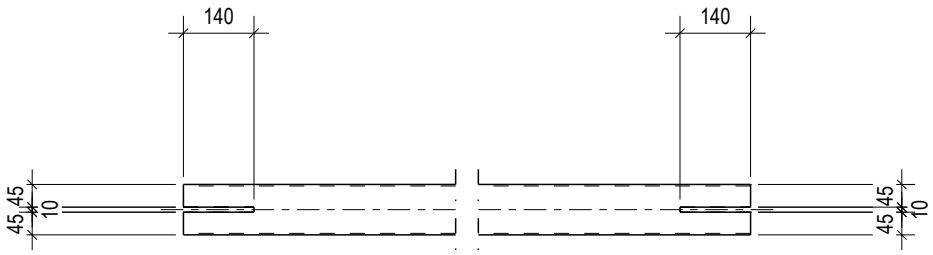

HRVATSKA KOMORA INŽENJERA GRAĐEVINARSTVA
Danijel Ivanušević
dipl.ing.građ.
Ovlašteni inženjer građevinarstva
G 5686

POZICIJA:	47
Profil	SHS100X3
Materijal	S275JR
Komada:	8
Težina (kg)	44.2
Duljina (mm)	4852

PROJEKTIRANJE SUDIC d.o.o.
za projektiranje, nadzor i savjetovanje

Stara cesta 20a, Mala Rakovica
10430 Samobor (sjedište)
VII. Južna obala 12, 10000 Zagreb (ured)
tel. 01/ 888 9621
e-mail:
info@projektiranje-sudic.com

REVIZIJA 2:				DATUM REVIZIJE:	
REVIZIJA 1:				DATUM REVIZIJE:	
INVESTITOR:	APITAL d.o.o. Ulica Vladimira Nazora 33	GLAVNI PROJEKTANT:	Natalija Imprić , dipl.ing.arh	DATUM:	03.2022.
GRADEVINA:	PROIZVODNA HALA	PROJEKTANT GLAVNOG PROJEKTA:	Danijel Ivanušević, dipl. ing.	T.D.:	772-2021-IZ
LOKACIJA:	Radnička ulica, k.č.br.3295/24, k.o. Vrbovec VRBOVEC	PROJEKTANT RADIONICKE DOKUMENTACIJE:	Danijel Ivanušević, dipl. ing. građ	MJERILO:	1:15
RAZINA PROJEKTA :	RADIONICKA DOKUMENTACIJA	SURADNIK/CA:	-	BR.PRILOGA:	3.3
SADRŽAJ CRTEŽA:	ELEMENTI KONSTRUKCIJE			LIST:	47

1:15

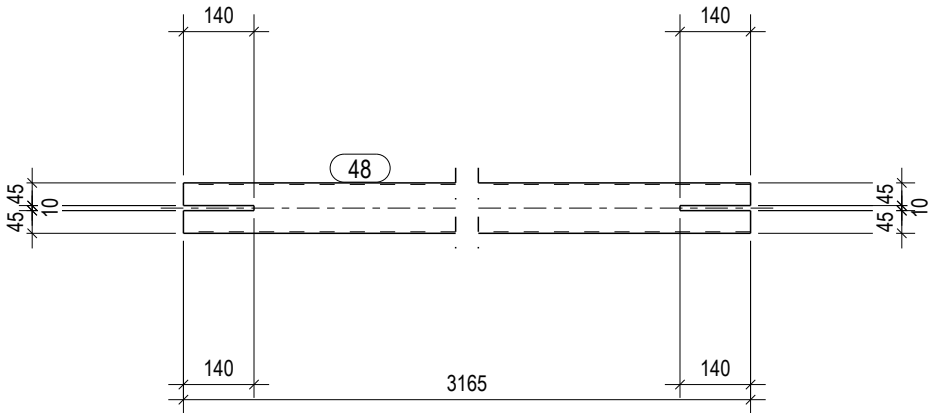

1:15

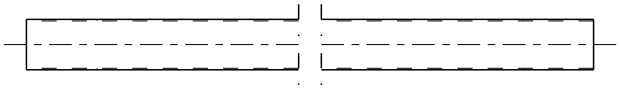

HRVATSKA KOMORA INŽENJERA GRAĐEVINARSTVA
Danijel Ivanušević
dipl.ing.grad.
Ovlašteni inženjer građevinarstva
G 5686

POZICIJA:	48
Profil	SHS100X3
Materijal	S275JR
Komada:	56
Težina (kg)	28.8
Duljina (mm)	3165

PROJEKTIRANJE SUDIC d.o.o.
za projektiranje, nadzor i savjetovanje

Stara cesta 20a, Mala Rakovica
10430 Samobor (sjedište)
VII. Južna obala 12, 10000 Zagreb (ured)
tel. 01/ 888 9621
e-mail:
info@projektiranje-sudic.com

REVIZIJA 2:				DATUM REVIZIJE:	
REVIZIJA 1:				DATUM REVIZIJE:	
INVESTITOR:	APITAL d.o.o. Ulica Vladimira Nazora 33	GLAVNI PROJEKTANT:	Natalija Imprić , dipl.ing.arh	DATUM:	03.2022.
GRADEVINA:	PROIZVODNA HALA	PROJEKTANT GLAVNOG PROJEKTA:	Danijel Ivanušević, dipl. ing.	T.D.:	772-2021-IZ
LOKACIJA:	Radnička ulica, k.č.br.3295/24, k.o. Vrbovec VRBOVEC	PROJEKTANT RADIONICKE DOKUMENTACIJE:	Danijel Ivanušević, dipl. ing. građ	MJERILO:	1:15
RAZINA PROJEKTA :	RADIONICKA DOKUMENTACIJA	SURADNIK/CA:	-	BR.PRILOGA:	3.3
SADRŽAJ CRTEŽA:	ELEMENTI KONSTRUKCIJE			LIST:	48

1:15

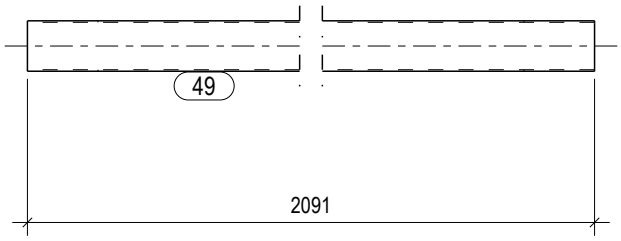

1:15

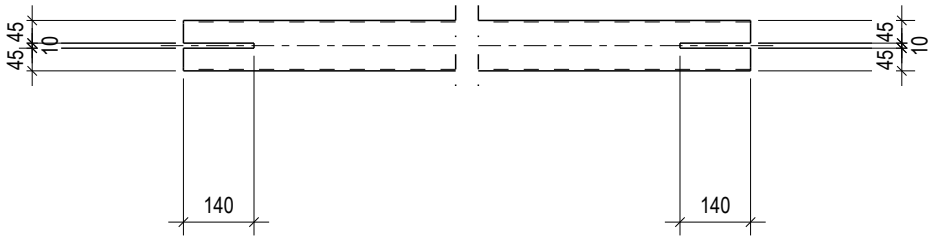

HRVATSKA KOMORA INŽENJERA GRAĐEVINARSTVA
Danijel Ivanušević
dipl.ing.građ.
Ovlašteni inženjer građevinarstva
G 5686

POZICIJA:	49
Profil	SHS100X3
Materijal	S275JR
Komada:	1
Težina (kg)	19.0
Duljina (mm)	2091

PROJEKTIRANJE SUDIC d.o.o.
za projektiranje, nadzor i savjetovanje

Stara cesta 20a, Mala Rakovica
10430 Samobor (sjedište)
VII. Južna obala 12, 10000 Zagreb (ured)
tel. 01/ 888 9621
e-mail:
info@projektiranje-sudic.com

REVIZIJA 2:				DATUM REVIZIJE:	
REVIZIJA 1:				DATUM REVIZIJE:	
INVESTITOR:	APITAL d.o.o. Ulica Vladimira Nazora 33	GLAVNI PROJEKTANT:	Natalija Imprić , dipl.ing.arh	DATUM:	03.2022.
GRADEVINA:	PROIZVODNA HALA	PROJEKTANT GLAVNOG PROJEKTA:	Danijel Ivanušević, dipl. ing.	T.D.:	772-2021-IZ
LOKACIJA:	Radnička ulica, k.č.br.3295/24, k.o. Vrbovec VRBOVEC	PROJEKTANT RADIONICKE DOKUMENTACIJE:	Danijel Ivanušević, dipl. ing. građ	MJERILO:	1:15
RAZINA PROJEKTA :	RADIONICKA DOKUMENTACIJA	SURADNIK/CA:	-	BR.PRILOGA:	3.3
SADRŽAJ CRTEŽA:	ELEMENTI KONSTRUKCIJE			LIST:	49

1:15

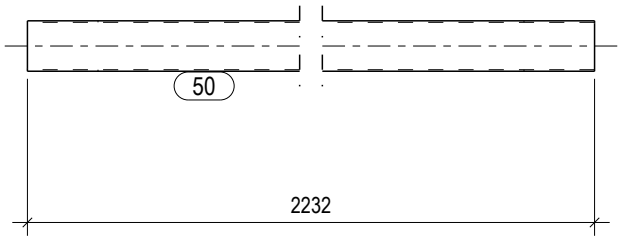

1:15

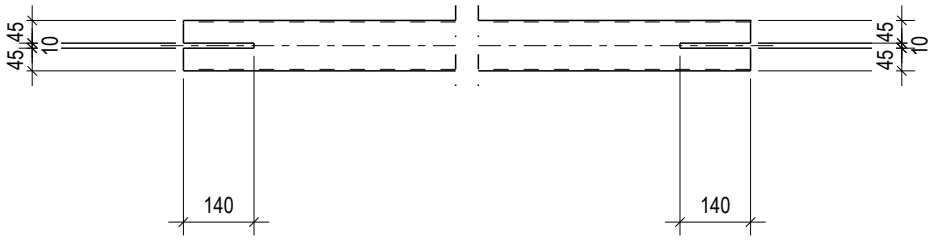

HRVATSKA KOMORA INŽENJERA GRAĐEVINARSTVA
Danijel Ivanušević
dipl.ing.građ.
Ovlašteni inženjer građevinarstva
G 5686

POZICIJA:	50
Profil	SHS100X3
Materijal	S275JR
Komada:	1
Težina (kg)	20.3
Duljina (mm)	2232

PROJEKTIRANJE SUDIC d.o.o.
za projektiranje, nadzor i savjetovanje

Stara cesta 20a, Mala Rakovica
10430 Samobor (sjedište)
VII. Južna obala 12, 10000 Zagreb (ured)
tel. 01/ 888 9621
e-mail:
info@projektiranje-sudic.com

REVIZIJA 2:				DATUM REVIZIJE:	
REVIZIJA 1:				DATUM REVIZIJE:	
INVESTITOR:	APITAL d.o.o. Ulica Vladimira Nazora 33	GLAVNI PROJEKTANT:	Natalija Imprić , dipl.ing.arh	DATUM:	03.2022.
GRADEVINA:	PROIZVODNA HALA	PROJEKTANT GLAVNOG PROJEKTA:	Danijel Ivanušević, dipl. ing.	T.D.:	772-2021-IZ
LOKACIJA:	Radnička ulica, k.č.br.3295/24, k.o. Vrbovec VRBOVEC	PROJEKTANT RADIONICKE DOKUMENTACIJE:	Danijel Ivanušević, dipl. ing. građ	MJERILO:	1:15
RAZINA PROJEKTA :	RADIONICKA DOKUMENTACIJA	SURADNIK/CA:	-	BR.PRILOGA:	3.3
SADRŽAJ CRTEŽA:	ELEMENTI KONSTRUKCIJE			LIST:	50

1:15

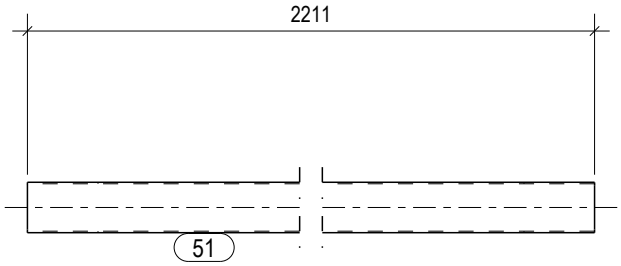

1:15

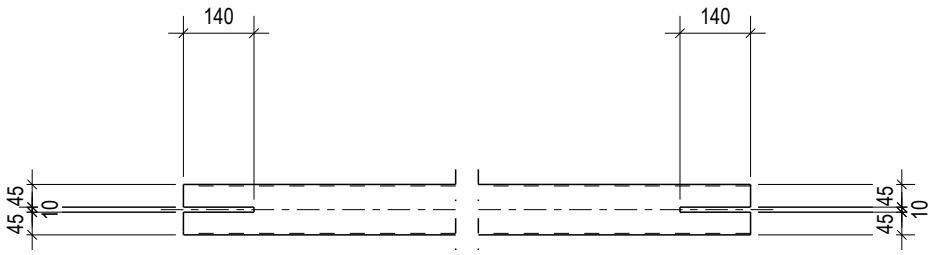

HRVATSKA KOMORA INŽENJERA GRAĐEVINARSTVA
Danijel Ivanušević
dipl.ing.građ.
Ovlašteni inženjer građevinarstva
G 5686

POZICIJA:	51
Profil	SHS100X3
Materijal	S275JR
Komada:	1
Težina (kg)	20.1
Duljina (mm)	2211

PROJEKTIRANJE SUDIC d.o.o.
za projektiranje, nadzor i savjetovanje

Stara cesta 20a, Mala Rakovica
10430 Samobor (sjedište)
VII. Južna obala 12, 10000 Zagreb (ured)
tel. 01/ 888 9621
e-mail:
info@projektiranje-sudic.com

REVIZIJA 2:				DATUM REVIZIJE:	
REVIZIJA 1:				DATUM REVIZIJE:	
INVESTITOR:	APITAL d.o.o. Ulica Vladimira Nazora 33	GLAVNI PROJEKTANT:	Natalija Imprić , dipl.ing.arh	DATUM:	03.2022.
GRADEVINA:	PROIZVODNA HALA	PROJEKTANT GLAVNOG PROJEKTA:	Danijel Ivanušević, dipl. ing.	T.D.:	772-2021-IZ
LOKACIJA:	Radnička ulica, k.č.br.3295/24, k.o. Vrbovec VRBOVEC	PROJEKTANT RADIONICKE DOKUMENTACIJE:	Danijel Ivanušević, dipl. ing. građ	MJERILO:	1:15
RAZINA PROJEKTA :	RADIONICKA DOKUMENTACIJA	SURADNIK/CA:	-	BR.PRILOGA:	3.3
SADRŽAJ CRTEŽA:	ELEMENTI KONSTRUKCIJE			LIST:	51

1:15

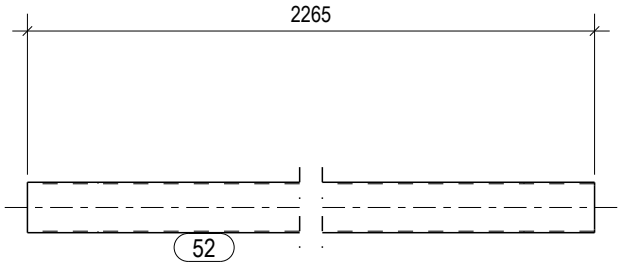

1:15

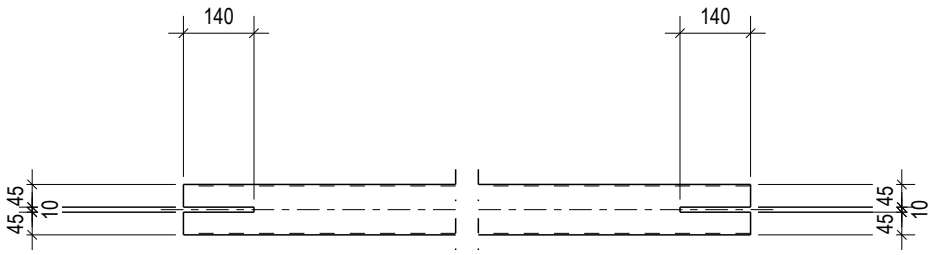

HRVATSKA KOMORA INŽENJERA GRAĐEVINARSTVA
Danijel Ivanušević
dipl.ing.grad.
Ovlašteni inženjer građevinarstva
G 5686

POZICIJA:	52
Profil	SHS100X3
Materijal	S275JR
Komada:	1
Težina (kg)	20.6
Duljina (mm)	2265

PROJEKTIRANJE SUDIC d.o.o.
za projektiranje, nadzor i savjetovanje

Stara cesta 20a, Mala Rakovica
10430 Samobor (sjedište)
VII. Južna obala 12, 10000 Zagreb (ured)
tel. 01/ 888 9621
e-mail:
info@projektiranje-sudic.com

REVIZIJA 2:				DATUM REVIZIJE:	
REVIZIJA 1:				DATUM REVIZIJE:	
INVESTITOR:	APITAL d.o.o. Ulica Vladimira Nazora 33	GLAVNI PROJEKTANT:	Natalija Imprić , dipl.ing.arh	DATUM:	03.2022.
GRADEVINA:	PROIZVODNA HALA	PROJEKTANT GLAVNOG PROJEKTA:	Danijel Ivanušević, dipl. ing.	T.D.:	772-2021-IZ
LOKACIJA:	Radnička ulica, k.č.br.3295/24, k.o. Vrbovec VRBOVEC	PROJEKTANT RADIONICKE DOKUMENTACIJE:	Danijel Ivanušević, dipl. ing. građ	MJERILO:	1:15
RAZINA PROJEKTA :	RADIONICKA DOKUMENTACIJA	SURADNIK/CA:	-	BR.PRILOGA:	3.3
SADRŽAJ CRTEŽA:	ELEMENTI KONSTRUKCIJE			LIST:	52

1:15

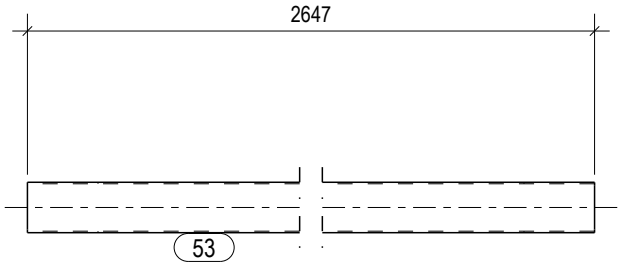

1:15

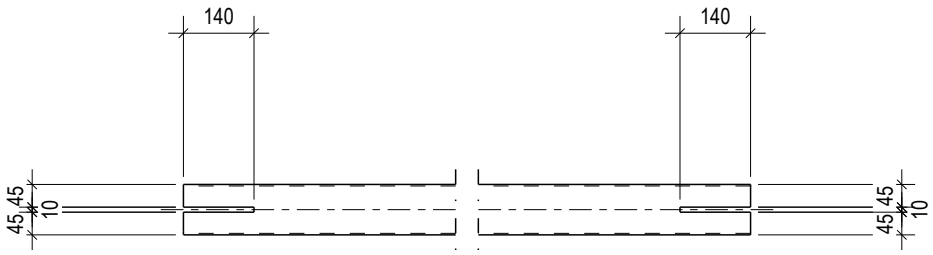

HRVATSKA KOMORA INŽENJERA GRAĐEVINARSTVA
Danijel Ivanušević
dipl.ing.građ.
Ovlašteni inženjer građevinarstva
G 5686

POZICIJA:	53
Profil	SHS100X3
Materijal	S275JR
Komada:	1
Težina (kg)	24.1
Duljina (mm)	2647

PROJEKTIRANJE SUDIC d.o.o.
za projektiranje, nadzor i savjetovanje

Stara cesta 20a, Mala Rakovica
10430 Samobor (sjedište)
VII. Južna obala 12, 10000 Zagreb (ured)
tel. 01/ 888 9621
e-mail:
info@projektiranje-sudic.com

REVIZIJA 2:				DATUM REVIZIJE:	
REVIZIJA 1:				DATUM REVIZIJE:	
INVESTITOR:	APITAL d.o.o. Ulica Vladimira Nazora 33	GLAVNI PROJEKTANT:	Natalija Imprić , dipl.ing.arh	DATUM:	03.2022.
GRADEVINA:	PROIZVODNA HALA	PROJEKTANT GLAVNOG PROJEKTA:	Danijel Ivanušević, dipl. ing.	T.D.:	772-2021-IZ
LOKACIJA:	Radnička ulica, k.č.br.3295/24, k.o. Vrbovec VRBOVEC	PROJEKTANT RADIONICKE DOKUMENTACIJE:	Danijel Ivanušević, dipl. ing. građ	MJERILO:	1:15
RAZINA PROJEKTA :	RADIONICKA DOKUMENTACIJA	SURADNIK/CA:	-	BR.PRILOGA:	3.3
SADRŽAJ CRTEŽA:	ELEMENTI KONSTRUKCIJE			LIST:	53

1:15

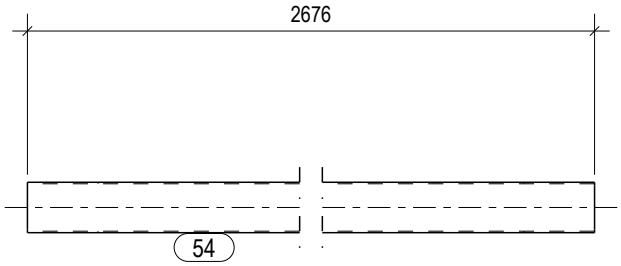

1:15

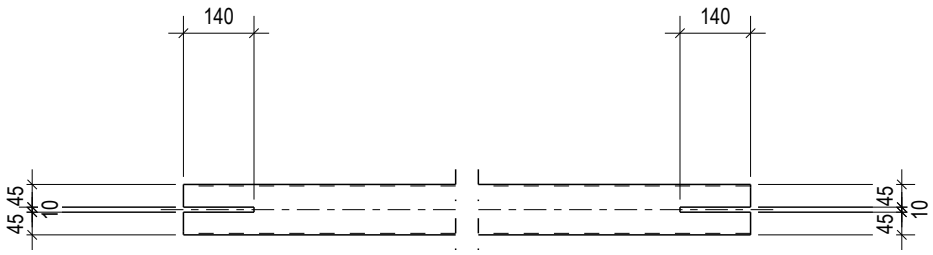

HRVATSKA KOMORA INŽENJERA GRAĐEVINARSTVA
Danijel Ivanušević
dipl.ing.građ.
Ovlašteni inženjer građevinarstva
G 5686

POZICIJA:	54
Profil	SHS100X3
Materijal	S275JR
Komada:	1
Težina (kg)	24.3
Duljina (mm)	2676

PROJEKTIRANJE SUDIC d.o.o.
za projektiranje, nadzor i savjetovanje

Stara cesta 20a, Mala Rakovica
10430 Samobor (sjedište)
VII. Južna obala 12, 10000 Zagreb (ured)
tel. 01/ 888 9621
e-mail:
info@projektiranje-sudic.com

REVIZIJA 2:				DATUM REVIZIJE:	
REVIZIJA 1:				DATUM REVIZIJE:	
INVESTITOR:	APITAL d.o.o. Ulica Vladimira Nazora 33	GLAVNI PROJEKTANT:	Natalija Imprić , dipl.ing.arh	DATUM:	03.2022.
GRADEVINA:	PROIZVODNA HALA	PROJEKTANT GLAVNOG PROJEKTA:	Danijel Ivanušević, dipl. ing.	T.D.:	772-2021-IZ
LOKACIJA:	Radnička ulica, k.č.br.3295/24, k.o. Vrbovec VRBOVEC	PROJEKTANT RADIONICKE DOKUMENTACIJE:	Danijel Ivanušević, dipl. ing. građ	MJERILO:	1:15
RAZINA PROJEKTA :	RADIONICKA DOKUMENTACIJA	SURADNIK/CA:	-	BR.PRILOGA:	3.3
SADRŽAJ CRTEŽA:	ELEMENTI KONSTRUKCIJE			LIST:	54

1:15

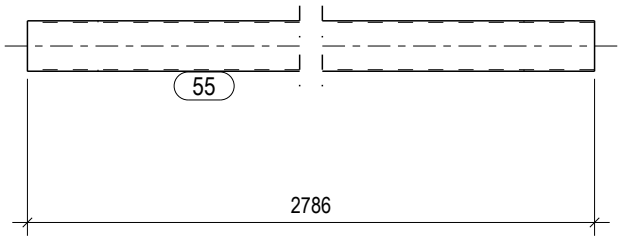

1:15

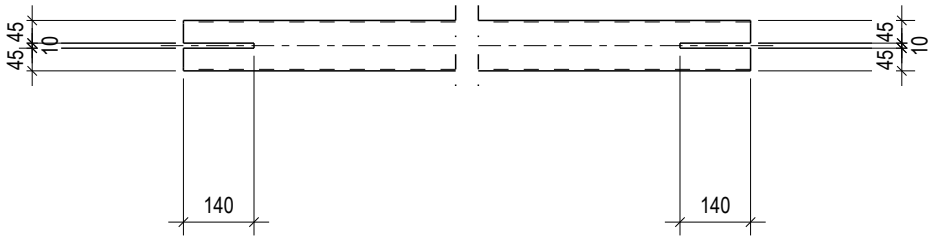

HRVATSKA KOMORA INŽENJERA GRAĐEVINARSTVA
Danijel Ivanušević
dipl.ing.građ.
Ovlašteni inženjer građevinarstva
G 5686

POZICIJA:	55
Profil	SHS100X3
Materijal	S275JR
Komada:	1
Težina (kg)	25.3
Duljina (mm)	2786

PROJEKTIRANJE SUDIC d.o.o.
za projektiranje, nadzor i savjetovanje

Stara cesta 20a, Mala Rakovica
10430 Samobor (sjedište)
VII. Južna obala 12, 10000 Zagreb (ured)
tel. 01/ 888 9621
e-mail:
info@projektiranje-sudic.com

REVIZIJA 2:				DATUM REVIZIJE:	
REVIZIJA 1:				DATUM REVIZIJE:	
INVESTITOR:	APITAL d.o.o. Ulica Vladimira Nazora 33	GLAVNI PROJEKTANT:	Natalija Imprić , dipl.ing.arh	DATUM:	03.2022.
GRADEVINA:	PROIZVODNA HALA	PROJEKTANT GLAVNOG PROJEKTA:	Danijel Ivanušević, dipl. ing.	T.D.:	772-2021-IZ
LOKACIJA:	Radnička ulica, k.č.br.3295/24, k.o. Vrbovec VRBOVEC	PROJEKTANT RADIONICKE DOKUMENTACIJE:	Danijel Ivanušević, dipl. ing. građ	MJERILO:	1:15
RAZINA PROJEKTA :	RADIONICKA DOKUMENTACIJA	SURADNIK/CA:	-	BR.PRILOGA:	3.3
SADRŽAJ CRTEŽA:	ELEMENTI KONSTRUKCIJE			LIST:	55

1:15

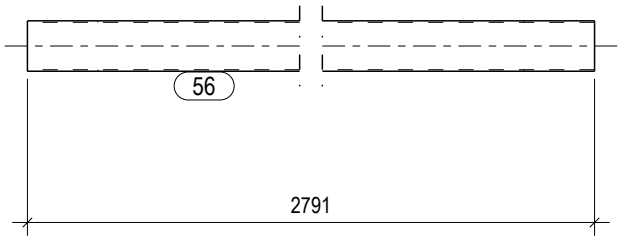

1:15

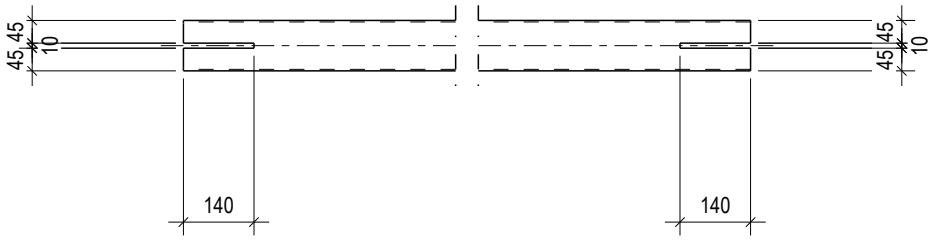

HRVATSKA KOMORA INŽENJERA GRAĐEVINARSTVA
Danijel Ivanušević
dipl.ing.građ.
Ovlašteni inženjer građevinarstva
G 5686

POZICIJA:	56
Profil	SHS100X3
Materijal	S275JR
Komada:	1
Težina (kg)	25.4
Duljina (mm)	2791

PROJEKTIRANJE SUDIC d.o.o.
za projektiranje, nadzor i savjetovanje

Stara cesta 20a, Mala Rakovica
10430 Samobor (sjedište)
VII. Južna obala 12, 10000 Zagreb (ured)
tel. 01/ 888 9621
e-mail:
info@projektiranje-sudic.com

REVIZIJA 2:				DATUM REVIZIJE:	
REVIZIJA 1:				DATUM REVIZIJE:	
INVESTITOR:	APITAL d.o.o. Ulica Vladimira Nazora 33	GLAVNI PROJEKTANT:	Natalija Imprić , dipl.ing.arh	DATUM:	03.2022.
GRADEVINA:	PROIZVODNA HALA	PROJEKTANT GLAVNOG PROJEKTA:	Danijel Ivanušević, dipl. ing.	T.D.:	772-2021-IZ
LOKACIJA:	Radnička ulica, k.č.br.3295/24, k.o. Vrbovec VRBOVEC	PROJEKTANT RADIONICKE DOKUMENTACIJE:	Danijel Ivanušević, dipl. ing. građ	MJERILO:	1:15
RAZINA PROJEKTA :	RADIONICKA DOKUMENTACIJA	SURADNIK/CA:	-	BR.PRILOGA:	3.3
SADRŽAJ CRTEŽA:	ELEMENTI KONSTRUKCIJE			LIST:	56

1:15

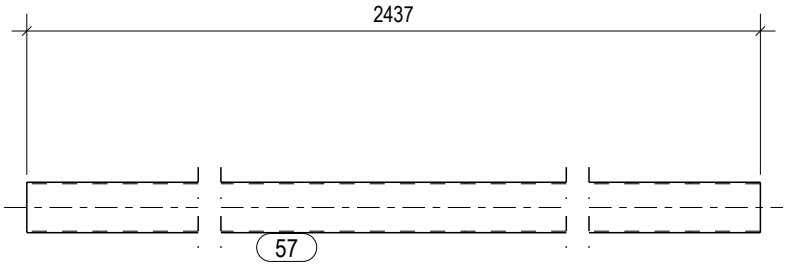

1:15

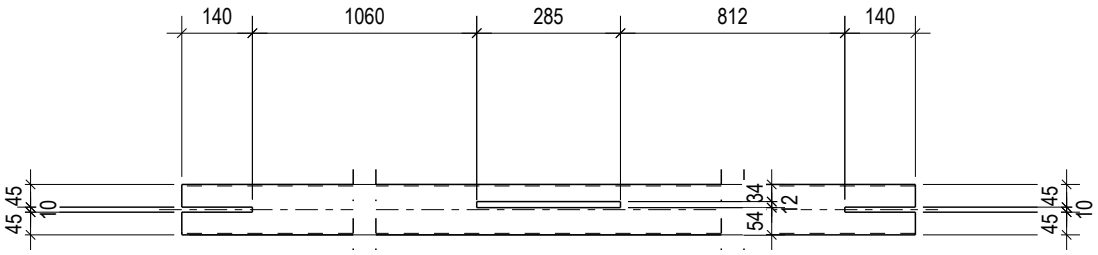

HRVATSKA KOMORA INŽENJERA GRAĐEVINARSTVA
Danijel Ivanušević
dipl.ing.građ.
Ovlašteni inženjer građevinarstva
G 5686

POZICIJA:	57
Profil	SHS100X3
Materijal	S355J0
Komada:	1
Težina (kg)	22.0
Duljina (mm)	2437

PROJEKTIRANJE SUDIC d.o.o.
za projektiranje, nadzor i savjetovanje

Stara cesta 20a, Mala Rakovica
10430 Samobor (sjedište)
VII. Južna obala 12, 10000 Zagreb (ured)
tel. 01/ 888 9621
e-mail:
info@projektiranje-sudic.com

REVIZIJA 2:				DATUM REVIZIJE:	
REVIZIJA 1:				DATUM REVIZIJE:	
INVESTITOR:	APITAL d.o.o. Ulica Vladimira Nazora 33	GLAVNI PROJEKTANT:	Natalija Imprić , dipl.ing.arh	DATUM:	03.2022.
GRADEVINA:	PROIZVODNA HALA	PROJEKTANT GLAVNOG PROJEKTA:	Danijel Ivanušević, dipl. ing.	T.D.:	772-2021-IZ
LOKACIJA:	Radnička ulica, k.č.br.3295/24, k.o. Vrbovec VRBOVEC	PROJEKTANT RADIONICKE DOKUMENTACIJE:	Danijel Ivanušević, dipl. ing. građ	MJERILO:	1:15
RAZINA PROJEKTA :	RADIONICKA DOKUMENTACIJA	SURADNIK/CA:	-	BR.PRILOGA:	3.3
SADRŽAJ CRTEŽA:	ELEMENTI KONSTRUKCIJE			LIST:	57

1:15

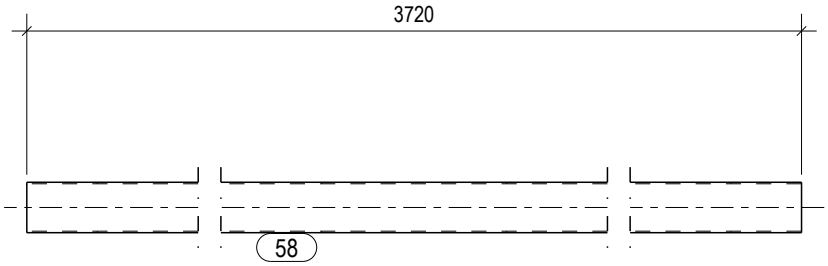

1:15

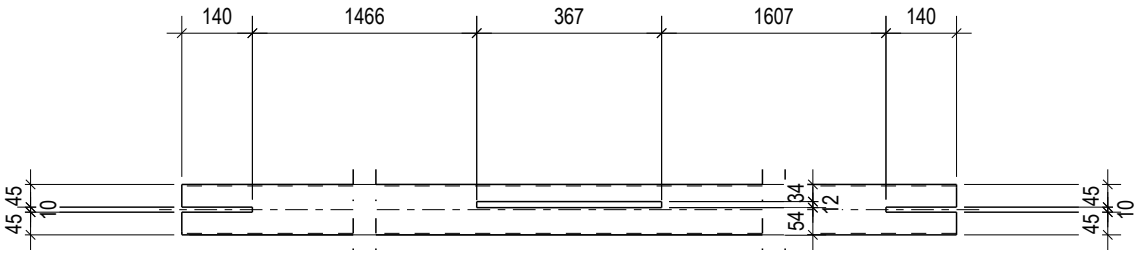

HRVATSKA KOMORA INŽENJERA GRAĐEVINARSTVA
Danijel Ivanušević
dipl.ing.grad.
Ovlašteni inženjer građevinarstva
G 5686

POZICIJA:	58
Profil	SHS100X3
Materijal	S355J0
Komada:	1
Težina (kg)	33.6
Duljina (mm)	3720

PROJEKTIRANJE SUDIC d.o.o.
za projektiranje, nadzor i savjetovanje

Stara cesta 20a, Mala Rakovica
10430 Samobor (sjedište)
VII. Južna obala 12, 10000 Zagreb (ured)
tel. 01/ 888 9621
e-mail:
info@projektiranje-sudic.com

REVIZIJA 2:				DATUM REVIZIJE:	
REVIZIJA 1:				DATUM REVIZIJE:	
INVESTITOR:	APITAL d.o.o. Ulica Vladimira Nazora 33	GLAVNI PROJEKTANT:	Natalija Imprić , dipl.ing.arh	DATUM:	03.2022.
GRADEVINA:	PROIZVODNA HALA	PROJEKTANT GLAVNOG PROJEKTA:	Danijel Ivanušević, dipl. ing.	T.D.:	772-2021-IZ
LOKACIJA:	Radnička ulica, k.č.br.3295/24, k.o. Vrbovec VRBOVEC	PROJEKTANT RADIONICKE DOKUMENTACIJE:	Danijel Ivanušević, dipl. ing. građ	MJERILO:	1:15
RAZINA PROJEKTA :	RADIONICKA DOKUMENTACIJA	SURADNIK/CA:	-	BR.PRILOGA:	3.3
SADRŽAJ CRTEŽA:	ELEMENTI KONSTRUKCIJE			LIST:	58

1:15

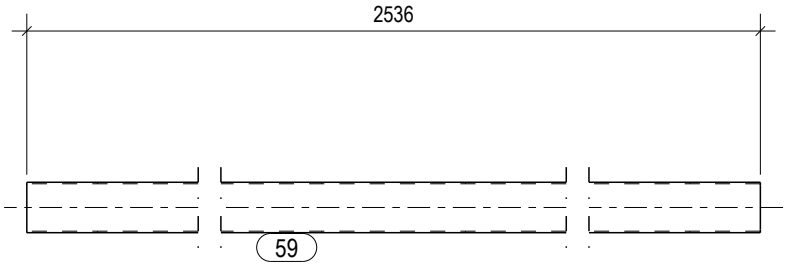

1:15

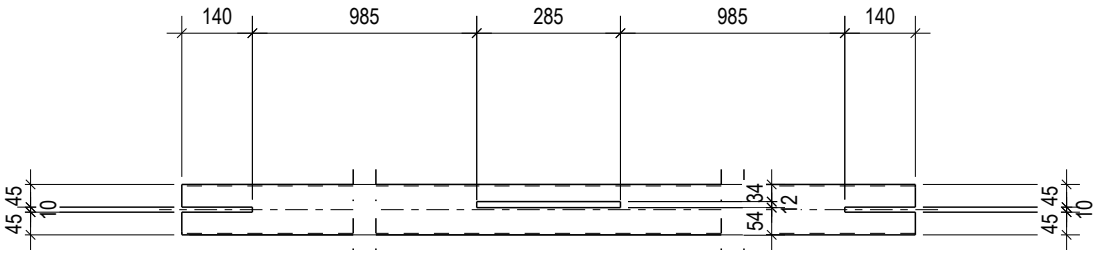

HRVATSKA KOMORA INŽENJERA GRAĐEVINARSTVA
Danijel Ivanušević
dipl.ing.građ.
Ovlašteni inženjer građevinarstva
G 5686

POZICIJA:	59
Profil	SHS100X3
Materijal	S355J0
Komada:	1
Težina (kg)	22.9
Duljina (mm)	2536

PROJEKTIRANJE SUDIC d.o.o.
za projektiranje, nadzor i savjetovanje

Stara cesta 20a, Mala Rakovica
10430 Samobor (sjedište)
VII. Južna obala 12, 10000 Zagreb (ured)
tel. 01/ 888 9621
e-mail:
info@projektiranje-sudic.com

REVIZIJA 2:				DATUM REVIZIJE:	
REVIZIJA 1:				DATUM REVIZIJE:	
INVESTITOR:	APITAL d.o.o. Ulica Vladimira Nazora 33	GLAVNI PROJEKTANT:	Natalija Imprić , dipl.ing.arh	DATUM:	03.2022.
GRADEVINA:	PROIZVODNA HALA	PROJEKTANT GLAVNOG PROJEKTA:	Danijel Ivanušević, dipl. ing.	T.D.:	772-2021-IZ
LOKACIJA:	Radnička ulica, k.č.br.3295/24, k.o. Vrbovec VRBOVEC	PROJEKTANT RADIONICKE DOKUMENTACIJE:	Danijel Ivanušević, dipl. ing. građ	MJERILO:	1:15
RAZINA PROJEKTA :	RADIONICKA DOKUMENTACIJA	SURADNIK/CA:	-	BR.PRILOGA:	3.3
SADRŽAJ CRTEŽA:	ELEMENTI KONSTRUKCIJE			LIST:	59

1:15

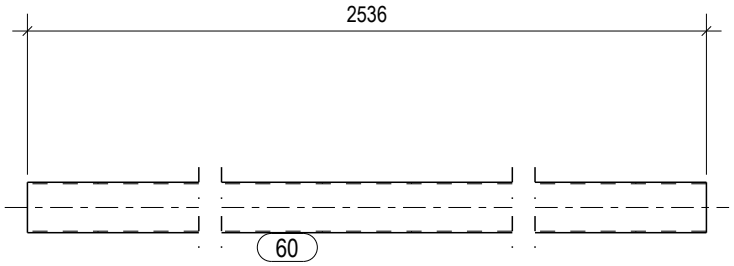

1:15

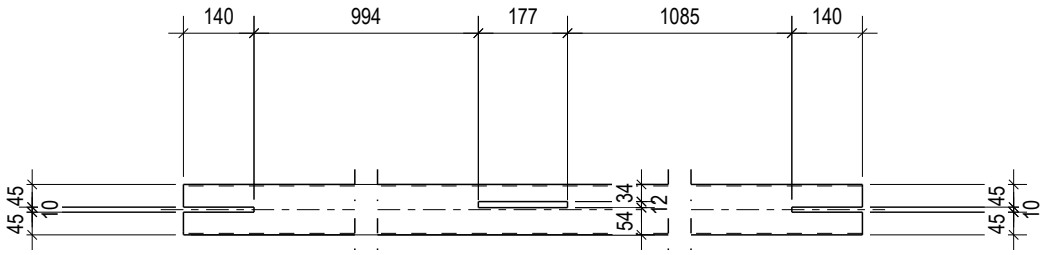

HRVATSKA KOMORA INŽENJERA GRAĐEVINARSTVA
Danijel Ivanušević
dipl.ing.građ.
Ovlašteni inženjer građevinarstva
G 5686

POZICIJA:	60
Profil	SHS100X3
Materijal	S355J0
Komada:	1
Težina (kg)	22.9
Duljina (mm)	2536

PROJEKTIRANJE SUDIC d.o.o.
za projektiranje, nadzor i savjetovanje

Stara cesta 20a, Mala Rakovica
10430 Samobor (sjedište)
VII. Južna obala 12, 10000 Zagreb (ured)
tel. 01/ 888 9621
e-mail:
info@projektiranje-sudic.com

REVIZIJA 2:				DATUM REVIZIJE:	
REVIZIJA 1:				DATUM REVIZIJE:	
INVESTITOR:	APITAL d.o.o. Ulica Vladimira Nazora 33	GLAVNI PROJEKTANT:	Natalija Imprić , dipl.ing.arh	DATUM:	03.2022.
GRADEVINA:	PROIZVODNA HALA	PROJEKTANT GLAVNOG PROJEKTA:	Danijel Ivanušević, dipl. ing.	T.D.:	772-2021-IZ
LOKACIJA:	Radnička ulica, k.č.br.3295/24, k.o. Vrbovec VRBOVEC	PROJEKTANT RADIONICKE DOKUMENTACIJE:	Danijel Ivanušević, dipl. ing. građ	MJERILO:	1:15
RAZINA PROJEKTA :	RADIONICKA DOKUMENTACIJA	SURADNIK/CA:	-	BR.PRILOGA:	3.3
SADRŽAJ CRTEŽA:	ELEMENTI KONSTRUKCIJE			LIST:	60

1:15

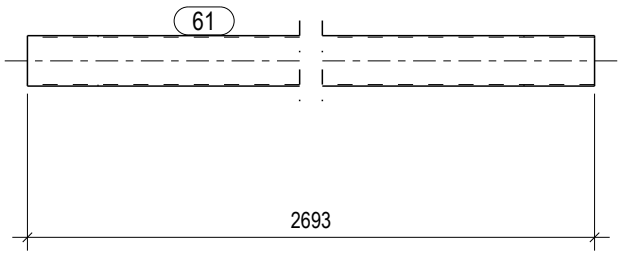

1:15

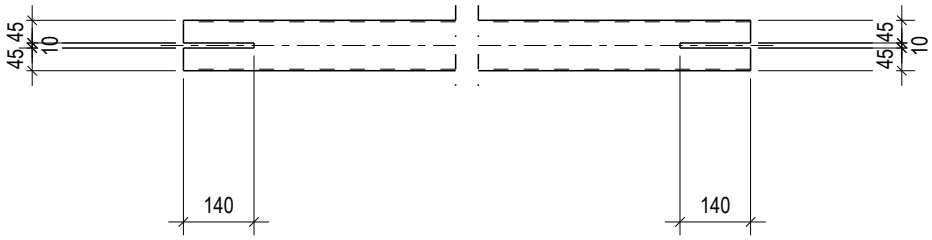

HRVATSKA KOMORA INŽENJERA GRAĐEVINARSTVA
Danijel Ivanušević
dipl.ing.građ.
Ovlašteni inženjer građevinarstva
G 5686

POZICIJA:	61
Profil	SHS100X3
Materijal	S355J0
Komada:	2
Težina (kg)	24.5
Duljina (mm)	2693

PROJEKTIRANJE SUDIC d.o.o.
za projektiranje, nadzor i savjetovanje

Stara cesta 20a, Mala Rakovica
10430 Samobor (sjedište)
VII. Južna obala 12, 10000 Zagreb (ured)
tel. 01/ 888 9621
e-mail:
info@projektiranje-sudic.com

REVIZIJA 2:				DATUM REVIZIJE:	
REVIZIJA 1:				DATUM REVIZIJE:	
INVESTITOR:	APITAL d.o.o. Ulica Vladimira Nazora 33	GLAVNI PROJEKTANT:	Natalija Imprić , dipl.ing.arh	DATUM:	03.2022.
GRADEVINA:	PROIZVODNA HALA	PROJEKTANT GLAVNOG PROJEKTA:	Danijel Ivanušević, dipl. ing.	T.D.:	772-2021-IZ
LOKACIJA:	Radnička ulica, k.č.br.3295/24, k.o. Vrbovec VRBOVEC	PROJEKTANT RADIONICKE DOKUMENTACIJE:	Danijel Ivanušević, dipl. ing. građ	MJERILO:	1:15
RAZINA PROJEKTA :	RADIONICKA DOKUMENTACIJA	SURADNIK/CA:	-	BR.PRILOGA:	3.3
SADRŽAJ CRTEŽA:	ELEMENTI KONSTRUKCIJE			LIST:	61

1:15

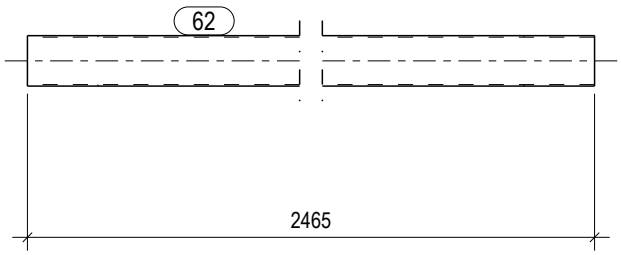

1:15

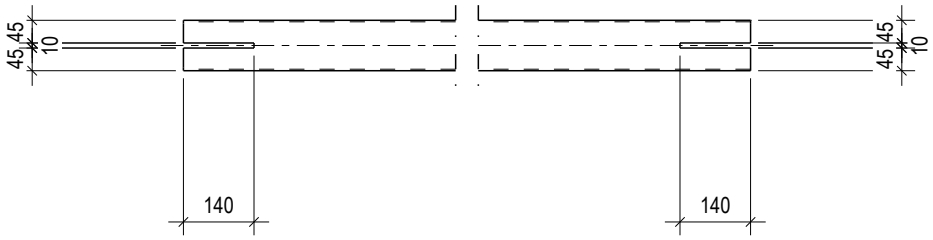

HRVATSKA KOMORA INŽENJERA GRAĐEVINARSTVA
Danijel Ivanušević
dipl.ing.grad.
Ovlašteni inženjer građevinarstva
G 5686

POZICIJA:	62
Profil	SHS100X3
Materijal	S355J0
Komada:	2
Težina (kg)	22.4
Duljina (mm)	2465

PROJEKTIRANJE SUDIC d.o.o.
za projektiranje, nadzor i savjetovanje

Stara cesta 20a, Mala Rakovica
10430 Samobor (sjedište)
VII. Južna obala 12, 10000 Zagreb (ured)
tel. 01/ 888 9621
e-mail:
info@projektiranje-sudic.com

REVIZIJA 2:				DATUM REVIZIJE:	
REVIZIJA 1:				DATUM REVIZIJE:	
INVESTITOR:	APITAL d.o.o. Ulica Vladimira Nazora 33	GLAVNI PROJEKTANT:	Natalija Imprić , dipl.ing.arh	DATUM:	03.2022.
GRADEVINA:	PROIZVODNA HALA	PROJEKTANT GLAVNOG PROJEKTA:	Danijel Ivanušević, dipl. ing.	T.D.:	772-2021-IZ
LOKACIJA:	Radnička ulica, k.č.br.3295/24, k.o. Vrbovec VRBOVEC	PROJEKTANT RADIONICKE DOKUMENTACIJE:	Danijel Ivanušević, dipl. ing. građ	MJERILO:	1:15
RAZINA PROJEKTA :	RADIONICKA DOKUMENTACIJA	SURADNIK/CA:	-	BR.PRILOGA:	3.3
SADRŽAJ CRTEŽA:	ELEMENTI KONSTRUKCIJE			LIST:	62

1:15

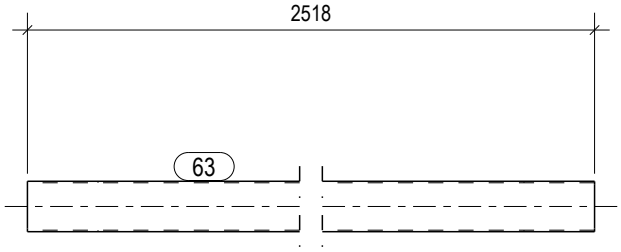

1:15

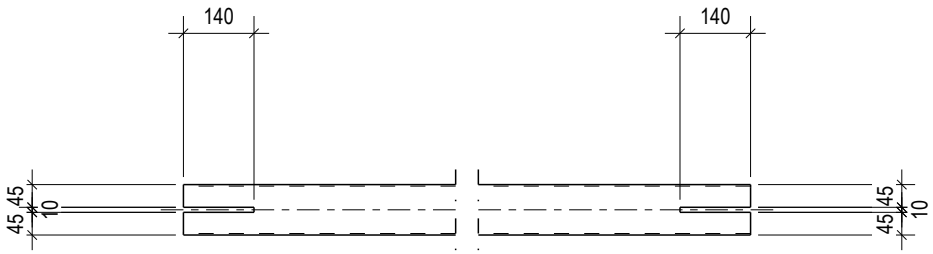

HRVATSKA KOMORA INŽENJERA GRAĐEVINARSTVA
Danijel Ivanušević
dipl.ing.grad.
Ovlašteni inženjer građevinarstva
G 5686

POZICIJA:	63
Profil	SHS100X3
Materijal	S355J0
Komada:	2
Težina (kg)	22.9
Duljina (mm)	2518

PROJEKTIRANJE SUDIC d.o.o.
za projektiranje, nadzor i savjetovanje

Stara cesta 20a, Mala Rakovica
10430 Samobor (sjedište)
VII. Južna obala 12, 10000 Zagreb (ured)
tel. 01/ 888 9621
e-mail:
info@projektiranje-sudic.com

REVIZIJA 2:				DATUM REVIZIJE:	
REVIZIJA 1:				DATUM REVIZIJE:	
INVESTITOR:	APITAL d.o.o. Ulica Vladimira Nazora 33	GLAVNI PROJEKTANT:	Natalija Imprić , dipl.ing.arh	DATUM:	03.2022.
GRADEVINA:	PROIZVODNA HALA	PROJEKTANT GLAVNOG PROJEKTA:	Danijel Ivanušević, dipl. ing.	T.D.:	772-2021-IZ
LOKACIJA:	Radnička ulica, k.č.br.3295/24, k.o. Vrbovec VRBOVEC	PROJEKTANT RADIONICKE DOKUMENTACIJE:	Danijel Ivanušević, dipl. ing. građ	MJERILO:	1:15
RAZINA PROJEKTA :	RADIONICKA DOKUMENTACIJA	SURADNIK/CA:	-	BR.PRILOGA:	3.3
SADRŽAJ CRTEŽA:	ELEMENTI KONSTRUKCIJE			LIST:	63

1:15

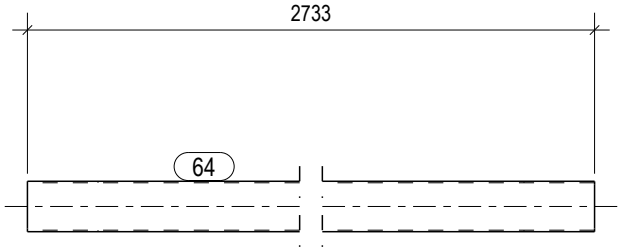

1:15

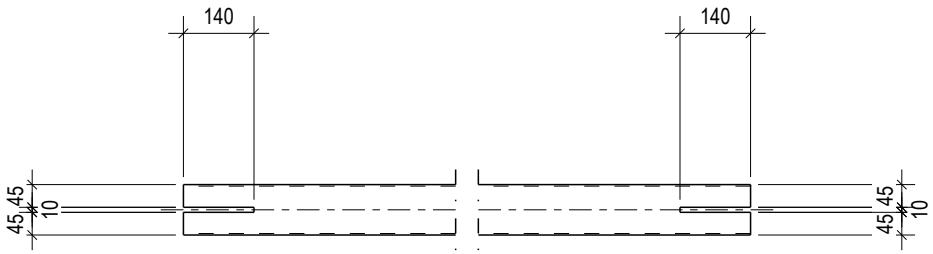

HRVATSKA KOMORA INŽENJERA GRAĐEVINARSTVA
Danijel Ivanušević
dipl.ing.grad.
Ovlašteni inženjer građevinarstva
G 5686

POZICIJA:	64
Profil	SHS100X3
Materijal	S355J0
Komada:	1
Težina (kg)	24.8
Duljina (mm)	2733

PROJEKTIRANJE SUDIC d.o.o.
za projektiranje, nadzor i savjetovanje

Stara cesta 20a, Mala Rakovica
10430 Samobor (sjedište)
VII. Južna obala 12, 10000 Zagreb (ured)
tel. 01/ 888 9621
e-mail:
info@projektiranje-sudic.com

REVIZIJA 2:				DATUM REVIZIJE:	
REVIZIJA 1:				DATUM REVIZIJE:	
INVESTITOR:	APITAL d.o.o. Ulica Vladimira Nazora 33	GLAVNI PROJEKTANT:	Natalija Imprić , dipl.ing.arh	DATUM:	03.2022.
GRADEVINA:	PROIZVODNA HALA	PROJEKTANT GLAVNOG PROJEKTA:	Danijel Ivanušević, dipl. ing.	T.D.:	772-2021-IZ
LOKACIJA:	Radnička ulica, k.č.br.3295/24, k.o. Vrbovec VRBOVEC	PROJEKTANT RADIONICKE DOKUMENTACIJE:	Danijel Ivanušević, dipl. ing. građ	MJERILO:	1:15
RAZINA PROJEKTA :	RADIONICKA DOKUMENTACIJA	SURADNIK/CA:	-	BR.PRILOGA:	3.3
SADRŽAJ CRTEŽA:	ELEMENTI KONSTRUKCIJE			LIST:	64

1:10

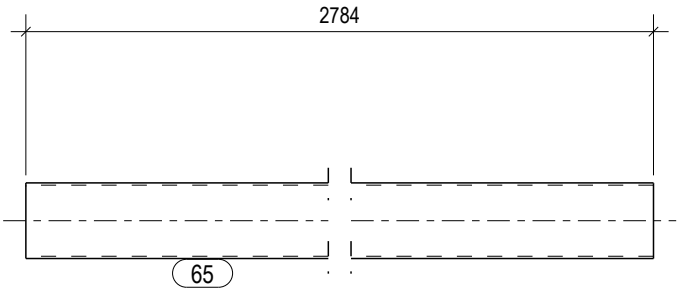

1:10

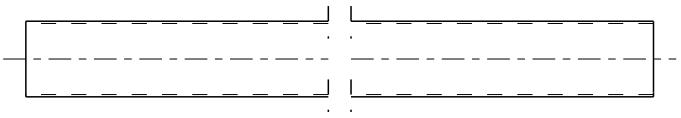

HRVATSKA KOMORA INŽENJERA GRAĐEVINARSTVA
Danijel Ivanušević
dipl.ing.grad.
Ovlašteni inženjer građevinarstva
G 5686

POZICIJA:	65
Profil	SHS100X3
Materijal	S235JR
Komada:	7
Težina (kg)	25.4
Duljina (mm)	2784

PROJEKTIRANJE SUDIC d.o.o.
za projektiranje, nadzor i savjetovanje

Stara cesta 20a, Mala Rakovica
10430 Samobor (sjedište)
VII. Južna obala 12, 10000 Zagreb (ured)
tel. 01/ 888 9621
e-mail:
info@projektiranje-sudic.com

REVIZIJA 2:				DATUM REVIZIJE:	
REVIZIJA 1:				DATUM REVIZIJE:	
INVESTITOR:	APITAL d.o.o. Ulica Vladimira Nazora 33	GLAVNI PROJEKTANT:	Natalija Imprić , dipl.ing.arh	DATUM:	03.2022.
GRADEVINA:	PROIZVODNA HALA	PROJEKTANT GLAVNOG PROJEKTA:	Danijel Ivanušević, dipl. ing.	T.D.:	772-2021-IZ
LOKACIJA:	Radnička ulica, k.č.br.3295/24, k.o. Vrbovec VRBOVEC	PROJEKTANT RADIONICKE DOKUMENTACIJE:	Danijel Ivanušević, dipl. ing. građ	MJERILO:	1:10
RAZINA PROJEKTA :	RADIONICKA DOKUMENTACIJA	SURADNIK/CA:	-	BR.PRILOGA:	3.3
SADRŽAJ CRTEŽA:	ELEMENTI KONSTRUKCIJE			LIST:	65

1:10

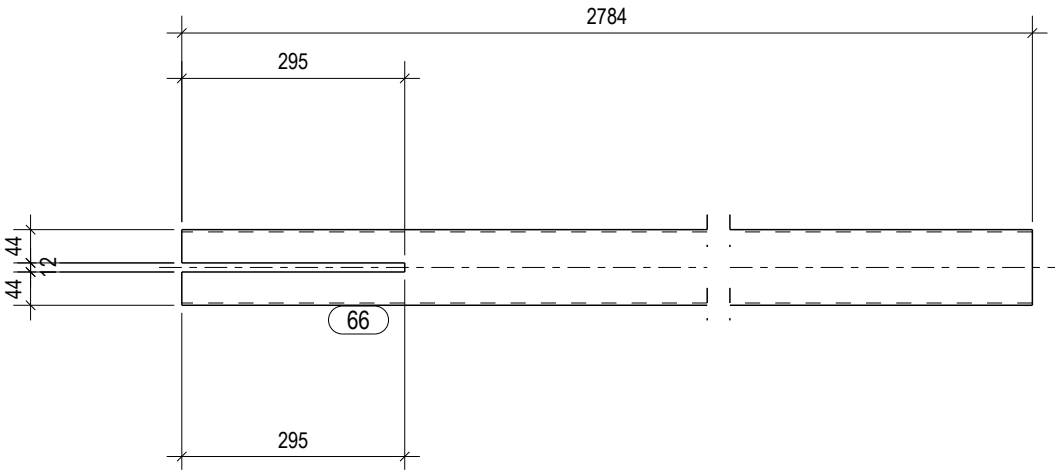

1:10

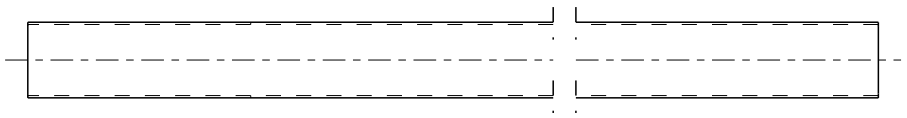

HRVATSKA KOMORA INŽENJERA GRAĐEVINARSTVA
Danijel Ivanušević
dipl.ing.grad.
Ovlašteni inženjer građevinarstva
G 5686

POZICIJA:	66
Profil	SHS100X3
Materijal	S235JR
Komada:	1
Težina (kg)	25.3
Duljina (mm)	2784

PROJEKTIRANJE SUDIC d.o.o.
za projektiranje, nadzor i savjetovanje

Stara cesta 20a, Mala Rakovica
10430 Samobor (sjedište)
VII. Južna obala 12, 10000 Zagreb (ured)
tel. 01/ 888 9621
e-mail:
info@projektiranje-sudic.com

REVIZIJA 2:				DATUM REVIZIJE:	
REVIZIJA 1:				DATUM REVIZIJE:	
INVESTITOR:	APITAL d.o.o. Ulica Vladimira Nazora 33	GLAVNI PROJEKTANT:	Natalija Imprić , dipl.ing.arh	DATUM:	03.2022.
GRADEVINA:	PROIZVODNA HALA	PROJEKTANT GLAVNOG PROJEKTA:	Danijel Ivanušević, dipl. ing.	T.D.:	772-2021-IZ
LOKACIJA:	Radnička ulica, k.č.br.3295/24, k.o. Vrbovec VRBOVEC	PROJEKTANT RADIONICKE DOKUMENTACIJE:	Danijel Ivanušević, dipl. ing. građ	MJERILO:	1:10
RAZINA PROJEKTA :	RADIONICKA DOKUMENTACIJA	SURADNIK/CA:	-	BR.PRILOGA:	3.3
SADRŽAJ CRTEŽA:	ELEMENTI KONSTRUKCIJE			LIST:	66

1:10

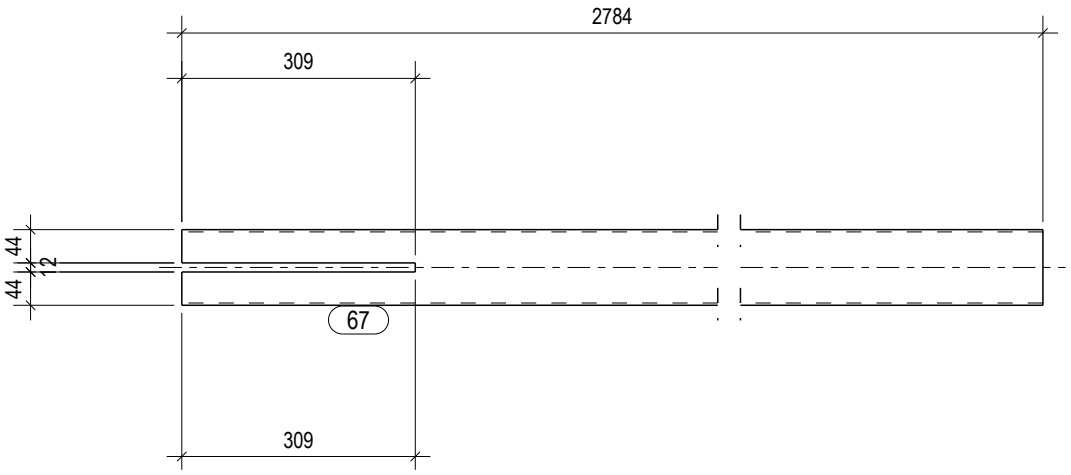

1:10

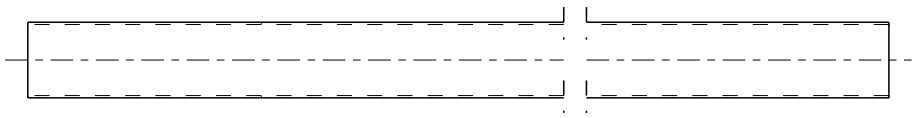

HRVATSKA KOMORA INŽENJERA GRAĐEVINARSTVA
Danijel Ivanušević
dipl.ing.grad.
Ovlašteni inženjer građevinarstva
G 5686

POZICIJA:	67
Profil	SHS100X3
Materijal	S235JR
Komada:	1
Težina (kg)	25.3
Duljina (mm)	2784

PROJEKTIRANJE SUDIC d.o.o.
za projektiranje, nadzor i savjetovanje

Stara cesta 20a, Mala Rakovica
10430 Samobor (sjedište)
VII. Južna obala 12, 10000 Zagreb (ured)
tel. 01/ 888 9621
e-mail:
info@projektiranje-sudic.com

REVIZIJA 2:				DATUM REVIZIJE:	
REVIZIJA 1:				DATUM REVIZIJE:	
INVESTITOR:	APITAL d.o.o. Ulica Vladimira Nazora 33	GLAVNI PROJEKTANT:	Natalija Imprić , dipl.ing.arh	DATUM:	03.2022.
GRADEVINA:	PROIZVODNA HALA	PROJEKTANT GLAVNOG PROJEKTA:	Danijel Ivanušević, dipl. ing.	T.D.:	772-2021-IZ
LOKACIJA:	Radnička ulica, k.č.br.3295/24, k.o. Vrbovec VRBOVEC	PROJEKTANT RADIONICKE DOKUMENTACIJE:	Danijel Ivanušević, dipl. ing. građ	MJERILO:	1:10
RAZINA PROJEKTA :	RADIONICKA DOKUMENTACIJA	SURADNIK/CA:	-	BR.PRILOGA:	3.3
SADRŽAJ CRTEŽA:	ELEMENTI KONSTRUKCIJE			LIST:	67

1:10

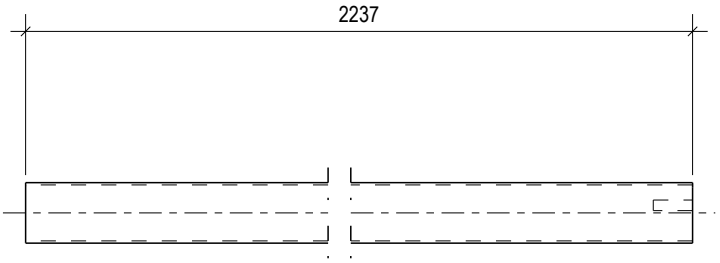

1:10

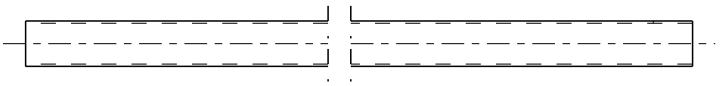

1:10

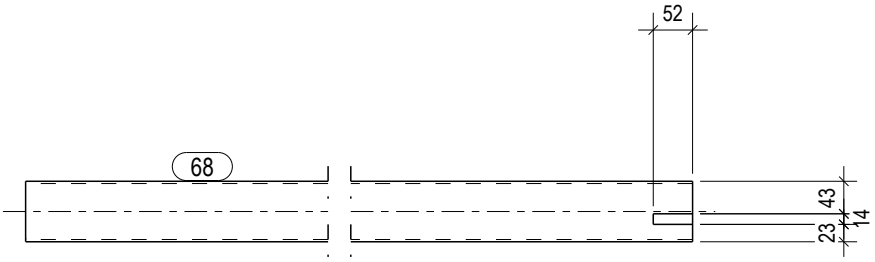

HRVATSKA KOMORA INŽENJERA GRAĐEVINARSTVA
Danijel Ivanušević
dipl.ing.građ.
Ovlašteni inženjer građevinarstva
G 5686

POZICIJA:	68
Profil	RHS80X60X3
Materijal	S235JR
Komada:	1
Težina (kg)	14.1
Duljina (mm)	2237

PROJEKTIRANJE SUDIC d.o.o.
za projektiranje, nadzor i savjetovanje

Stara cesta 20a, Mala Rakovica
10430 Samobor (sjedište)
VII. Južna obala 12, 10000 Zagreb (ured)
tel. 01/ 888 9621
e-mail:
info@projektiranje-sudic.com

REVIZIJA 2:				DATUM REVIZIJE:	
REVIZIJA 1:				DATUM REVIZIJE:	
INVESTITOR:	APITAL d.o.o. Ulica Vladimira Nazora 33	GLAVNI PROJEKTANT:	Natalija Imprić , dipl.ing.arh	DATUM:	03.2022.
GRADEVINA:	PROIZVODNA HALA	PROJEKTANT GLAVNOG PROJEKTA:	Danijel Ivanušević, dipl. ing.	T.D.:	772-2021-IZ
LOKACIJA:	Radnička ulica, k.č.br.3295/24, k.o. Vrbovec VRBOVEC	PROJEKTANT RADIONICKE DOKUMENTACIJE:	Danijel Ivanušević, dipl. ing. građ	MJERILO:	1:10
RAZINA PROJEKTA :	RADIONICKA DOKUMENTACIJA	SURADNIK/CA:	-	BR.PRILOGA:	3.3
SADRŽAJ CRTEŽA:	ELEMENTI KONSTRUKCIJE			LIST:	68

1:10

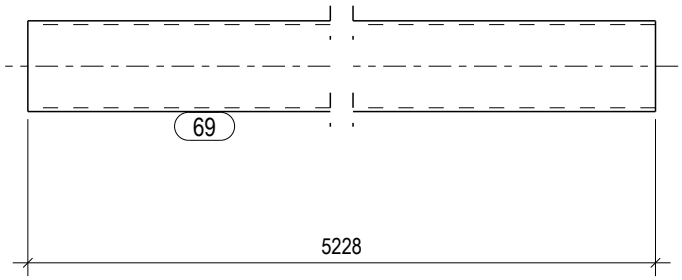

1:10

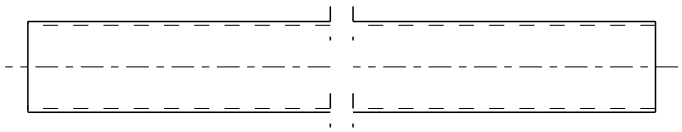

HRVATSKA KOMORA INŽENJERA GRAĐEVINARSTVA
Danijel Ivanušević
dipl.ing.grad.
Ovlašteni inženjer građevinarstva
G 5686

POZICIJA:	69
Profil	SHS120X5
Materijal	S235JR
Komada:	20
Težina (kg)	94.4
Duljina (mm)	5228

PROJEKTIRANJE SUDIC d.o.o.
za projektiranje, nadzor i savjetovanje

Stara cesta 20a, Mala Rakovica
10430 Samobor (sjedište)
VII. Južna obala 12, 10000 Zagreb (ured)
tel. 01/ 888 9621
e-mail:
info@projektiranje-sudic.com

REVIZIJA 2:				DATUM REVIZIJE:	
REVIZIJA 1:				DATUM REVIZIJE:	
INVESTITOR:	APITAL d.o.o. Ulica Vladimira Nazora 33	GLAVNI PROJEKTANT:	Natalija Imprić , dipl.ing.arh	DATUM:	03.2022.
GRADEVINA:	PROIZVODNA HALA	PROJEKTANT GLAVNOG PROJEKTA:	Danijel Ivanušević, dipl. ing.	T.D.:	772-2021-IZ
LOKACIJA:	Radnička ulica, k.č.br.3295/24, k.o. Vrbovec VRBOVEC	PROJEKTANT RADIONICKE DOKUMENTACIJE:	Danijel Ivanušević, dipl. ing. građ	MJERILO:	1:10
RAZINA PROJEKTA :	RADIONICKA DOKUMENTACIJA	SURADNIK/CA:	-	BR.PRILOGA:	3.3
SADRŽAJ CRTEŽA:	ELEMENTI KONSTRUKCIJE			LIST:	69

1:10

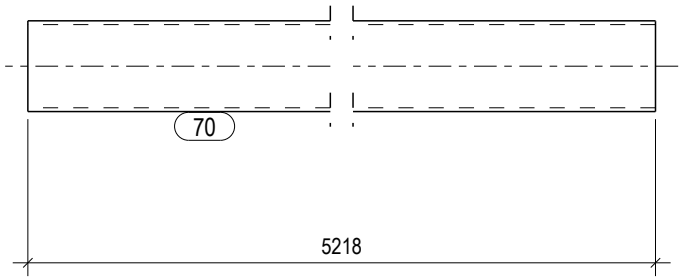

1:10

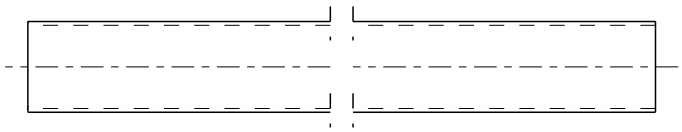

HRVATSKA KOMORA INŽENJERA GRAĐEVINARSTVA
Danijel Ivanušević
dipl.ing.građ.
Ovlašteni inženjer građevinarstva
G 5686

POZICIJA:	70
Profil	SHS120X5
Materijal	S235JR
Komada:	8
Težina (kg)	94.2
Duljina (mm)	5218

PROJEKTIRANJE SUDIC d.o.o.
za projektiranje, nadzor i savjetovanje

Stara cesta 20a, Mala Rakovica
10430 Samobor (sjedište)
VII. Južna obala 12, 10000 Zagreb (ured)
tel. 01/ 888 9621
e-mail:
info@projektiranje-sudic.com

REVIZIJA 2:				DATUM REVIZIJE:	
REVIZIJA 1:				DATUM REVIZIJE:	
INVESTITOR:	APITAL d.o.o. Ulica Vladimira Nazora 33	GLAVNI PROJEKTANT:	Natalija Imprić , dipl.ing.arh	DATUM:	03.2022.
GRADEVINA:	PROIZVODNA HALA	PROJEKTANT GLAVNOG PROJEKTA:	Danijel Ivanušević, dipl. ing.	T.D.:	772-2021-IZ
LOKACIJA:	Radnička ulica, k.č.br.3295/24, k.o. Vrbovec VRBOVEC	PROJEKTANT RADIONICKE DOKUMENTACIJE:	Danijel Ivanušević, dipl. ing. građ	MJERILO:	1:10
RAZINA PROJEKTA :	RADIONICKA DOKUMENTACIJA	SURADNIK/CA:	-	BR.PRILOGA:	3.3
SADRŽAJ CRTEŽA:	ELEMENTI KONSTRUKCIJE			LIST:	70

1:10

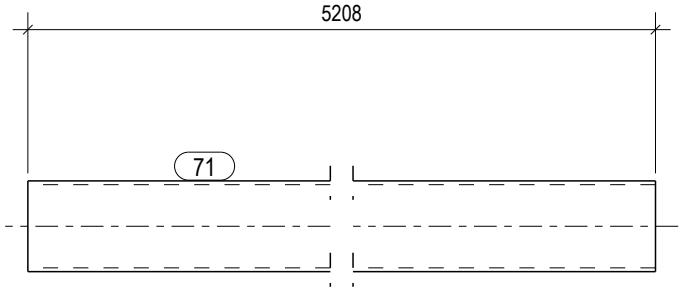

1:10

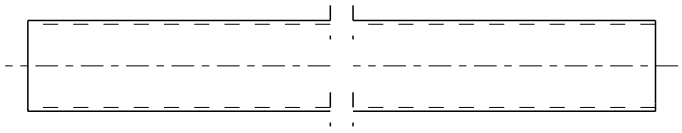

HRVATSKA KOMORA INŽENJERA GRAĐEVINARSTVA
Danijel Ivanušević
dipl.ing.građ.
Ovlašteni inženjer građevinarstva
G 5686

POZICIJA:	71
Profil	SHS120X5
Materijal	S235JR
Komada:	1
Težina (kg)	94.0
Duljina (mm)	5208

PROJEKTIRANJE SUDIC d.o.o.
za projektiranje, nadzor i savjetovanje

Stara cesta 20a, Mala Rakovica
10430 Samobor (sjedište)
VII. Južna obala 12, 10000 Zagreb (ured)
tel. 01/ 888 9621
e-mail:
info@projektiranje-sudic.com

REVIZIJA 2:				DATUM REVIZIJE:	
REVIZIJA 1:				DATUM REVIZIJE:	
INVESTITOR:	APITAL d.o.o. Ulica Vladimira Nazora 33	GLAVNI PROJEKTANT:	Natalija Imprić , dipl.ing.arh	DATUM:	03.2022.
GRADEVINA:	PROIZVODNA HALA	PROJEKTANT GLAVNOG PROJEKTA:	Danijel Ivanušević, dipl. ing.	T.D.:	772-2021-IZ
LOKACIJA:	Radnička ulica, k.č.br.3295/24, k.o. Vrbovec VRBOVEC	PROJEKTANT RADIONICKE DOKUMENTACIJE:	Danijel Ivanušević, dipl. ing. građ	MJERILO:	1:10
RAZINA PROJEKTA :	RADIONICKA DOKUMENTACIJA	SURADNIK/CA:	-	BR.PRILOGA:	3.3
SADRŽAJ CRTEŽA:	ELEMENTI KONSTRUKCIJE			LIST:	71

1:10

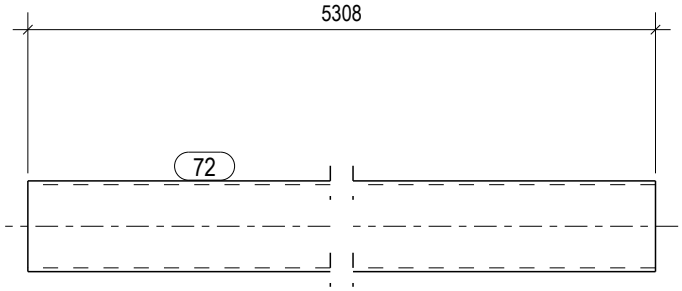

1:10

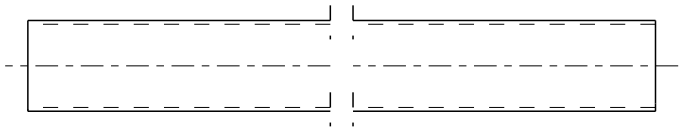

HRVATSKA KOMORA INŽENJERA GRAĐEVINARSTVA
Danijel Ivanušević
dipl.ing.građ.
Ovlašteni inženjer građevinarstva
G 5686

POZICIJA:	72
Profil	SHS120X5
Materijal	S235JR
Komada:	1
Težina (kg)	95.8
Duljina (mm)	5308

PROJEKTIRANJE SUDIC d.o.o.
za projektiranje, nadzor i savjetovanje

Stara cesta 20a, Mala Rakovica
10430 Samobor (sjedište)
VII. Južna obala 12, 10000 Zagreb (ured)
tel. 01/ 888 9621
e-mail:
info@projektiranje-sudic.com

REVIZIJA 2:				DATUM REVIZIJE:	
REVIZIJA 1:				DATUM REVIZIJE:	
INVESTITOR:	APITAL d.o.o. Ulica Vladimira Nazora 33	GLAVNI PROJEKTANT:	Natalija Imprić , dipl.ing.arh	DATUM:	03.2022.
GRADEVINA:	PROIZVODNA HALA	PROJEKTANT GLAVNOG PROJEKTA:	Danijel Ivanušević, dipl. ing.	T.D.:	772-2021-IZ
LOKACIJA:	Radnička ulica, k.č.br.3295/24, k.o. Vrbovec VRBOVEC	PROJEKTANT RADIONICKE DOKUMENTACIJE:	Danijel Ivanušević, dipl. ing. građ	MJERILO:	1:10
RAZINA PROJEKTA :	RADIONICKA DOKUMENTACIJA	SURADNIK/CA:	-	BR.PRILOGA:	3.3
SADRŽAJ CRTEŽA:	ELEMENTI KONSTRUKCIJE			LIST:	72

1:10

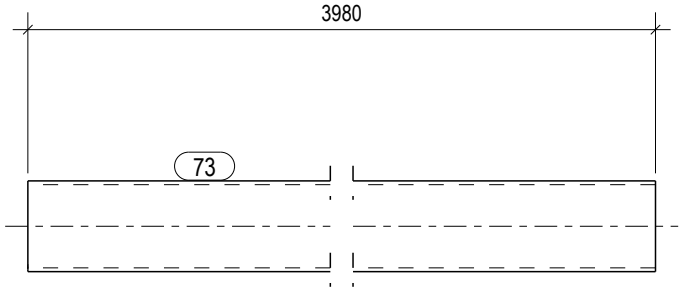

1:10

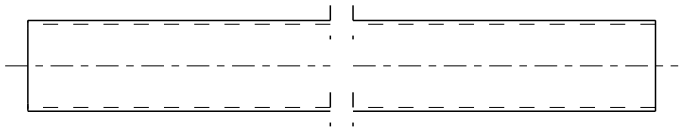

HRVATSKA KOMORA INŽENJERA GRAĐEVINARSTVA
Danijel Ivanušević
dipl.ing.građ.
Ovlašteni inženjer građevinarstva
G 5686

POZICIJA:	73
Profil	SHS120X5
Materijal	S235JR
Komada:	2
Težina (kg)	71.9
Duljina (mm)	3980

PROJEKTIRANJE SUDIC d.o.o.
za projektiranje, nadzor i savjetovanje

Stara cesta 20a, Mala Rakovica
10430 Samobor (sjedište)
VII. Južna obala 12, 10000 Zagreb (ured)
tel. 01/ 888 9621
e-mail:
info@projektiranje-sudic.com

REVIZIJA 2:				DATUM REVIZIJE:	
REVIZIJA 1:				DATUM REVIZIJE:	
INVESTITOR:	APITAL d.o.o. Ulica Vladimira Nazora 33	GLAVNI PROJEKTANT:	Natalija Imprić , dipl.ing.arh	DATUM:	03.2022.
GRADEVINA:	PROIZVODNA HALA	PROJEKTANT GLAVNOG PROJEKTA:	Danijel Ivanušević, dipl. ing.	T.D.:	772-2021-IZ
LOKACIJA:	Radnička ulica, k.č.br.3295/24, k.o. Vrbovec VRBOVEC	PROJEKTANT RADIONICKE DOKUMENTACIJE:	Danijel Ivanušević, dipl. ing. građ	MJERILO:	1:10
RAZINA PROJEKTA :	RADIONICKA DOKUMENTACIJA	SURADNIK/CA:	-	BR.PRILOGA:	3.3
SADRŽAJ CRTEŽA:	ELEMENTI KONSTRUKCIJE			LIST:	73

1:10

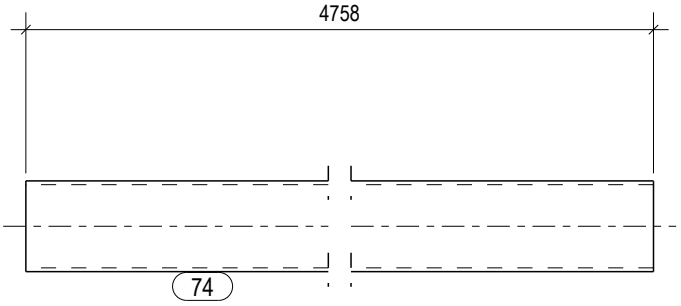

1:10

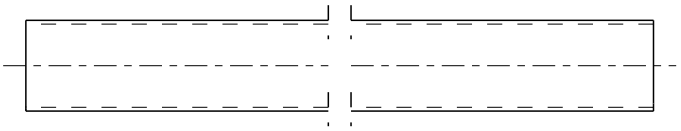

HRVATSKA KOMORA INŽENJERA GRAĐEVINARSTVA
Danijel Ivanušević
dipl.ing.građ.
Ovlašteni inženjer građevinarstva
G 5686

POZICIJA:	74
Profil	SHS120X5
Materijal	S235JR
Komada:	1
Težina (kg)	85.9
Duljina (mm)	4758

PROJEKTIRANJE SUDIC d.o.o.
za projektiranje, nadzor i savjetovanje

Stara cesta 20a, Mala Rakovica
10430 Samobor (sjedište)
VII. Južna obala 12, 10000 Zagreb (ured)
tel. 01/ 888 9621
e-mail:
info@projektiranje-sudic.com

REVIZIJA 2:				DATUM REVIZIJE:	
REVIZIJA 1:				DATUM REVIZIJE:	
INVESTITOR:	APITAL d.o.o. Ulica Vladimira Nazora 33	GLAVNI PROJEKTANT:	Natalija Imprić , dipl.ing.arh	DATUM:	03.2022.
GRADEVINA:	PROIZVODNA HALA	PROJEKTANT GLAVNOG PROJEKTA:	Danijel Ivanušević, dipl. ing.	T.D.:	772-2021-IZ
LOKACIJA:	Radnička ulica, k.č.br.3295/24, k.o. Vrbovec VRBOVEC	PROJEKTANT RADIONICKE DOKUMENTACIJE:	Danijel Ivanušević, dipl. ing. građ	MJERILO:	1:10
RAZINA PROJEKTA :	RADIONICKA DOKUMENTACIJA	SURADNIK/CA:	-	BR.PRILOGA:	3.3
SADRŽAJ CRTEŽA:	ELEMENTI KONSTRUKCIJE			LIST:	74

1:15

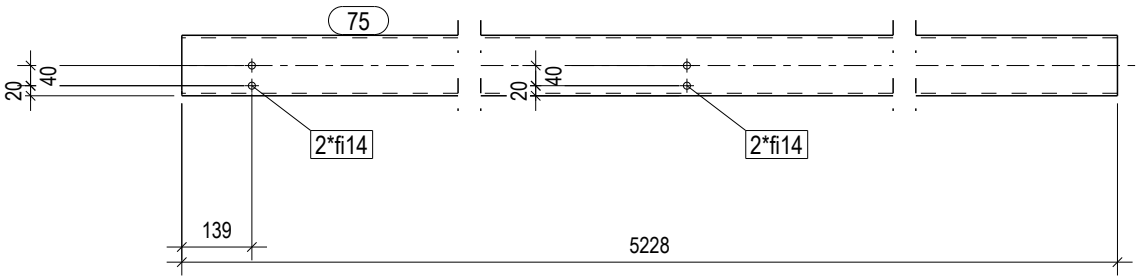

1:15

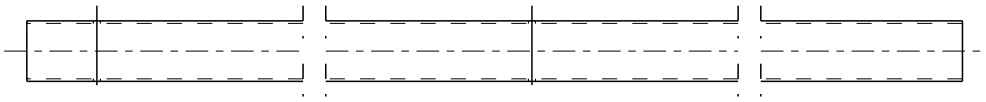

HRVATSKA KOMORA INŽENJERA GRAĐEVINARSTVA
Danijel Ivanušević
dipl.ing.grad.
Ovlašteni inženjer građevinarstva
G 5686

POZICIJA:	75
Profil	SHS120X5
Materijal	S235JR
Komada:	2
Težina (kg)	94.4
Duljina (mm)	5228

PROJEKTIRANJE SUDIC d.o.o.
za projektiranje, nadzor i savjetovanje

Stara cesta 20a, Mala Rakovica
10430 Samobor (sjedište)
VII. Južna obala 12, 10000 Zagreb (ured)
tel. 01/ 888 9621
e-mail:
info@projektiranje-sudic.com

REVIZIJA 2:				DATUM REVIZIJE:	
REVIZIJA 1:				DATUM REVIZIJE:	
INVESTITOR:	APITAL d.o.o. Ulica Vladimira Nazora 33	GLAVNI PROJEKTANT:	Natalija Imprić , dipl.ing.arh	DATUM:	03.2022.
GRADEVINA:	PROIZVODNA HALA	PROJEKTANT GLAVNOG PROJEKTA:	Danijel Ivanušević, dipl. ing.	T.D.:	772-2021-IZ
LOKACIJA:	Radnička ulica, k.č.br.3295/24, k.o. Vrbovec VRBOVEC	PROJEKTANT RADIONICKE DOKUMENTACIJE:	Danijel Ivanušević, dipl. ing. građ	MJERILO:	1:15
RAZINA PROJEKTA :	RADIONICKA DOKUMENTACIJA	SURADNIK/CA:	-	BR.PRILOGA:	3.3
SADRŽAJ CRTEŽA:	ELEMENTI KONSTRUKCIJE			LIST:	75

1:20

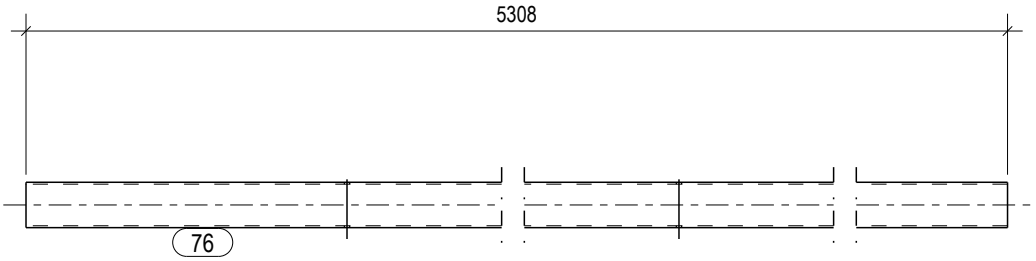

1:20

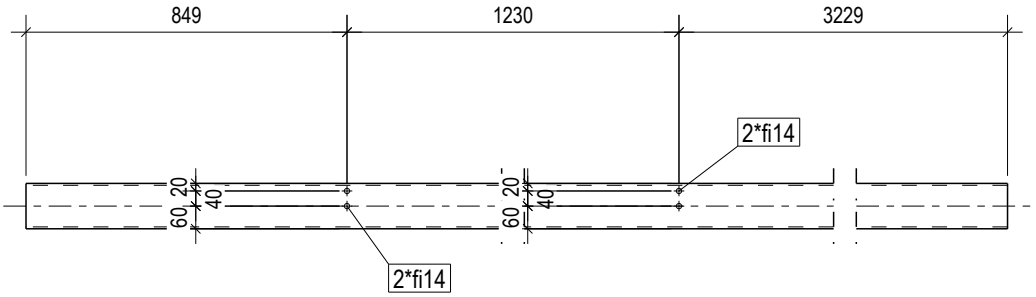

HRVATSKA KOMORA INŽENJERA GRAĐEVINARSTVA
Danijel Ivanušević
dipl.ing.grad.
Ovlašteni inženjer građevinarstva
G 5686

POZICIJA:	76
Profil	SHS120X5
Materijal	S235JR
Komada:	1
Težina (kg)	95.8
Duljina (mm)	5308

PROJEKTIRANJE SUDIC d.o.o.
za projektiranje, nadzor i savjetovanje

Stara cesta 20a, Mala Rakovica
10430 Samobor (sjedište)
VII. Južna obala 12, 10000 Zagreb (ured)
tel. 01/ 888 9621
e-mail:
info@projektiranje-sudic.com

REVIZIJA 2:				DATUM REVIZIJE:	
REVIZIJA 1:				DATUM REVIZIJE:	
INVESTITOR:	APITAL d.o.o. Ulica Vladimira Nazora 33	GLAVNI PROJEKTANT:	Natalija Imprić , dipl.ing.arh	DATUM:	03.2022.
GRADEVINA:	PROIZVODNA HALA	PROJEKTANT GLAVNOG PROJEKTA:	Danijel Ivanušević, dipl. ing.	T.D.:	772-2021-IZ
LOKACIJA:	Radnička ulica, k.č.br.3295/24, k.o. Vrbovec VRBOVEC	PROJEKTANT RADIONICKE DOKUMENTACIJE:	Danijel Ivanušević, dipl. ing. građ	MJERILO:	1:20
RAZINA PROJEKTA :	RADIONICKA DOKUMENTACIJA	SURADNIK/CA:	-	BR.PRILOGA:	3.3
SADRŽAJ CRTEŽA:	ELEMENTI KONSTRUKCIJE			LIST:	76

1:10

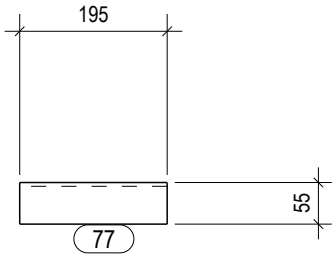

1:10



HRVATSKA KOMORA INŽENJERA GRAĐEVINARSTVA
Danijel Ivanušević
dipl.ing.grad.
Ovlašteni inženjer građevinarstva
G 5686

POZICIJA:	77
Profil	SHS120X5
Materijal	S235JR
Komada:	2
Težina (kg)	1.7
Duljina (mm)	195

PROJEKTIRANJE SUDIC d.o.o.
za projektiranje, nadzor i savjetovanje

Stara cesta 20a, Mala Rakovica
10430 Samobor (sjedište)
VII. Južna obala 12, 10000 Zagreb (ured)
tel. 01/ 888 9621
e-mail:
info@projektiranje-sudic.com

REVIZIJA 2:				DATUM REVIZIJE:	
REVIZIJA 1:				DATUM REVIZIJE:	
INVESTITOR:	APITAL d.o.o. Ulica Vladimira Nazora 33	GLAVNI PROJEKTANT:	Natalija Imprić , dipl.ing.arh	DATUM:	03.2022.
GRADEVINA:	PROIZVODNA HALA	PROJEKTANT GLAVNOG PROJEKTA:	Danijel Ivanušević, dipl. ing.	T.D.:	772-2021-IZ
LOKACIJA:	Radnička ulica, k.č.br.3295/24, k.o. Vrbovec VRBOVEC	PROJEKTANT RADIONICKE DOKUMENTACIJE:	Danijel Ivanušević, dipl. ing. građ	MJERILO:	1:10
RAZINA PROJEKTA :	RADIONICKA DOKUMENTACIJA	SURADNIK/CA:	-	BR.PRILOGA:	3.3
SADRŽAJ CRTEŽA:	ELEMENTI KONSTRUKCIJE			LIST:	77

1:10

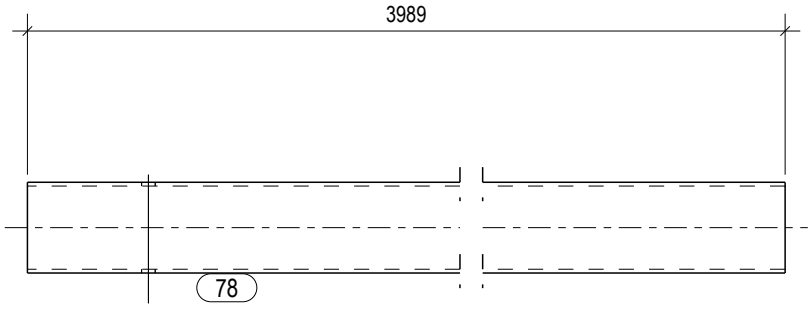

1:10

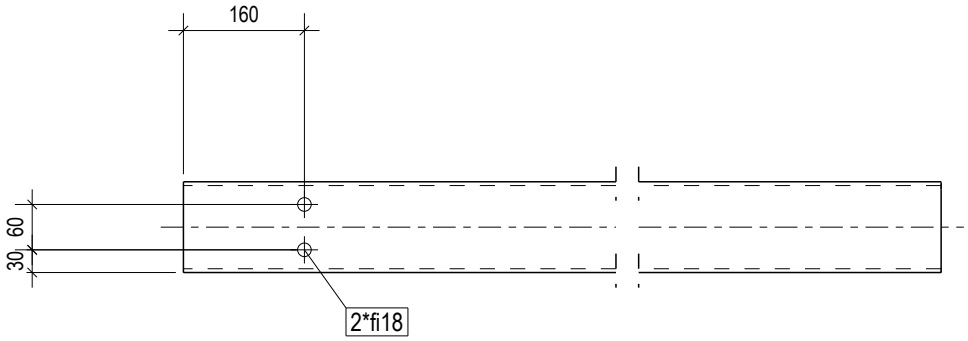

HRVATSKA KOMORA INŽENJERA GRAĐEVINARSTVA
Danijel Ivanušević
dipl.ing.građ.
Ovlašteni inženjer građevinarstva
G 5686

POZICIJA:	78
Profil	SHS120X5
Materijal	S235JR
Komada:	2
Težina (kg)	72.0
Duljina (mm)	3989

PROJEKTIRANJE SUDIC d.o.o.
za projektiranje, nadzor i savjetovanje

Stara cesta 20a, Mala Rakovica
10430 Samobor (sjedište)
VII. Južna obala 12, 10000 Zagreb (ured)
tel. 01/ 888 9621
e-mail:
info@projektiranje-sudic.com

REVIZIJA 2:				DATUM REVIZIJE:	
REVIZIJA 1:				DATUM REVIZIJE:	
INVESTITOR:	APITAL d.o.o. Ulica Vladimira Nazora 33	GLAVNI PROJEKTANT:	Natalija Imprić , dipl.ing.arh	DATUM:	03.2022.
GRADEVINA:	PROIZVODNA HALA	PROJEKTANT GLAVNOG PROJEKTA:	Danijel Ivanušević, dipl. ing.	T.D.:	772-2021-IZ
LOKACIJA:	Radnička ulica, k.č.br.3295/24, k.o. Vrbovec VRBOVEC	PROJEKTANT RADIONICKE DOKUMENTACIJE:	Danijel Ivanušević, dipl. ing. građ	MJERILO:	1:10
RAZINA PROJEKTA :	RADIONICKA DOKUMENTACIJA	SURADNIK/CA:	-	BR.PRILOGA:	3.3
SADRŽAJ CRTEŽA:	ELEMENTI KONSTRUKCIJE			LIST:	78

1:10

A

1:10

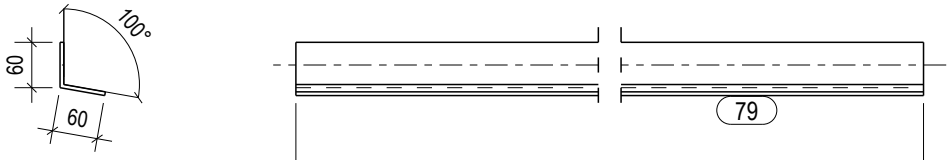

A

HRVATSKA KOMORA INŽENJERA GRAĐEVINARSTVA
Danijel Ivanušević
dipl.ing.građ.
Ovlašteni inženjer građevinarstva
G 5686

POZICIJA:	79
Profil	FLDPL60*5-60-100
Materijal	S235JR
Komada:	16
Težina (kg)	23.4
Duljina (mm)	5148

PROJEKTIRANJE SUDIC d.o.o.
za projektiranje, nadzor i savjetovanje

Stara cesta 20a, Mala Rakovica
10430 Samobor (sjedište)
VII. Južna obala 12, 10000 Zagreb (ured)
tel. 01/ 888 9621
e-mail:
info@projektiranje-sudic.com

REVIZIJA 2:				DATUM REVIZIJE:	
REVIZIJA 1:				DATUM REVIZIJE:	
INVESTITOR:	APITAL d.o.o. Ulica Vladimira Nazora 33	GLAVNI PROJEKTANT:	Natalija Imprić , dipl.ing.arh	DATUM:	03.2022.
GRADEVINA:	PROIZVODNA HALA	PROJEKTANT GLAVNOG PROJEKTA:	Danijel Ivanušević, dipl. ing.	T.D.:	772-2021-IZ
LOKACIJA:	Radnička ulica, k.č.br.3295/24, k.o. Vrbovec VRBOVEC	PROJEKTANT RADIONICKE DOKUMENTACIJE:	Danijel Ivanušević, dipl. ing. građ	MJERILO:	1:10
RAZINA PROJEKTA :	RADIONICKA DOKUMENTACIJA	SURADNIK/CA:	-	BR.PRILOGA:	3.3
SADRŽAJ CRTEŽA:	ELEMENTI KONSTRUKCIJE			LIST:	79

1:10

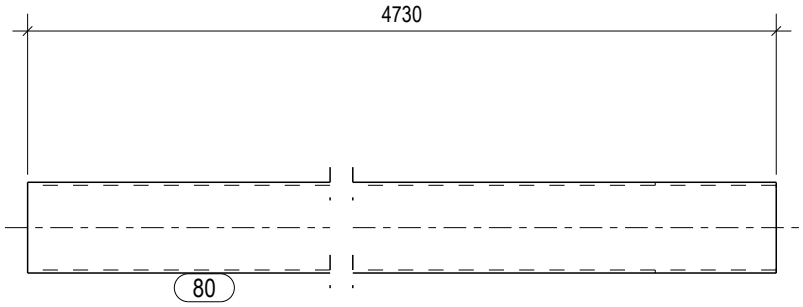

1:10

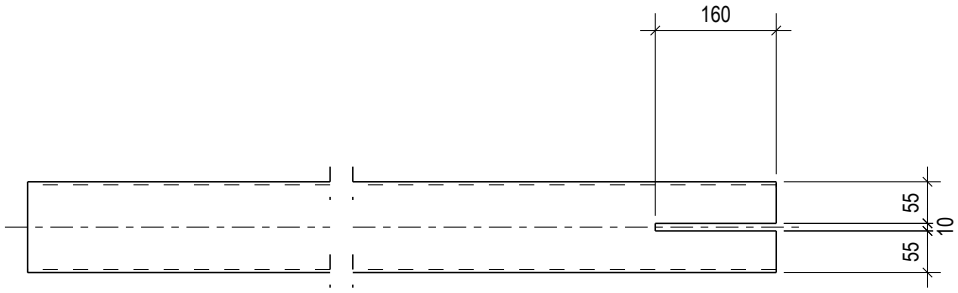

HRVATSKA KOMORA INŽENJERA GRAĐEVINARSTVA
Danijel Ivanušević
dipl.ing.građ.
Ovlašteni inženjer građevinarstva
G 5686

POZICIJA:	80
Profil	SHS120X4
Materijal	S235JR
Komada:	2
Težina (kg)	68.8
Duljina (mm)	4730

PROJEKTIRANJE SUDIC d.o.o.
za projektiranje, nadzor i savjetovanje

Stara cesta 20a, Mala Rakovica
10430 Samobor (sjedište)
VII. Južna obala 12, 10000 Zagreb (ured)
tel. 01/ 888 9621
e-mail:
info@projektiranje-sudic.com

REVIZIJA 2:				DATUM REVIZIJE:	
REVIZIJA 1:				DATUM REVIZIJE:	
INVESTITOR:	APITAL d.o.o. Ulica Vladimira Nazora 33	GLAVNI PROJEKTANT:	Natalija Imprić , dipl.ing.arh	DATUM:	03.2022.
GRADEVINA:	PROIZVODNA HALA	PROJEKTANT GLAVNOG PROJEKTA:	Danijel Ivanušević, dipl. ing.	T.D.:	772-2021-IZ
LOKACIJA:	Radnička ulica, k.č.br.3295/24, k.o. Vrbovec VRBOVEC	PROJEKTANT RADIONICKE DOKUMENTACIJE:	Danijel Ivanušević, dipl. ing. građ	MJERILO:	1:10
RAZINA PROJEKTA :	RADIONICKA DOKUMENTACIJA	SURADNIK/CA:	-	BR.PRILOGA:	3.3
SADRŽAJ CRTEŽA:	ELEMENTI KONSTRUKCIJE			LIST:	80

1:10

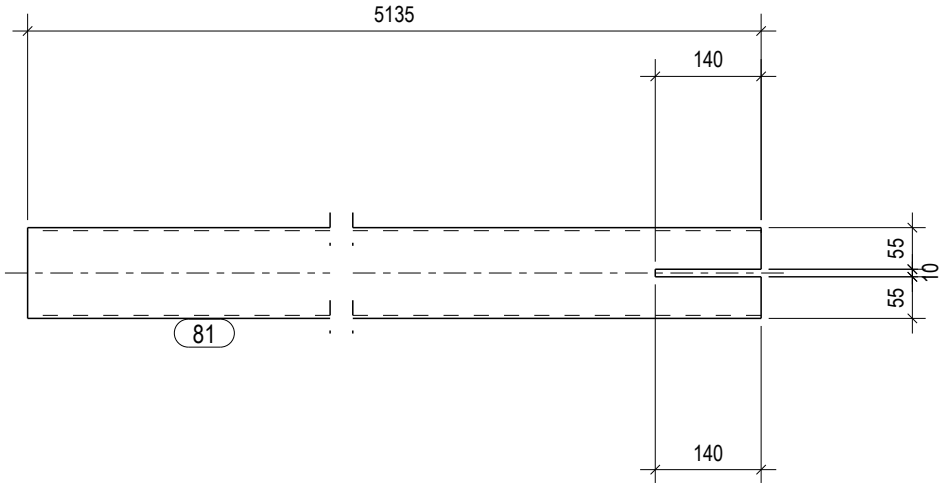

1:10

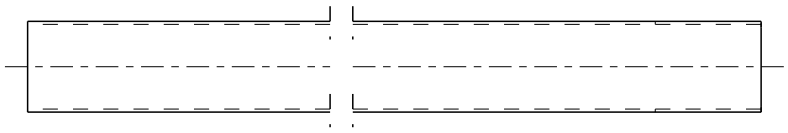

HRVATSKA KOMORA INŽENJERA GRAĐEVINARSTVA
Danijel Ivanušević
dipl.ing.građ.
Ovlašteni inženjer građevinarstva
G 5686

POZICIJA:	81
Profil	SHS120X4
Materijal	S235JR
Komada:	1
Težina (kg)	74.7
Duljina (mm)	5135

PROJEKTIRANJE SUDIC d.o.o.
za projektiranje, nadzor i savjetovanje

Stara cesta 20a, Mala Rakovica
10430 Samobor (sjedište)
VII. Južna obala 12, 10000 Zagreb (ured)
tel. 01/ 888 9621
e-mail:
info@projektiranje-sudic.com

REVIZIJA 2:				DATUM REVIZIJE:	
REVIZIJA 1:				DATUM REVIZIJE:	
INVESTITOR:	APITAL d.o.o. Ulica Vladimira Nazora 33	GLAVNI PROJEKTANT:	Natalija Imprić , dipl.ing.arh	DATUM:	03.2022.
GRADEVINA:	PROIZVODNA HALA	PROJEKTANT GLAVNOG PROJEKTA:	Danijel Ivanušević, dipl. ing.	T.D.:	772-2021-IZ
LOKACIJA:	Radnička ulica, k.č.br.3295/24, k.o. Vrbovec VRBOVEC	PROJEKTANT RADIONICKE DOKUMENTACIJE:	Danijel Ivanušević, dipl. ing. građ	MJERILO:	1:10
RAZINA PROJEKTA :	RADIONICKA DOKUMENTACIJA	SURADNIK/CA:	-	BR.PRILOGA:	3.3
SADRŽAJ CRTEŽA:	ELEMENTI KONSTRUKCIJE			LIST:	81

1:10

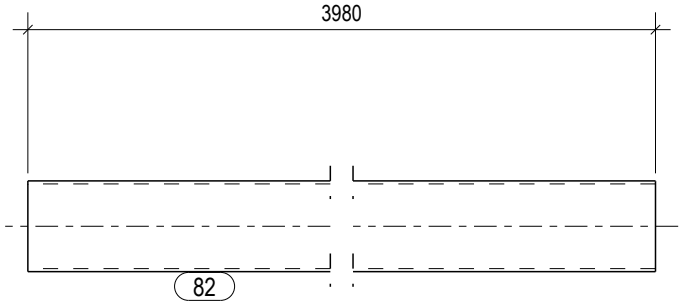

1:10

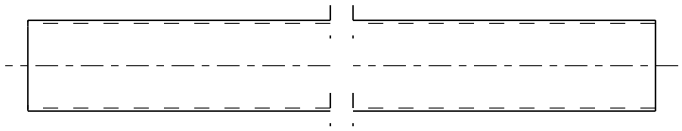

HRVATSKA KOMORA INŽENJERA GRAĐEVINARSTVA
Danijel Ivanušević
dipl.ing.građ.
Ovlašteni inženjer građevinarstva
G 5686

POZICIJA:	82
Profil	SHS120X4
Materijal	S235JR
Komada:	1
Težina (kg)	58.0
Duljina (mm)	3980

PROJEKTIRANJE SUDIC d.o.o.
za projektiranje, nadzor i savjetovanje

Stara cesta 20a, Mala Rakovica
10430 Samobor (sjedište)
VII. Južna obala 12, 10000 Zagreb (ured)
tel. 01/ 888 9621
e-mail:
info@projektiranje-sudic.com

REVIZIJA 2:				DATUM REVIZIJE:	
REVIZIJA 1:				DATUM REVIZIJE:	
INVESTITOR:	APITAL d.o.o. Ulica Vladimira Nazora 33	GLAVNI PROJEKTANT:	Natalija Imprić , dipl.ing.arh	DATUM:	03.2022.
GRADEVINA:	PROIZVODNA HALA	PROJEKTANT GLAVNOG PROJEKTA:	Danijel Ivanušević, dipl. ing.	T.D.:	772-2021-IZ
LOKACIJA:	Radnička ulica, k.č.br.3295/24, k.o. Vrbovec VRBOVEC	PROJEKTANT RADIONICKE DOKUMENTACIJE:	Danijel Ivanušević, dipl. ing. građ	MJERILO:	1:10
RAZINA PROJEKTA :	RADIONICKA DOKUMENTACIJA	SURADNIK/CA:	-	BR.PRILOGA:	3.3
SADRŽAJ CRTEŽA:	ELEMENTI KONSTRUKCIJE			LIST:	82

1:15

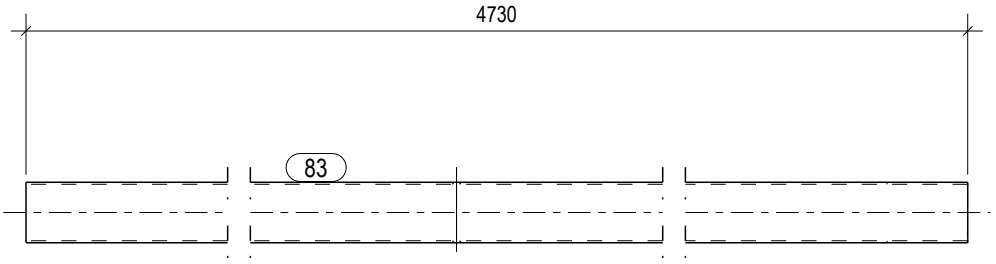

1:15

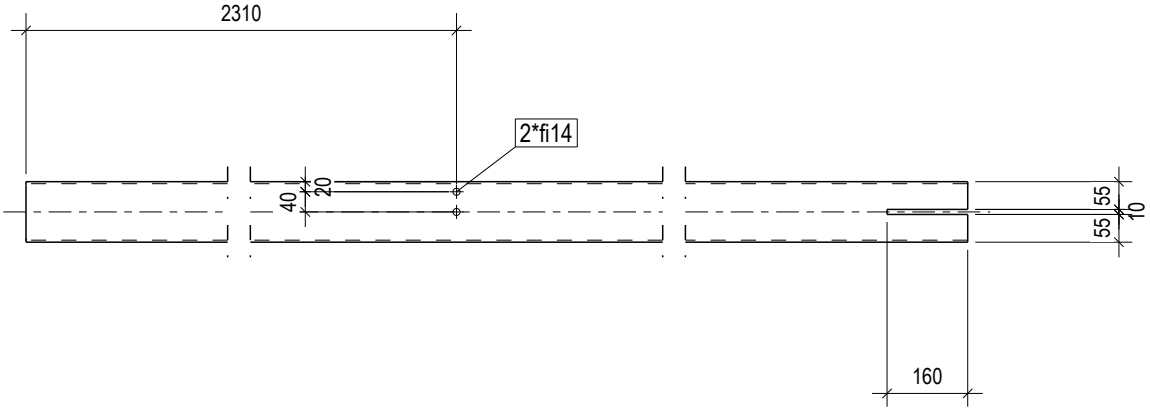

HRVATSKA KOMORA INŽENJERA GRAĐEVINARSTVA
Danijel Ivanušević
dipl.ing.građ.
Ovlašteni inženjer građevinarstva
G 5686

POZICIJA:	83
Profil	SHS120X4
Materijal	S235JR
Komada:	2
Težina (kg)	68.8
Duljina (mm)	4730

PROJEKTIRANJE SUDIC d.o.o.
za projektiranje, nadzor i savjetovanje

Stara cesta 20a, Mala Rakovica
10430 Samobor (sjedište)
VII. Južna obala 12, 10000 Zagreb (ured)
tel. 01/ 888 9621
e-mail:
info@projektiranje-sudic.com

REVIZIJA 2:				DATUM REVIZIJE:	
REVIZIJA 1:				DATUM REVIZIJE:	
INVESTITOR:	APITAL d.o.o. Ulica Vladimira Nazora 33	GLAVNI PROJEKTANT:	Natalija Imprić , dipl.ing.arh	DATUM:	03.2022.
GRADEVINA:	PROIZVODNA HALA	PROJEKTANT GLAVNOG PROJEKTA:	Danijel Ivanušević, dipl. ing.	T.D.:	772-2021-IZ
LOKACIJA:	Radnička ulica, k.č.br.3295/24, k.o. Vrbovec VRBOVEC	PROJEKTANT RADIONICKE DOKUMENTACIJE:	Danijel Ivanušević, dipl. ing. građ	MJERILO:	1:15
RAZINA PROJEKTA :	RADIONICKA DOKUMENTACIJA	SURADNIK/CA:	-	BR.PRILOGA:	3.3
SADRŽAJ CRTEŽA:	ELEMENTI KONSTRUKCIJE			LIST:	83

1:15

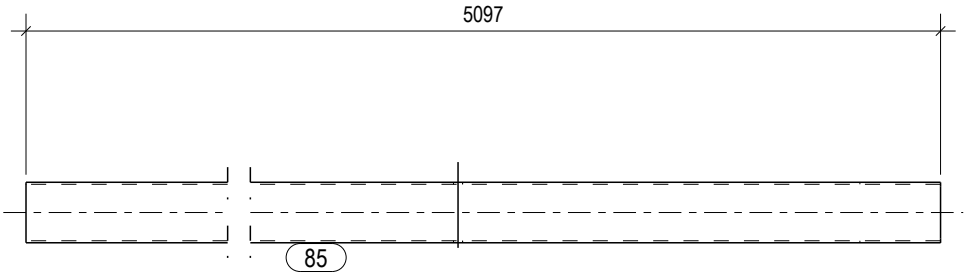

1:15

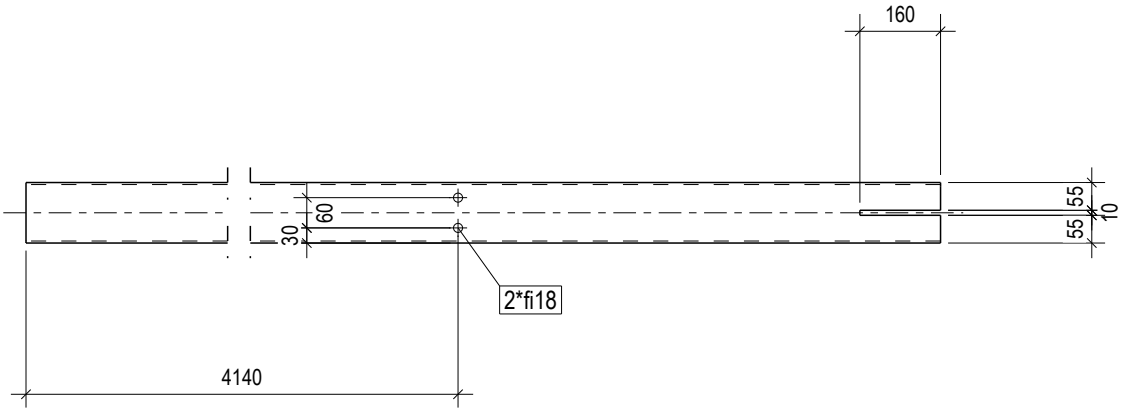

HRVATSKA KOMORA INŽENJERA GRAĐEVINARSTVA
Danijel Ivanušević
dipl.ing.građ.
Ovlašteni inženjer građevinarstva
G 5686

POZICIJA:	85
Profil	SHS120X4
Materijal	S235JR
Komada:	1
Težina (kg)	74.2
Duljina (mm)	5097

PROJEKTIRANJE SUDIC d.o.o.
za projektiranje, nadzor i savjetovanje

Stara cesta 20a, Mala Rakovica
10430 Samobor (sjedište)
VII. Južna obala 12, 10000 Zagreb (ured)
tel. 01/ 888 9621
e-mail:
info@projektiranje-sudic.com

REVIZIJA 2:				DATUM REVIZIJE:	
REVIZIJA 1:				DATUM REVIZIJE:	
INVESTITOR:	APITAL d.o.o. Ulica Vladimira Nazora 33	GLAVNI PROJEKTANT:	Natalija Imprić , dipl.ing.arh	DATUM:	03.2022.
GRADEVINA:	PROIZVODNA HALA	PROJEKTANT GLAVNOG PROJEKTA:	Danijel Ivanušević, dipl. ing.	T.D.:	772-2021-IZ
LOKACIJA:	Radnička ulica, k.č.br.3295/24, k.o. Vrbovec VRBOVEC	PROJEKTANT RADIONICKE DOKUMENTACIJE:	Danijel Ivanušević, dipl. ing. građ	MJERILO:	1:15
RAZINA PROJEKTA :	RADIONICKA DOKUMENTACIJA	SURADNIK/CA:	-	BR.PRILOGA:	3.3
SADRŽAJ CRTEŽA:	ELEMENTI KONSTRUKCIJE			LIST:	84

1:15

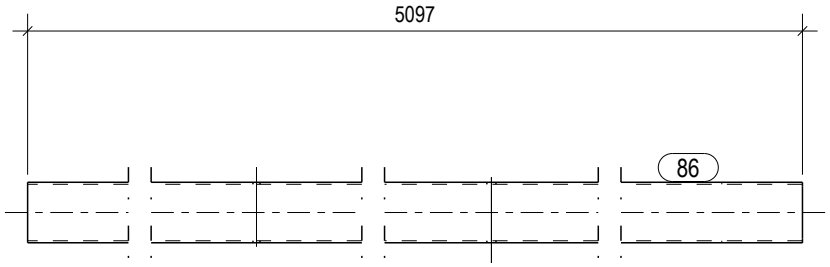

1:15

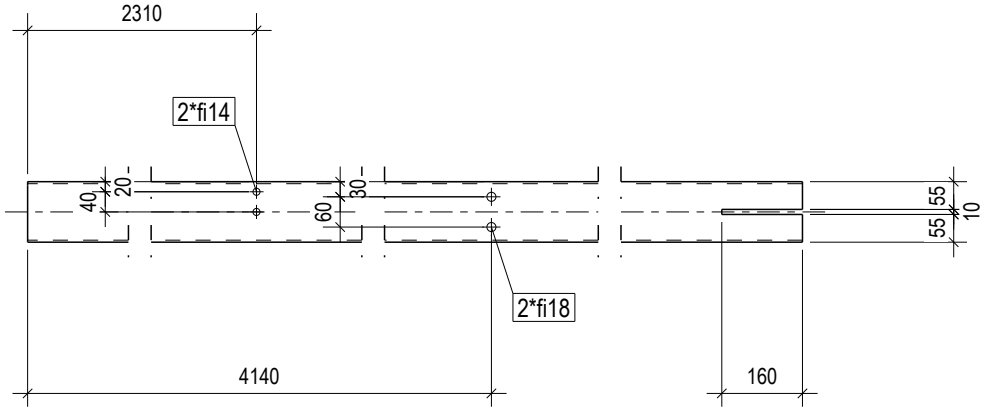

HRVATSKA KOMORA INŽENJERA GRAĐEVINARSTVA
Danijel Ivanušević
dipl.ing.građ.
Ovlašteni inženjer građevinarstva
G 5686

POZICIJA:	86
Profil	SHS120X4
Materijal	S235JR
Komada:	1
Težina (kg)	74.2
Duljina (mm)	5097

PROJEKTIRANJE SUDIC d.o.o.
za projektiranje, nadzor i savjetovanje

Stara cesta 20a, Mala Rakovica
10430 Samobor (sjedište)
VII. Južna obala 12, 10000 Zagreb (ured)
tel. 01/ 888 9621
e-mail:
info@projektiranje-sudic.com

REVIZIJA 2:				DATUM REVIZIJE:	
REVIZIJA 1:				DATUM REVIZIJE:	
INVESTITOR:	APITAL d.o.o. Ulica Vladimira Nazora 33	GLAVNI PROJEKTANT:	Natalija Imprić , dipl.ing.arh	DATUM:	03.2022.
GRADEVINA:	PROIZVODNA HALA	PROJEKTANT GLAVNOG PROJEKTA:	Danijel Ivanušević, dipl. ing.	T.D.:	772-2021-IZ
LOKACIJA:	Radnička ulica, k.č.br.3295/24, k.o. Vrbovec VRBOVEC	PROJEKTANT RADIONICKE DOKUMENTACIJE:	Danijel Ivanušević, dipl. ing. građ	MJERILO:	1:15
RAZINA PROJEKTA :	RADIONICKA DOKUMENTACIJA	SURADNIK/CA:	-	BR.PRILOGA:	3.3
SADRŽAJ CRTEŽA:	ELEMENTI KONSTRUKCIJE			LIST:	85

1:10

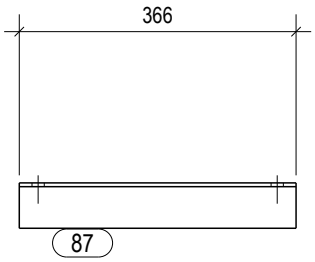

1:10

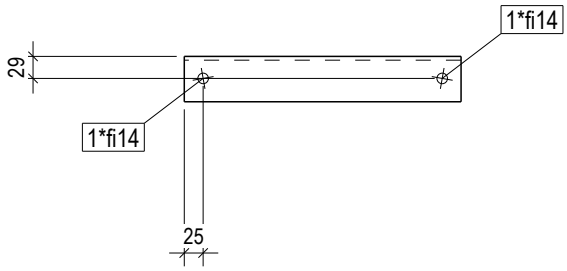

HRVATSKA KOMORA INŽENJERA GRAĐEVINARSTVA
Danijel Ivanušević
dipl.ing.građ.
Ovlašteni inženjer građevinarstva
G 5686

POZICIJA:	87
Profil	L60X5
Materijal	S275JR
Komada:	2
Težina (kg)	1.7
Duljina (mm)	366

PROJEKTIRANJE SUDIC d.o.o.
za projektiranje, nadzor i savjetovanje

Stara cesta 20a, Mala Rakovica
10430 Samobor (sjedište)
VII. Južna obala 12, 10000 Zagreb (ured)
tel. 01/ 888 9621
e-mail:
info@projektiranje-sudic.com

REVIZIJA 2:				DATUM REVIZIJE:	
REVIZIJA 1:				DATUM REVIZIJE:	
INVESTITOR:	APITAL d.o.o. Ulica Vladimira Nazora 33	GLAVNI PROJEKTANT:	Natalija Imprić , dipl.ing.arh	DATUM:	03.2022.
GRADEVINA:	PROIZVODNA HALA	PROJEKTANT GLAVNOG PROJEKTA:	Danijel Ivanušević, dipl. ing.	T.D.:	772-2021-IZ
LOKACIJA:	Radnička ulica, k.č.br.3295/24, k.o. Vrbovec VRBOVEC	PROJEKTANT RADIONICKE DOKUMENTACIJE:	Danijel Ivanušević, dipl. ing. građ	MJERILO:	1:10
RAZINA PROJEKTA :	RADIONICKA DOKUMENTACIJA	SURADNIK/CA:	-	BR.PRILOGA:	3.3
SADRŽAJ CRTEŽA:	ELEMENTI KONSTRUKCIJE			LIST:	86

1:10

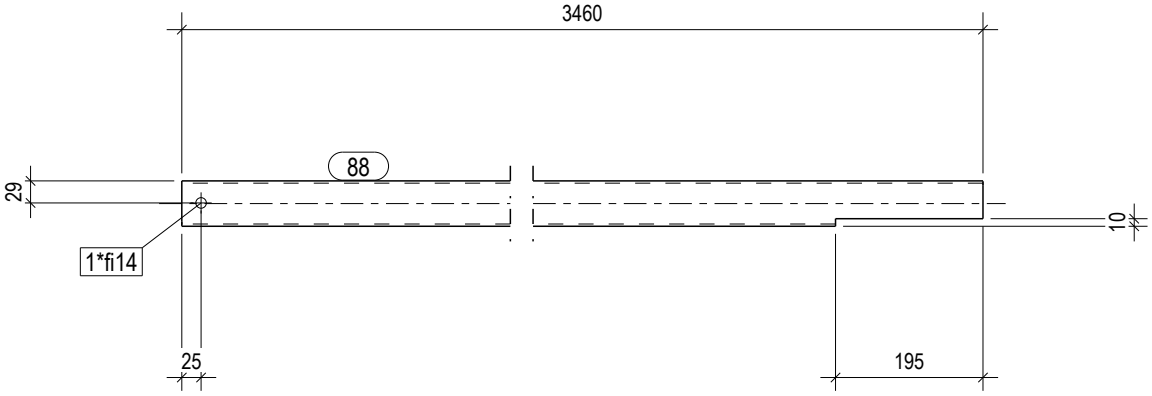

1:10

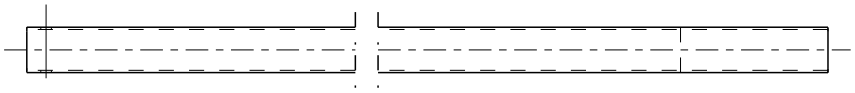

HRVATSKA KOMORA INŽENJERA GRAĐEVINARSTVA
Danijel Ivanušević
dipl.ing.grad.
Ovlašteni inženjer građevinarstva
G 5686

POZICIJA:	88
Profil	SHS60X3
Materijal	S235JR
Komada:	1
Težina (kg)	18.2
Duljina (mm)	3460

PROJEKTIRANJE SUDIC d.o.o.
za projektiranje, nadzor i savjetovanje

Stara cesta 20a, Mala Rakovica
10430 Samobor (sjedište)
VII. Južna obala 12, 10000 Zagreb (ured)
tel. 01/ 888 9621
e-mail:
info@projektiranje-sudic.com

REVIZIJA 2:				DATUM REVIZIJE:	
REVIZIJA 1:				DATUM REVIZIJE:	
INVESTITOR:	APITAL d.o.o. Ulica Vladimira Nazora 33	GLAVNI PROJEKTANT:	Natalija Imprić , dipl.ing.arh	DATUM:	03.2022.
GRADEVINA:	PROIZVODNA HALA	PROJEKTANT GLAVNOG PROJEKTA:	Danijel Ivanušević, dipl. ing.	T.D.:	772-2021-IZ
LOKACIJA:	Radnička ulica, k.č.br.3295/24, k.o. Vrbovec VRBOVEC	PROJEKTANT RADIONICKE DOKUMENTACIJE:	Danijel Ivanušević, dipl. ing. građ	MJERILO:	1:10
RAZINA PROJEKTA :	RADIONICKA DOKUMENTACIJA	SURADNIK/CA:	-	BR.PRILOGA:	3.3
SADRŽAJ CRTEŽA:	ELEMENTI KONSTRUKCIJE			LIST:	87

1:10

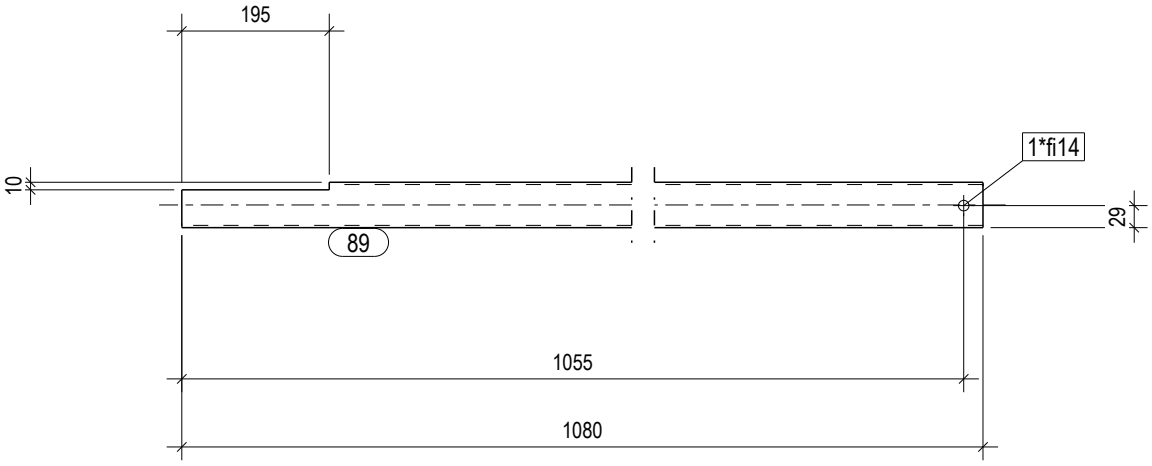

1:10

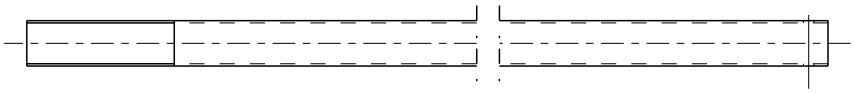

HRVATSKA KOMORA INŽENJERA GRAĐEVINARSTVA
Danijel Ivanušević
dipl.ing.građ.
Ovlašteni inženjer građevinarstva
G 5686

POZICIJA:	89
Profil	SHS60X3
Materijal	S235JR
Komada:	1
Težina (kg)	5.5
Duljina (mm)	1080

PROJEKTIRANJE SUDIC d.o.o.
za projektiranje, nadzor i savjetovanje

Stara cesta 20a, Mala Rakovica
10430 Samobor (sjedište)
VII. Južna obala 12, 10000 Zagreb (ured)
tel. 01/ 888 9621
e-mail:
info@projektiranje-sudic.com

REVIZIJA 2:				DATUM REVIZIJE:	
REVIZIJA 1:				DATUM REVIZIJE:	
INVESTITOR:	APITAL d.o.o. Ulica Vladimira Nazora 33	GLAVNI PROJEKTANT:	Natalija Imprić , dipl.ing.arh	DATUM:	03.2022.
GRADEVINA:	PROIZVODNA HALA	PROJEKTANT GLAVNOG PROJEKTA:	Danijel Ivanušević, dipl. ing.	T.D.:	772-2021-IZ
LOKACIJA:	Radnička ulica, k.č.br.3295/24, k.o. Vrbovec VRBOVEC	PROJEKTANT RADIONICKE DOKUMENTACIJE:	Danijel Ivanušević, dipl. ing. građ	MJERILO:	1:10
RAZINA PROJEKTA :	RADIONICKA DOKUMENTACIJA	SURADNIK/CA:	-	BR.PRILOGA:	3.3
SADRŽAJ CRTEŽA:	ELEMENTI KONSTRUKCIJE			LIST:	88

1:10

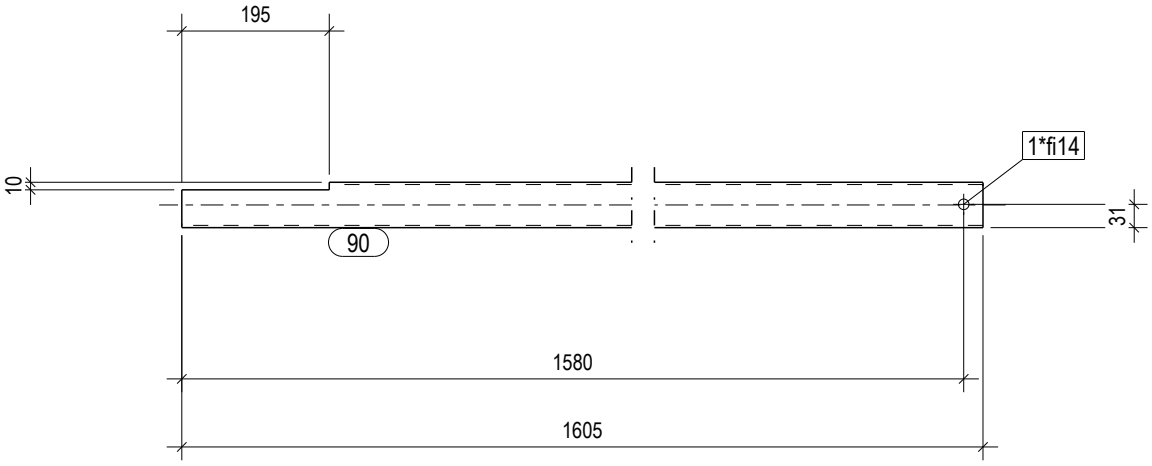

1:10

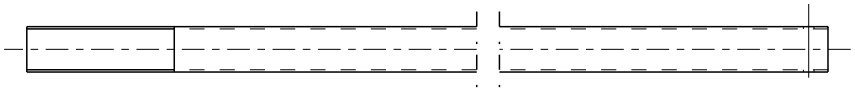

HRVATSKA KOMORA INŽENJERA GRAĐEVINARSTVA
Danijel Ivanušević
dipl.ing.građ.
Ovlašteni inženjer građevinarstva
G 5686

POZICIJA:	90
Profil	SHS60X3
Materijal	S235JR
Komada:	1
Težina (kg)	8.3
Duljina (mm)	1605

PROJEKTIRANJE SUDIC d.o.o.
za projektiranje, nadzor i savjetovanje

Stara cesta 20a, Mala Rakovica
10430 Samobor (sjedište)
VII. Južna obala 12, 10000 Zagreb (ured)
tel. 01/ 888 9621
e-mail:
info@projektiranje-sudic.com

REVIZIJA 2:				DATUM REVIZIJE:	
REVIZIJA 1:				DATUM REVIZIJE:	
INVESTITOR:	APITAL d.o.o. Ulica Vladimira Nazora 33	GLAVNI PROJEKTANT:	Natalija Imprić , dipl.ing.arh	DATUM:	03.2022.
GRADEVINA:	PROIZVODNA HALA	PROJEKTANT GLAVNOG PROJEKTA:	Danijel Ivanušević, dipl. ing.	T.D.:	772-2021-IZ
LOKACIJA:	Radnička ulica, k.č.br.3295/24, k.o. Vrbovec VRBOVEC	PROJEKTANT RADIONICKE DOKUMENTACIJE:	Danijel Ivanušević, dipl. ing. građ	MJERILO:	1:10
RAZINA PROJEKTA :	RADIONICKA DOKUMENTACIJA	SURADNIK/CA:	-	BR.PRILOGA:	3.3
SADRŽAJ CRTEŽA:	ELEMENTI KONSTRUKCIJE			LIST:	89

1:10

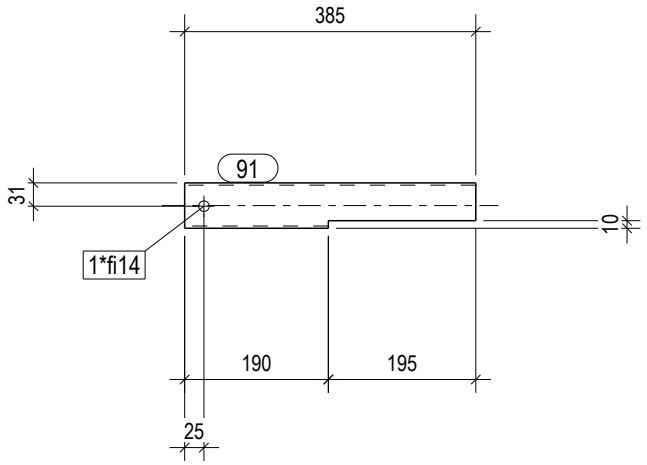

1:10

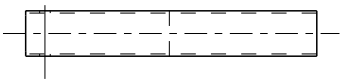

HRVATSKA KOMORA INŽENJERA GRAĐEVINARSTVA
Danijel Ivanušević
dipl.ing.građ.
Ovlašteni inženjer građevinarstva
G 5686

POZICIJA:	91
Profil	SHS60X3
Materijal	S235JR
Komada:	1
Težina (kg)	1.7
Duljina (mm)	385

PROJEKTIRANJE SUDIC d.o.o.
za projektiranje, nadzor i savjetovanje

Stara cesta 20a, Mala Rakovica
10430 Samobor (sjedište)
VII. Južna obala 12, 10000 Zagreb (ured)
tel. 01/ 888 9621
e-mail:
info@projektiranje-sudic.com

REVIZIJA 2:				DATUM REVIZIJE:	
REVIZIJA 1:				DATUM REVIZIJE:	
INVESTITOR:	APITAL d.o.o. Ulica Vladimira Nazora 33	GLAVNI PROJEKTANT:	Natalija Imprić , dipl.ing.arh	DATUM:	03.2022.
GRADEVINA:	PROIZVODNA HALA	PROJEKTANT GLAVNOG PROJEKTA:	Danijel Ivanušević, dipl. ing.	T.D.:	772-2021-IZ
LOKACIJA:	Radnička ulica, k.č.br.3295/24, k.o. Vrbovec VRBOVEC	PROJEKTANT RADIONICKE DOKUMENTACIJE:	Danijel Ivanušević, dipl. ing. građ	MJERILO:	1:10
RAZINA PROJEKTA :	RADIONICKA DOKUMENTACIJA	SURADNIK/CA:	-	BR.PRILOGA:	3.3
SADRŽAJ CRTEŽA:	ELEMENTI KONSTRUKCIJE			LIST:	90

1:15

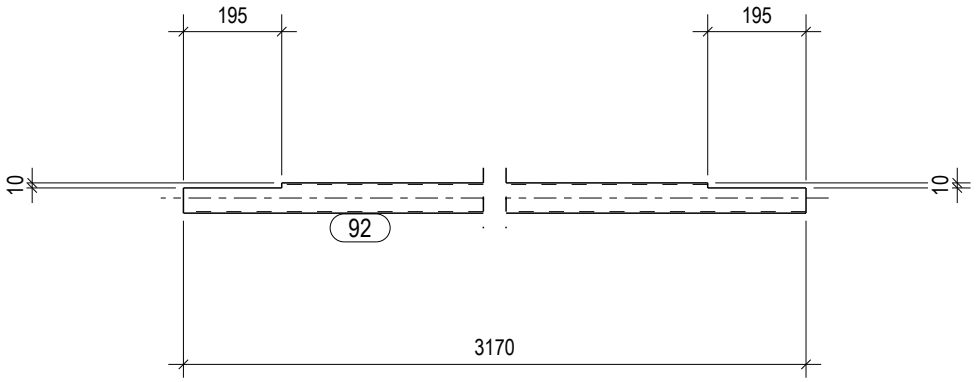

1:15

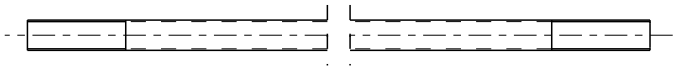

HRVATSKA KOMORA INŽENJERA GRAĐEVINARSTVA
Danijel Ivanušević
dipl.ing.građ.
Ovlašteni inženjer građevinarstva
G 5686

POZICIJA:	92
Profil	SHS60X3
Materijal	S235JR
Komada:	1
Težina (kg)	16.3
Duljina (mm)	3170

PROJEKTIRANJE SUDIC d.o.o.
za projektiranje, nadzor i savjetovanje

Stara cesta 20a, Mala Rakovica
10430 Samobor (sjedište)
VII. Južna obala 12, 10000 Zagreb (ured)
tel. 01/ 888 9621
e-mail:
info@projektiranje-sudic.com

REVIZIJA 2:				DATUM REVIZIJE:	
REVIZIJA 1:				DATUM REVIZIJE:	
INVESTITOR:	APITAL d.o.o. Ulica Vladimira Nazora 33	GLAVNI PROJEKTANT:	Natalija Imprić , dipl.ing.arh	DATUM:	03.2022.
GRADEVINA:	PROIZVODNA HALA	PROJEKTANT GLAVNOG PROJEKTA:	Danijel Ivanušević, dipl. ing.	T.D.:	772-2021-IZ
LOKACIJA:	Radnička ulica, k.č.br.3295/24, k.o. Vrbovec VRBOVEC	PROJEKTANT RADIONICKE DOKUMENTACIJE:	Danijel Ivanušević, dipl. ing. građ	MJERILO:	1:15
RAZINA PROJEKTA :	RADIONICKA DOKUMENTACIJA	SURADNIK/CA:	-	BR.PRILOGA:	3.3
SADRŽAJ CRTEŽA:	ELEMENTI KONSTRUKCIJE			LIST:	91

1:10

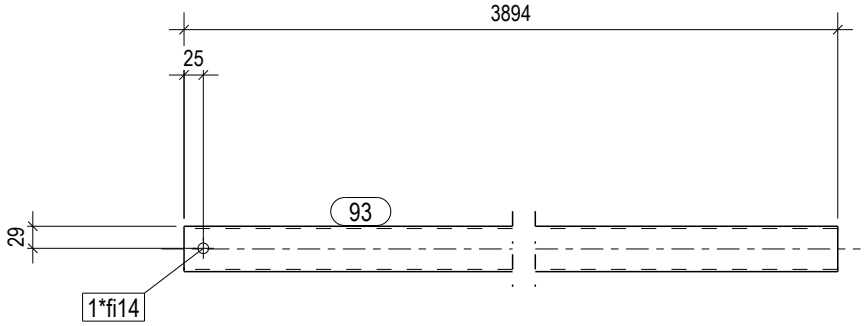

1:10

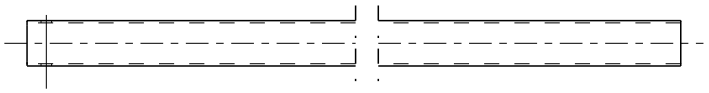

HRVATSKA KOMORA INŽENJERA GRAĐEVINARSTVA
Danijel Ivanušević
dipl.ing.građ.
Ovlašteni inženjer građevinarstva
G 5686

POZICIJA:	93
Profil	SHS60X3
Materijal	S235JR
Komada:	2
Težina (kg)	20.9
Duljina (mm)	3894

PROJEKTIRANJE SUDIC d.o.o.
za projektiranje, nadzor i savjetovanje

Stara cesta 20a, Mala Rakovica
10430 Samobor (sjedište)
VII. Južna obala 12, 10000 Zagreb (ured)
tel. 01/ 888 9621
e-mail:
info@projektiranje-sudic.com

REVIZIJA 2:				DATUM REVIZIJE:	
REVIZIJA 1:				DATUM REVIZIJE:	
INVESTITOR:	APITAL d.o.o. Ulica Vladimira Nazora 33	GLAVNI PROJEKTANT:	Natalija Imprić , dipl.ing.arh	DATUM:	03.2022.
GRADEVINA:	PROIZVODNA HALA	PROJEKTANT GLAVNOG PROJEKTA:	Danijel Ivanušević, dipl. ing.	T.D.:	772-2021-IZ
LOKACIJA:	Radnička ulica, k.č.br.3295/24, k.o. Vrbovec VRBOVEC	PROJEKTANT RADIONICKE DOKUMENTACIJE:	Danijel Ivanušević, dipl. ing. građ	MJERILO:	1:10
RAZINA PROJEKTA :	RADIONICKA DOKUMENTACIJA	SURADNIK/CA:	-	BR.PRILOGA:	3.3
SADRŽAJ CRTEŽA:	ELEMENTI KONSTRUKCIJE			LIST:	92

1:10

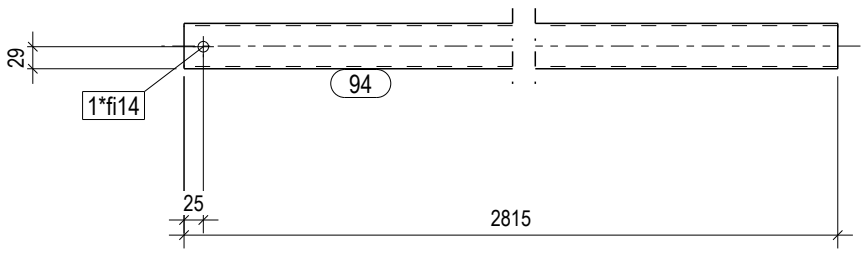

1:10

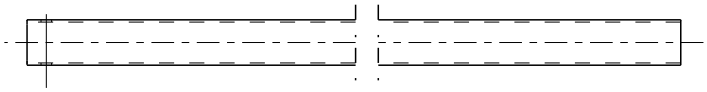

HRVATSKA KOMORA INŽENJERA GRAĐEVINARSTVA
Danijel Ivanušević
dipl.ing.građ.
Ovlašteni inženjer građevinarstva
G 5686

POZICIJA:	94
Profil	SHS60X3
Materijal	S235JR
Komada:	1
Težina (kg)	15.1
Duljina (mm)	2815

PROJEKTIRANJE SUDIC d.o.o.
za projektiranje, nadzor i savjetovanje

Stara cesta 20a, Mala Rakovica
10430 Samobor (sjedište)
VII. Južna obala 12, 10000 Zagreb (ured)
tel. 01/ 888 9621
e-mail:
info@projektiranje-sudic.com

REVIZIJA 2:				DATUM REVIZIJE:	
REVIZIJA 1:				DATUM REVIZIJE:	
INVESTITOR:	APITAL d.o.o. Ulica Vladimira Nazora 33	GLAVNI PROJEKTANT:	Natalija Imprić , dipl.ing.arh	DATUM:	03.2022.
GRADEVINA:	PROIZVODNA HALA	PROJEKTANT GLAVNOG PROJEKTA:	Danijel Ivanušević, dipl. ing.	T.D.:	772-2021-IZ
LOKACIJA:	Radnička ulica, k.č.br.3295/24, k.o. Vrbovec VRBOVEC	PROJEKTANT RADIONICKE DOKUMENTACIJE:	Danijel Ivanušević, dipl. ing. građ	MJERILO:	1:10
RAZINA PROJEKTA :	RADIONICKA DOKUMENTACIJA	SURADNIK/CA:	-	BR.PRILOGA:	3.3
SADRŽAJ CRTEŽA:	ELEMENTI KONSTRUKCIJE			LIST:	93

1:10

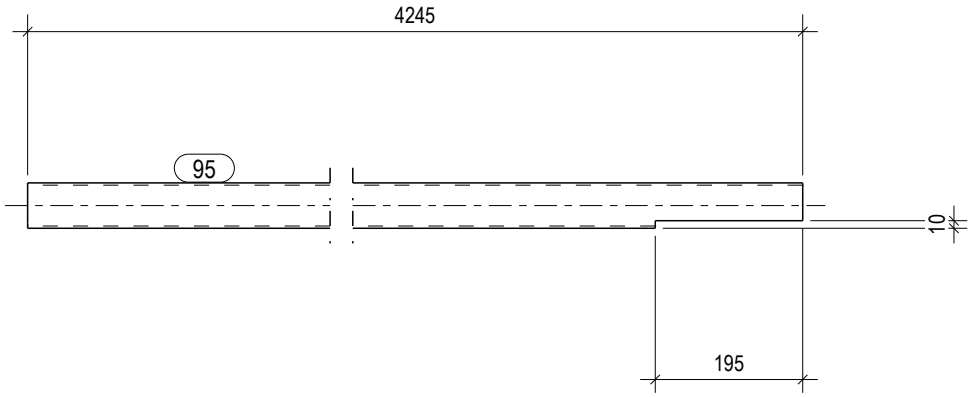

1:10

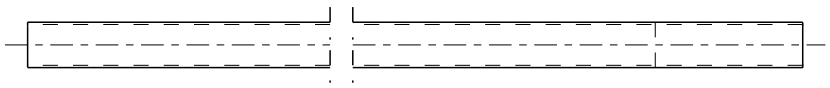

HRVATSKA KOMORA INŽENJERA GRAĐEVINARSTVA
Danijel Ivanušević
dipl.ing.građ.
Ovlašteni inženjer građevinarstva
G 5686

POZICIJA:	95
Profil	SHS60X3
Materijal	S235JR
Komada:	1
Težina (kg)	22.5
Duljina (mm)	4245

PROJEKTIRANJE SUDIC d.o.o.
za projektiranje, nadzor i savjetovanje

Stara cesta 20a, Mala Rakovica
10430 Samobor (sjedište)
VII. Južna obala 12, 10000 Zagreb (ured)
tel. 01/ 888 9621
e-mail:
info@projektiranje-sudic.com

REVIZIJA 2:				DATUM REVIZIJE:	
REVIZIJA 1:				DATUM REVIZIJE:	
INVESTITOR:	APITAL d.o.o. Ulica Vladimira Nazora 33	GLAVNI PROJEKTANT:	Natalija Imprić , dipl.ing.arh	DATUM:	03.2022.
GRADEVINA:	PROIZVODNA HALA	PROJEKTANT GLAVNOG PROJEKTA:	Danijel Ivanušević, dipl. ing.	T.D.:	772-2021-IZ
LOKACIJA:	Radnička ulica, k.č.br.3295/24, k.o. Vrbovec VRBOVEC	PROJEKTANT RADIONICKE DOKUMENTACIJE:	Danijel Ivanušević, dipl. ing. građ	MJERILO:	1:10
RAZINA PROJEKTA :	RADIONICKA DOKUMENTACIJA	SURADNIK/CA:	-	BR.PRILOGA:	3.3
SADRŽAJ CRTEŽA:	ELEMENTI KONSTRUKCIJE			LIST:	94

1:10

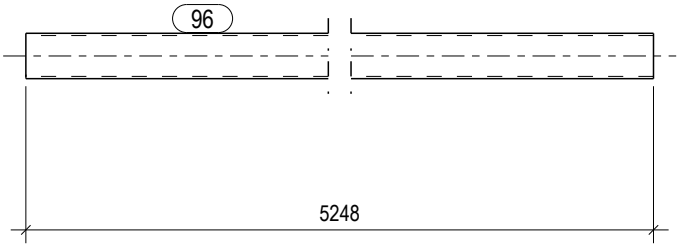

1:10

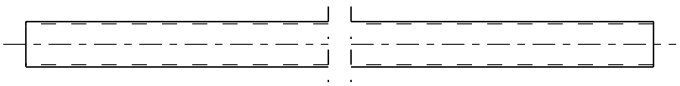

HRVATSKA KOMORA INŽENJERA GRAĐEVINARSTVA
Danijel Ivanušević
dipl.ing.građ.
Ovlašteni inženjer građevinarstva
G 5686

POZICIJA:	96
Profil	SHS60X3
Materijal	S235JR
Komada:	10
Težina (kg)	28.2
Duljina (mm)	5248

PROJEKTIRANJE SUDIC d.o.o.
za projektiranje, nadzor i savjetovanje

Stara cesta 20a, Mala Rakovica
10430 Samobor (sjedište)
VII. Južna obala 12, 10000 Zagreb (ured)
tel. 01/ 888 9621
e-mail:
info@projektiranje-sudic.com

REVIZIJA 2:				DATUM REVIZIJE:	
REVIZIJA 1:				DATUM REVIZIJE:	
INVESTITOR:	APITAL d.o.o. Ulica Vladimira Nazora 33	GLAVNI PROJEKTANT:	Natalija Imprić , dipl.ing.arh	DATUM:	03.2022.
GRADEVINA:	PROIZVODNA HALA	PROJEKTANT GLAVNOG PROJEKTA:	Danijel Ivanušević, dipl. ing.	T.D.:	772-2021-IZ
LOKACIJA:	Radnička ulica, k.č.br.3295/24, k.o. Vrbovec VRBOVEC	PROJEKTANT RADIONICKE DOKUMENTACIJE:	Danijel Ivanušević, dipl. ing. građ	MJERILO:	1:10
RAZINA PROJEKTA :	RADIONICKA DOKUMENTACIJA	SURADNIK/CA:	-	BR.PRILOGA:	3.3
SADRŽAJ CRTEŽA:	ELEMENTI KONSTRUKCIJE			LIST:	95

1:10

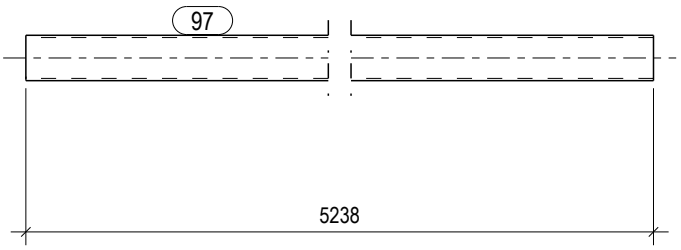

1:10

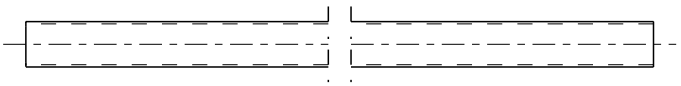

HRVATSKA KOMORA INŽENJERA GRAĐEVINARSTVA
Danijel Ivanušević
dipl.ing.građ.
Ovlašteni inženjer građevinarstva
G 5686

POZICIJA:	97
Profil	SHS60X3
Materijal	S235JR
Komada:	4
Težina (kg)	28.1
Duljina (mm)	5238

PROJEKTIRANJE SUDIC d.o.o.
za projektiranje, nadzor i savjetovanje

Stara cesta 20a, Mala Rakovica
10430 Samobor (sjedište)
VII. Južna obala 12, 10000 Zagreb (ured)
tel. 01/ 888 9621
e-mail:
info@projektiranje-sudic.com

REVIZIJA 2:				DATUM REVIZIJE:	
REVIZIJA 1:				DATUM REVIZIJE:	
INVESTITOR:	APITAL d.o.o. Ulica Vladimira Nazora 33	GLAVNI PROJEKTANT:	Natalija Imprić , dipl.ing.arh	DATUM:	03.2022.
GRADEVINA:	PROIZVODNA HALA	PROJEKTANT GLAVNOG PROJEKTA:	Danijel Ivanušević, dipl. ing.	T.D.:	772-2021-IZ
LOKACIJA:	Radnička ulica, k.č.br.3295/24, k.o. Vrbovec VRBOVEC	PROJEKTANT RADIONICKE DOKUMENTACIJE:	Danijel Ivanušević, dipl. ing. građ	MJERILO:	1:10
RAZINA PROJEKTA :	RADIONICKA DOKUMENTACIJA	SURADNIK/CA:	-	BR.PRILOGA:	3.3
SADRŽAJ CRTEŽA:	ELEMENTI KONSTRUKCIJE			LIST:	96

1:10

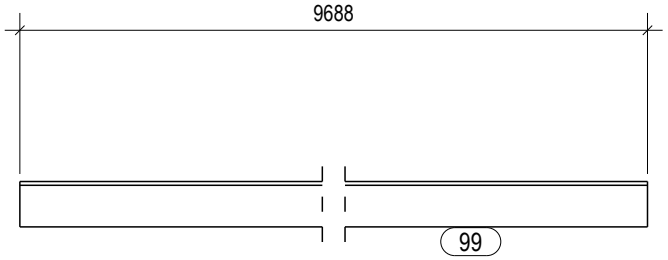

1:10

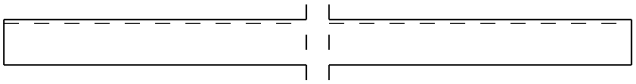

HRVATSKA KOMORA INŽENJERA GRAĐEVINARSTVA
Danijel Ivanušević
dipl.ing.grad.
Ovlašteni inženjer građevinarstva
G 5686

POZICIJA:	99
Profil	L60X5
Materijal	S235JR
Komada:	4
Težina (kg)	43.7
Duljina (mm)	9688

PROJEKTIRANJE SUDIC d.o.o.
za projektiranje, nadzor i savjetovanje

Stara cesta 20a, Mala Rakovica
10430 Samobor (sjedište)
VII. Južna obala 12, 10000 Zagreb (ured)
tel. 01/ 888 9621
e-mail:
info@projektiranje-sudic.com

REVIZIJA 2:				DATUM REVIZIJE:	
REVIZIJA 1:				DATUM REVIZIJE:	
INVESTITOR:	APITAL d.o.o. Ulica Vladimira Nazora 33	GLAVNI PROJEKTANT:	Natalija Imprić , dipl.ing.arh	DATUM:	03.2022.
GRADEVINA:	PROIZVODNA HALA	PROJEKTANT GLAVNOG PROJEKTA:	Danijel Ivanušević, dipl. ing.	T.D.:	772-2021-IZ
LOKACIJA:	Radnička ulica, k.č.br.3295/24, k.o. Vrbovec VRBOVEC	PROJEKTANT RADIONICKE DOKUMENTACIJE:	Danijel Ivanušević, dipl. ing. građ	MJERILO:	1:10
RAZINA PROJEKTA :	RADIONICKA DOKUMENTACIJA	SURADNIK/CA:	-	BR.PRILOGA:	3.3
SADRŽAJ CRTEŽA:	ELEMENTI KONSTRUKCIJE			LIST:	97

1:10

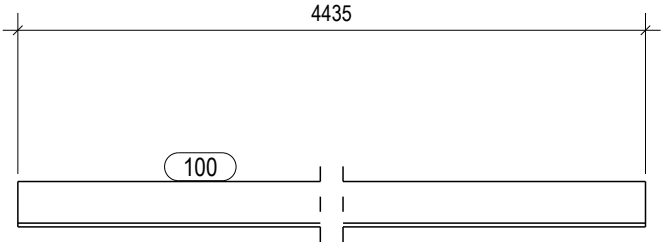

1:10

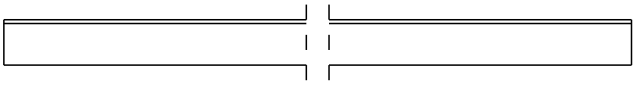

HRVATSKA KOMORA INŽENJERA GRAĐEVINARSTVA
Danijel Ivanušević
dipl.ing.građ.
Ovlašteni inženjer građevinarstva
G 5686

POZICIJA:	100
Profil	L60X5
Materijal	S235JR
Komada:	4
Težina (kg)	20.0
Duljina (mm)	4435

PROJEKTIRANJE SUDIC d.o.o.
za projektiranje, nadzor i savjetovanje

Stara cesta 20a, Mala Rakovica
10430 Samobor (sjedište)
VII. Južna obala 12, 10000 Zagreb (ured)
tel. 01/ 888 9621
e-mail:
info@projektiranje-sudic.com

REVIZIJA 2:				DATUM REVIZIJE:	
REVIZIJA 1:				DATUM REVIZIJE:	
INVESTITOR:	APITAL d.o.o. Ulica Vladimira Nazora 33	GLAVNI PROJEKTANT:	Natalija Imprić , dipl.ing.arh	DATUM:	03.2022.
GRADEVINA:	PROIZVODNA HALA	PROJEKTANT GLAVNOG PROJEKTA:	Danijel Ivanušević, dipl. ing.	T.D.:	772-2021-IZ
LOKACIJA:	Radnička ulica, k.č.br.3295/24, k.o. Vrbovec VRBOVEC	PROJEKTANT RADIONICKE DOKUMENTACIJE:	Danijel Ivanušević, dipl. ing. građ	MJERILO:	1:10
RAZINA PROJEKTA :	RADIONICKA DOKUMENTACIJA	SURADNIK/CA:	-	BR.PRILOGA:	3.3
SADRŽAJ CRTEŽA:	ELEMENTI KONSTRUKCIJE			LIST:	98

1:10

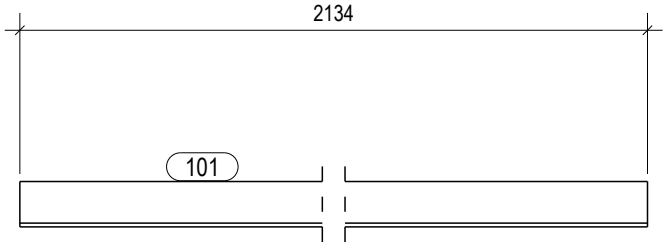

1:10

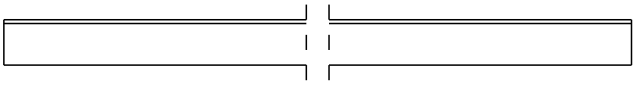

HRVATSKA KOMORA INŽENJERA GRAĐEVINARSTVA
Danijel Ivanušević
dipl.ing.građ.
Ovlašteni inženjer građevinarstva
G 5686

POZICIJA:	101
Profil	L60X5
Materijal	S235JR
Komada:	2
Težina (kg)	9.6
Duljina (mm)	2134

PROJEKTIRANJE SUDIC d.o.o.
za projektiranje, nadzor i savjetovanje

Stara cesta 20a, Mala Rakovica
10430 Samobor (sjedište)
VII. Južna obala 12, 10000 Zagreb (ured)
tel. 01/ 888 9621
e-mail:
info@projektiranje-sudic.com

REVIZIJA 2:				DATUM REVIZIJE:	
REVIZIJA 1:				DATUM REVIZIJE:	
INVESTITOR:	APITAL d.o.o. Ulica Vladimira Nazora 33	GLAVNI PROJEKTANT:	Natalija Imprić , dipl.ing.arh	DATUM:	03.2022.
GRADEVINA:	PROIZVODNA HALA	PROJEKTANT GLAVNOG PROJEKTA:	Danijel Ivanušević, dipl. ing.	T.D.:	772-2021-IZ
LOKACIJA:	Radnička ulica, k.č.br.3295/24, k.o. Vrbovec VRBOVEC	PROJEKTANT RADIONICKE DOKUMENTACIJE:	Danijel Ivanušević, dipl. ing. građ	MJERILO:	1:10
RAZINA PROJEKTA :	RADIONICKA DOKUMENTACIJA	SURADNIK/CA:	-	BR.PRILOGA:	3.3
SADRŽAJ CRTEŽA:	ELEMENTI KONSTRUKCIJE			LIST:	99

1:10

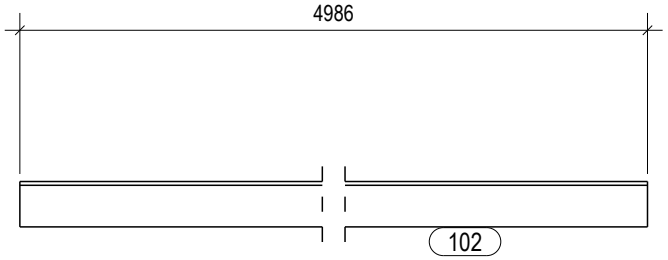

1:10

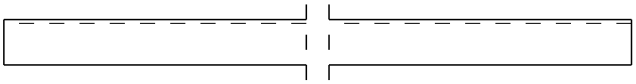

HRVATSKA KOMORA INŽENJERA GRAĐEVINARSTVA
Danijel Ivanušević
dipl.ing.građ.
Ovlašteni inženjer građevinarstva
G 5686

POZICIJA:	102
Profil	L60X5
Materijal	S235JR
Komada:	2
Težina (kg)	22.5
Duljina (mm)	4986

PROJEKTIRANJE SUDIC d.o.o.
za projektiranje, nadzor i savjetovanje

Stara cesta 20a, Mala Rakovica
10430 Samobor (sjedište)
VII. Južna obala 12, 10000 Zagreb (ured)
tel. 01/ 888 9621
e-mail:
info@projektiranje-sudic.com

REVIZIJA 2:				DATUM REVIZIJE:	
REVIZIJA 1:				DATUM REVIZIJE:	
INVESTITOR:	APITAL d.o.o. Ulica Vladimira Nazora 33	GLAVNI PROJEKTANT:	Natalija Imprić , dipl.ing.arh	DATUM:	03.2022.
GRADEVINA:	PROIZVODNA HALA	PROJEKTANT GLAVNOG PROJEKTA:	Danijel Ivanušević, dipl. ing.	T.D.:	772-2021-IZ
LOKACIJA:	Radnička ulica, k.č.br.3295/24, k.o. Vrbovec VRBOVEC	PROJEKTANT RADIONICKE DOKUMENTACIJE:	Danijel Ivanušević, dipl. ing. građ	MJERILO:	1:10
RAZINA PROJEKTA :	RADIONICKA DOKUMENTACIJA	SURADNIK/CA:	-	BR.PRILOGA:	3.3
SADRŽAJ CRTEŽA:	ELEMENTI KONSTRUKCIJE			LIST:	100

1:10

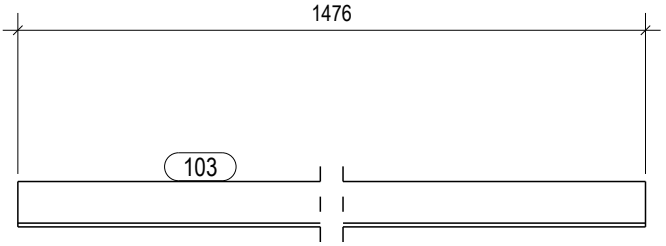

1:10

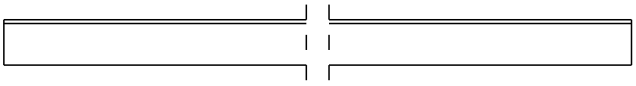

HRVATSKA KOMORA INŽENJERA GRAĐEVINARSTVA
Danijel Ivanušević
dipl.ing.građ.
Ovlašteni inženjer građevinarstva
G 5686

POZICIJA:	103
Profil	L60X5
Materijal	S235JR
Komada:	2
Težina (kg)	6.7
Duljina (mm)	1476

PROJEKTIRANJE SUDIC d.o.o.
za projektiranje, nadzor i savjetovanje

Stara cesta 20a, Mala Rakovica
10430 Samobor (sjedište)
VII. Južna obala 12, 10000 Zagreb (ured)
tel. 01/ 888 9621
e-mail:
info@projektiranje-sudic.com

REVIZIJA 2:				DATUM REVIZIJE:	
REVIZIJA 1:				DATUM REVIZIJE:	
INVESTITOR:	APITAL d.o.o. Ulica Vladimira Nazora 33	GLAVNI PROJEKTANT:	Natalija Imprić , dipl.ing.arh	DATUM:	03.2022.
GRADEVINA:	PROIZVODNA HALA	PROJEKTANT GLAVNOG PROJEKTA:	Danijel Ivanušević, dipl. ing.	T.D.:	772-2021-IZ
LOKACIJA:	Radnička ulica, k.č.br.3295/24, k.o. Vrbovec VRBOVEC	PROJEKTANT RADIONICKE DOKUMENTACIJE:	Danijel Ivanušević, dipl. ing. građ	MJERILO:	1:10
RAZINA PROJEKTA :	RADIONICKA DOKUMENTACIJA	SURADNIK/CA:	-	BR.PRILOGA:	3.3
SADRŽAJ CRTEŽA:	ELEMENTI KONSTRUKCIJE			LIST:	101

1:10

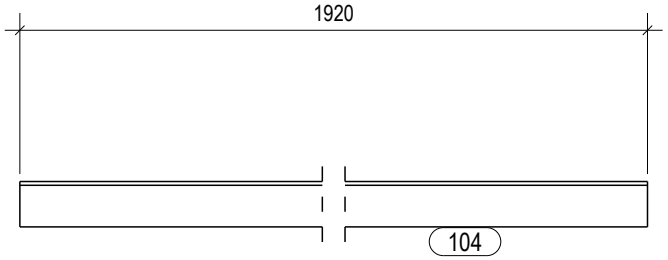

1:10

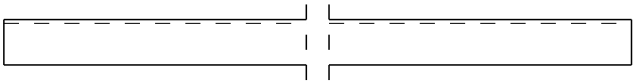

HRVATSKA KOMORA INŽENJERA GRAĐEVINARSTVA
Danijel Ivanušević
dipl.ing.građ.
Ovlašteni inženjer građevinarstva
G 5686

POZICIJA:	104
Profil	L60X5
Materijal	S235JR
Komada:	2
Težina (kg)	8.7
Duljina (mm)	1920

PROJEKTIRANJE SUDIC d.o.o.
za projektiranje, nadzor i savjetovanje

Stara cesta 20a, Mala Rakovica
10430 Samobor (sjedište)
VII. Južna obala 12, 10000 Zagreb (ured)
tel. 01/ 888 9621
e-mail:
info@projektiranje-sudic.com

REVIZIJA 2:				DATUM REVIZIJE:	
REVIZIJA 1:				DATUM REVIZIJE:	
INVESTITOR:	APITAL d.o.o. Ulica Vladimira Nazora 33	GLAVNI PROJEKTANT:	Natalija Imprić , dipl.ing.arh	DATUM:	03.2022.
GRADEVINA:	PROIZVODNA HALA	PROJEKTANT GLAVNOG PROJEKTA:	Danijel Ivanušević, dipl. ing.	T.D.:	772-2021-IZ
LOKACIJA:	Radnička ulica, k.č.br.3295/24, k.o. Vrbovec VRBOVEC	PROJEKTANT RADIONICKE DOKUMENTACIJE:	Danijel Ivanušević, dipl. ing. građ	MJERILO:	1:10
RAZINA PROJEKTA :	RADIONICKA DOKUMENTACIJA	SURADNIK/CA:	-	BR.PRILOGA:	3.3
SADRŽAJ CRTEŽA:	ELEMENTI KONSTRUKCIJE			LIST:	102

1:10

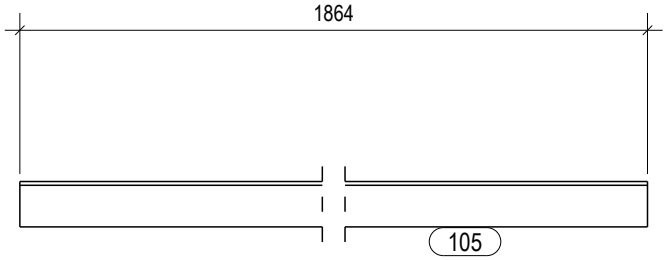

1:10

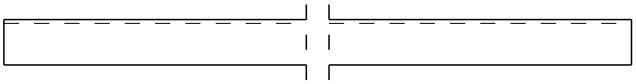

HRVATSKA KOMORA INŽENJERA GRAĐEVINARSTVA
Danijel Ivanušević
dipl.ing.grad.
Ovlašteni inženjer građevinarstva
G 5686

POZICIJA:	105
Profil	L60X5
Materijal	S235JR
Komada:	2
Težina (kg)	8.4
Duljina (mm)	1864

PROJEKTIRANJE SUDIC d.o.o.
za projektiranje, nadzor i savjetovanje

Stara cesta 20a, Mala Rakovica
10430 Samobor (sjedište)
VII. Južna obala 12, 10000 Zagreb (ured)
tel. 01/ 888 9621
e-mail:
info@projektiranje-sudic.com

REVIZIJA 2:				DATUM REVIZIJE:	
REVIZIJA 1:				DATUM REVIZIJE:	
INVESTITOR:	APITAL d.o.o. Ulica Vladimira Nazora 33	GLAVNI PROJEKTANT:	Natalija Imprić , dipl.ing.arh	DATUM:	03.2022.
GRADEVINA:	PROIZVODNA HALA	PROJEKTANT GLAVNOG PROJEKTA:	Danijel Ivanušević, dipl. ing.	T.D.:	772-2021-IZ
LOKACIJA:	Radnička ulica, k.č.br.3295/24, k.o. Vrbovec VRBOVEC	PROJEKTANT RADIONICKE DOKUMENTACIJE:	Danijel Ivanušević, dipl. ing. građ	MJERILO:	1:10
RAZINA PROJEKTA :	RADIONICKA DOKUMENTACIJA	SURADNIK/CA:	-	BR.PRILOGA:	3.3
SADRŽAJ CRTEŽA:	ELEMENTI KONSTRUKCIJE			LIST:	103

1:10

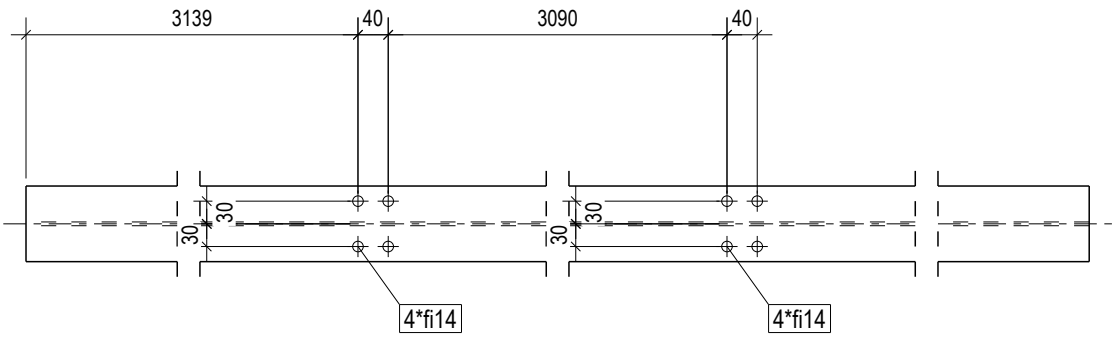

1:10

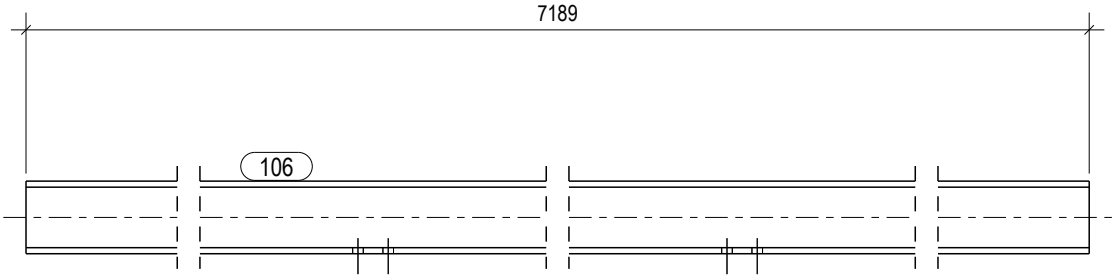

1:10

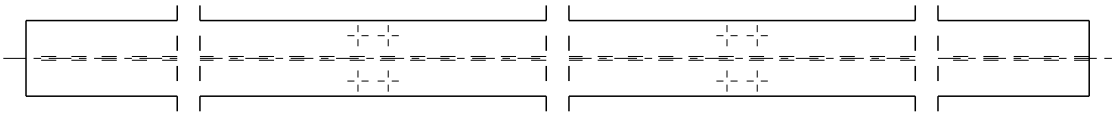

HRVATSKA KOMORA INŽENJERA GRAĐEVINARSTVA
Danijel Ivanušević
dipl.ing.građ.
Ovlašteni inženjer građevinarstva
G 5686

POZICIJA:	106
Profil	HEA100
Materijal	S235JR
Komada:	1
Težina (kg)	119.6
Duljina (mm)	7189

PROJEKTIRANJE SUDIC d.o.o.
za projektiranje, nadzor i savjetovanje

Stara cesta 20a, Mala Rakovica
10430 Samobor (sjedište)
VII. Južna obala 12, 10000 Zagreb (ured)
tel. 01/ 888 9621
e-mail:
info@projektiranje-sudic.com

REVIZIJA 2:				DATUM REVIZIJE:	
REVIZIJA 1:				DATUM REVIZIJE:	
INVESTITOR:	APITAL d.o.o. Ulica Vladimira Nazora 33	GLAVNI PROJEKTANT:	Natalija Imprić , dipl.ing.arh	DATUM:	03.2022.
GRADEVINA:	PROIZVODNA HALA	PROJEKTANT GLAVNOG PROJEKTA:	Danijel Ivanušević, dipl. ing.	T.D.:	772-2021-IZ
LOKACIJA:	Radnička ulica, k.č.br.3295/24, k.o. Vrbovec VRBOVEC	PROJEKTANT RADIONICKE DOKUMENTACIJE:	Danijel Ivanušević, dipl. ing. građ	MJERILO:	1:10
RAZINA PROJEKTA :	RADIONICKA DOKUMENTACIJA	SURADNIK/CA:	-	BR.PRILOGA:	3.3
SADRŽAJ CRTEŽA:	ELEMENTI KONSTRUKCIJE			LIST:	104

1:10

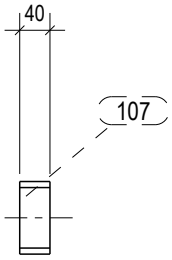

1:10



HRVATSKA KOMORA INŽENJERA GRAĐEVINARSTVA
Danijel Ivanušević
dipl.ing.građ.
Ovlašteni inženjer građevinarstva
G 5686

POZICIJA:	107
Profil	HEA100
Materijal	S235JR
Komada:	9
Težina (kg)	0.7
Duljina (mm)	40

PROJEKTIRANJE SUDIC d.o.o.
za projektiranje, nadzor i savjetovanje

Stara cesta 20a, Mala Rakovica
10430 Samobor (sjedište)
VII. Južna obala 12, 10000 Zagreb (ured)
tel. 01/ 888 9621
e-mail:
info@projektiranje-sudic.com

REVIZIJA 2:				DATUM REVIZIJE:	
REVIZIJA 1:				DATUM REVIZIJE:	
INVESTITOR:	APITAL d.o.o. Ulica Vladimira Nazora 33	GLAVNI PROJEKTANT:	Natalija Imprić , dipl.ing.arh	DATUM:	03.2022.
GRADEVINA:	PROIZVODNA HALA	PROJEKTANT GLAVNOG PROJEKTA:	Danijel Ivanušević, dipl. ing.	T.D.:	772-2021-IZ
LOKACIJA:	Radnička ulica, k.č.br.3295/24, k.o. Vrbovec VRBOVEC	PROJEKTANT RADIONICKE DOKUMENTACIJE:	Danijel Ivanušević, dipl. ing. građ	MJERILO:	1:10
RAZINA PROJEKTA :	RADIONICKA DOKUMENTACIJA	SURADNIK/CA:	-	BR.PRILOGA:	3.3
SADRŽAJ CRTEŽA:	ELEMENTI KONSTRUKCIJE			LIST:	105

1:10

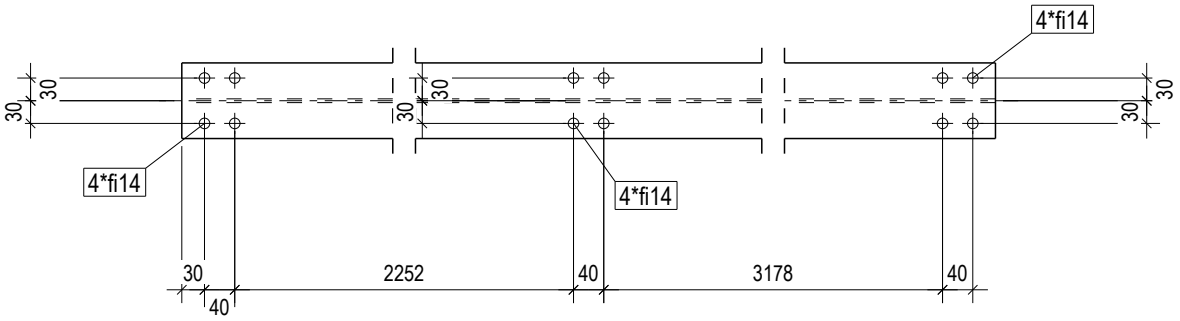

1:10

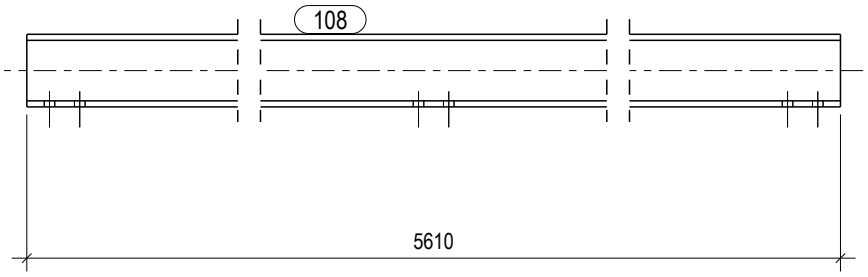

1:10

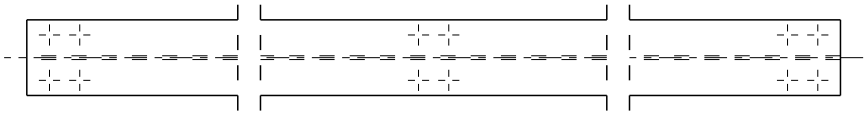

HRVATSKA KOMORA INŽENJERA GRAĐEVINARSTVA
Danijel Ivanušević
dipl.ing.građ.
Ovlašteni inženjer građevinarstva
G 5686

POZICIJA:	108
Profil	HEA100
Materijal	S235JR
Komada:	1
Težina (kg)	93.4
Duljina (mm)	5610

PROJEKTIRANJE SUDIC d.o.o.
za projektiranje, nadzor i savjetovanje

Stara cesta 20a, Mala Rakovica
10430 Samobor (sjedište)
VII. Južna obala 12, 10000 Zagreb (ured)
tel. 01/ 888 9621
e-mail:
info@projektiranje-sudic.com

REVIZIJA 2:				DATUM REVIZIJE:	
REVIZIJA 1:				DATUM REVIZIJE:	
INVESTITOR:	APITAL d.o.o. Ulica Vladimira Nazora 33	GLAVNI PROJEKTANT:	Natalija Imprić , dipl.ing.arh	DATUM:	03.2022.
GRADEVINA:	PROIZVODNA HALA	PROJEKTANT GLAVNOG PROJEKTA:	Danijel Ivanušević, dipl. ing.	T.D.:	772-2021-IZ
LOKACIJA:	Radnička ulica, k.č.br.3295/24, k.o. Vrbovec VRBOVEC	PROJEKTANT RADIONICKE DOKUMENTACIJE:	Danijel Ivanušević, dipl. ing. građ	MJERILO:	1:10
RAZINA PROJEKTA :	RADIONICKA DOKUMENTACIJA	SURADNIK/CA:	-	BR.PRILOGA:	3.3
SADRŽAJ CRTEŽA:	ELEMENTI KONSTRUKCIJE			LIST:	106

1:15

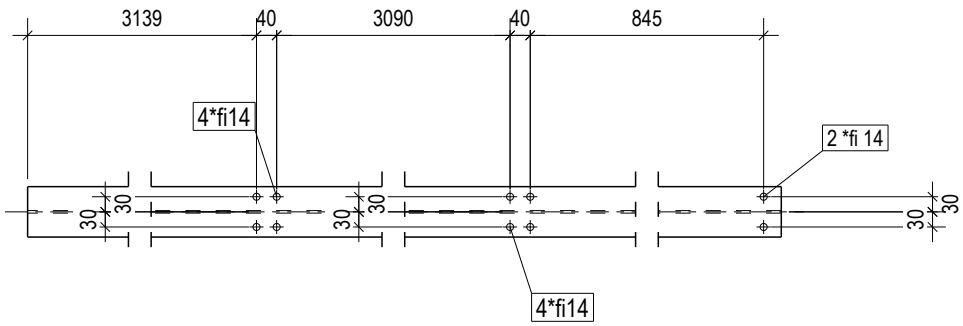

1:15

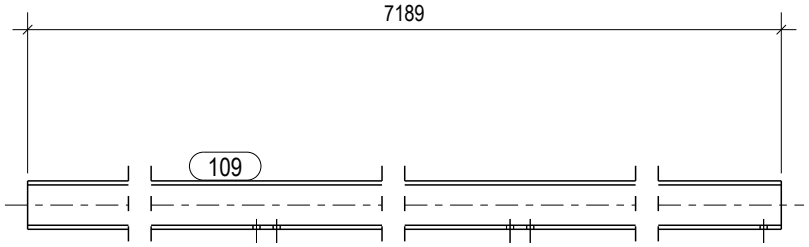

1:15

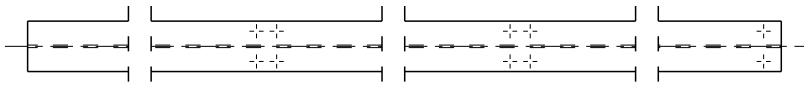

HRVATSKA KOMORA INŽENJERA GRAĐEVINARSTVA
Danijel Ivanušević
dipl.ing.grad.
Ovlašteni inženjer građevinarstva
G 5686

POZICIJA:	109
Profil	HEA100
Materijal	S235JR
Komada:	1
Težina (kg)	119.6
Duljina (mm)	7189

PROJEKTIRANJE SUDIC d.o.o.
za projektiranje, nadzor i savjetovanje

Stara cesta 20a, Mala Rakovica
10430 Samobor (sjedište)
VII. Južna obala 12, 10000 Zagreb (ured)
tel. 01/ 888 9621
e-mail:
info@projektiranje-sudic.com

REVIZIJA 2:				DATUM REVIZIJE:	
REVIZIJA 1:				DATUM REVIZIJE:	
INVESTITOR:	APITAL d.o.o. Ulica Vladimira Nazora 33	GLAVNI PROJEKTANT:	Natalija Imprić , dipl.ing.arh	DATUM:	03.2022.
GRADEVINA:	PROIZVODNA HALA	PROJEKTANT GLAVNOG PROJEKTA:	Danijel Ivanušević, dipl. ing.	T.D.:	772-2021-IZ
LOKACIJA:	Radnička ulica, k.č.br.3295/24, k.o. Vrbovec VRBOVEC	PROJEKTANT RADIONICKE DOKUMENTACIJE:	Danijel Ivanušević, dipl. ing. građ	MJERILO:	1:15
RAZINA PROJEKTA :	RADIONICKA DOKUMENTACIJA	SURADNIK/CA:	-	BR.PRILOGA:	3.3
SADRŽAJ CRTEŽA:	ELEMENTI KONSTRUKCIJE			LIST:	107

1:15

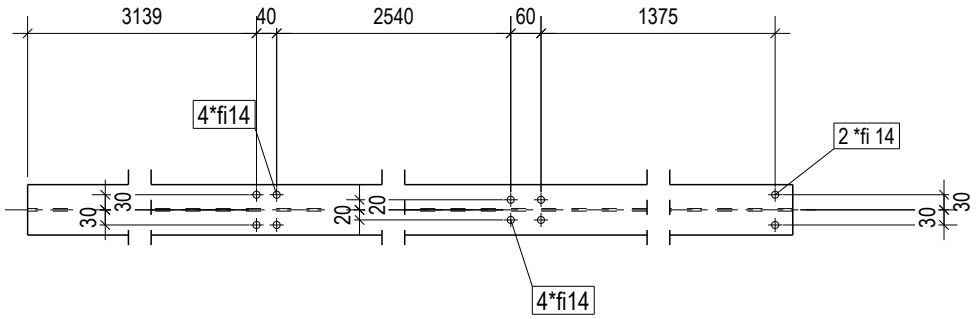

1:15

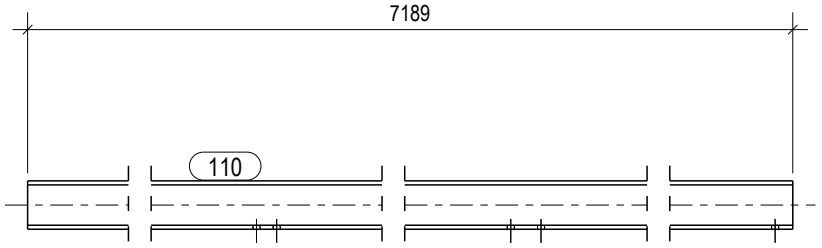

1:15

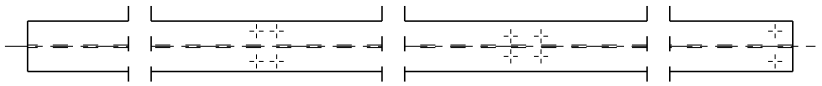

HRVATSKA KOMORA INŽENJERA GRAĐEVINARSTVA
Danijel Ivanušević
dipl.ing.građ.
Ovlašteni inženjer građevinarstva
G 5686

POZICIJA:	110
Profil	HEA100
Materijal	S235JR
Komada:	1
Težina (kg)	119.6
Duljina (mm)	7189

PROJEKTIRANJE SUDIC d.o.o.
za projektiranje, nadzor i savjetovanje

Stara cesta 20a, Mala Rakovica
10430 Samobor (sjedište)
VII. Južna obala 12, 10000 Zagreb (ured)
tel. 01/ 888 9621
e-mail:
info@projektiranje-sudic.com

REVIZIJA 2:				DATUM REVIZIJE:	
REVIZIJA 1:				DATUM REVIZIJE:	
INVESTITOR:	APITAL d.o.o. Ulica Vladimira Nazora 33	GLAVNI PROJEKTANT:	Natalija Imprić , dipl.ing.arh	DATUM:	03.2022.
GRADEVINA:	PROIZVODNA HALA	PROJEKTANT GLAVNOG PROJEKTA:	Danijel Ivanušević, dipl. ing.	T.D.:	772-2021-IZ
LOKACIJA:	Radnička ulica, k.č.br.3295/24, k.o. Vrbovec VRBOVEC	PROJEKTANT RADIONICKE DOKUMENTACIJE:	Danijel Ivanušević, dipl. ing. građ	MJERILO:	1:15
RAZINA PROJEKTA :	RADIONICKA DOKUMENTACIJA	SURADNIK/CA:	-	BR.PRILOGA:	3.3
SADRŽAJ CRTEŽA:	ELEMENTI KONSTRUKCIJE			LIST:	108

1:10

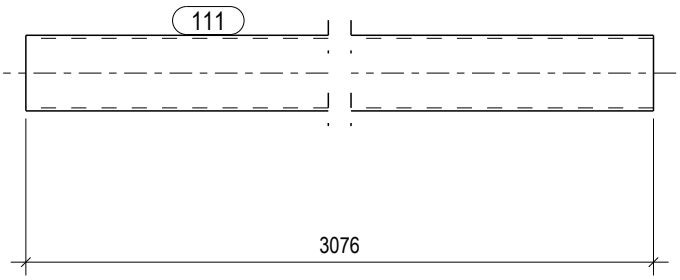

1:10

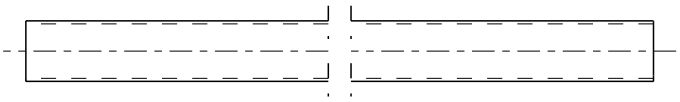

HRVATSKA KOMORA INŽENJERA GRAĐEVINARSTVA
Danijel Ivanušević
dipl.ing.grad.
Ovlašteni inženjer građevinarstva
G 5686

POZICIJA:	111
Profil	RHS100X80X4
Materijal	S235JR
Komada:	12
Težina (kg)	33.2
Duljina (mm)	3076

PROJEKTIRANJE SUDIC d.o.o.
za projektiranje, nadzor i savjetovanje

Stara cesta 20a, Mala Rakovica
10430 Samobor (sjedište)
VII. Južna obala 12, 10000 Zagreb (ured)
tel. 01/ 888 9621
e-mail:
info@projektiranje-sudic.com

REVIZIJA 2:				DATUM REVIZIJE:	
REVIZIJA 1:				DATUM REVIZIJE:	
INVESTITOR:	APITAL d.o.o. Ulica Vladimira Nazora 33	GLAVNI PROJEKTANT:	Natalija Imprić , dipl.ing.arh	DATUM:	03.2022.
GRADEVINA:	PROIZVODNA HALA	PROJEKTANT GLAVNOG PROJEKTA:	Danijel Ivanušević, dipl. ing.	T.D.:	772-2021-IZ
LOKACIJA:	Radnička ulica, k.č.br.3295/24, k.o. Vrbovec VRBOVEC	PROJEKTANT RADIONICKE DOKUMENTACIJE:	Danijel Ivanušević, dipl. ing. građ	MJERILO:	1:10
RAZINA PROJEKTA :	RADIONICKA DOKUMENTACIJA	SURADNIK/CA:	-	BR.PRILOGA:	3.3
SADRŽAJ CRTEŽA:	ELEMENTI KONSTRUKCIJE			LIST:	109

1:10

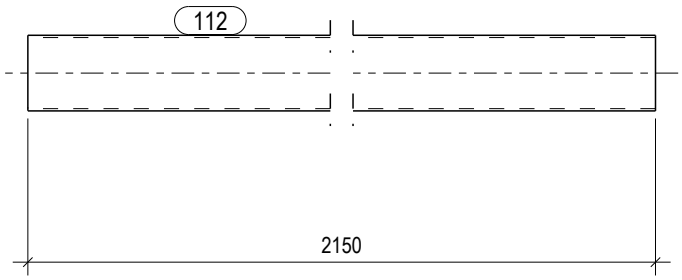

1:10

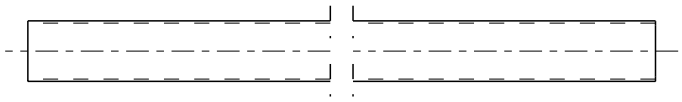

HRVATSKA KOMORA INŽENJERA GRAĐEVINARSTVA
Danijel Ivanušević
dipl.ing.grad.
Ovlašteni inženjer građevinarstva
G 5686

POZICIJA:	112
Profil	RHS100X80X3
Materijal	S235JR
Komada:	12
Težina (kg)	17.6
Duljina (mm)	2150

PROJEKTIRANJE SUDIC d.o.o.
za projektiranje, nadzor i savjetovanje

Stara cesta 20a, Mala Rakovica
10430 Samobor (sjedište)
VII. Južna obala 12, 10000 Zagreb (ured)
tel. 01/ 888 9621
e-mail:
info@projektiranje-sudic.com

REVIZIJA 2:				DATUM REVIZIJE:	
REVIZIJA 1:				DATUM REVIZIJE:	
INVESTITOR:	APITAL d.o.o. Ulica Vladimira Nazora 33	GLAVNI PROJEKTANT:	Natalija Imprić , dipl.ing.arh	DATUM:	03.2022.
GRADEVINA:	PROIZVODNA HALA	PROJEKTANT GLAVNOG PROJEKTA:	Danijel Ivanušević, dipl. ing.	T.D.:	772-2021-IZ
LOKACIJA:	Radnička ulica, k.č.br.3295/24, k.o. Vrbovec VRBOVEC	PROJEKTANT RADIONICKE DOKUMENTACIJE:	Danijel Ivanušević, dipl. ing. građ	MJERILO:	1:10
RAZINA PROJEKTA :	RADIONICKA DOKUMENTACIJA	SURADNIK/CA:	-	BR.PRILOGA:	3.3
SADRŽAJ CRTEŽA:	ELEMENTI KONSTRUKCIJE			LIST:	110

1:10

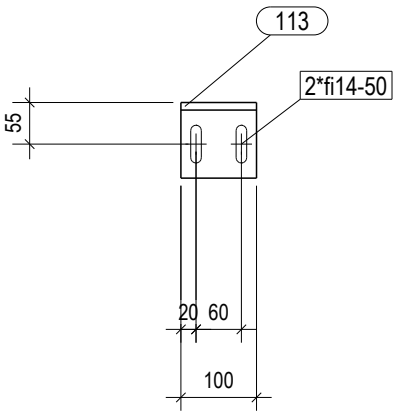

1:10



HRVATSKA KOMORA INŽENJERA GRAĐEVINARSTVA
Danijel Ivanušević
dipl.ing.grad.
Ovlašteni inženjer građevinarstva
G 5686

POZICIJA:	113
Profil	L100X10
Materijal	S235JR
Komada:	1
Težina (kg)	1.5
Duljina (mm)	100

PROJEKTIRANJE SUDIC d.o.o.
za projektiranje, nadzor i savjetovanje

Stara cesta 20a, Mala Rakovica
10430 Samobor (sjedište)
VII. Južna obala 12, 10000 Zagreb (ured)
tel. 01/ 888 9621
e-mail:
info@projektiranje-sudic.com

REVIZIJA 2:				DATUM REVIZIJE:	
REVIZIJA 1:				DATUM REVIZIJE:	
INVESTITOR:	APITAL d.o.o. Ulica Vladimira Nazora 33	GLAVNI PROJEKTANT:	Natalija Imprić , dipl.ing.arh	DATUM:	03.2022.
GRADEVINA:	PROIZVODNA HALA	PROJEKTANT GLAVNOG PROJEKTA:	Danijel Ivanušević, dipl. ing.	T.D.:	772-2021-IZ
LOKACIJA:	Radnička ulica, k.č.br.3295/24, k.o. Vrbovec VRBOVEC	PROJEKTANT RADIONICKE DOKUMENTACIJE:	Danijel Ivanušević, dipl. ing. građ	MJERILO:	1:10
RAZINA PROJEKTA :	RADIONICKA DOKUMENTACIJA	SURADNIK/CA:	-	BR.PRILOGA:	3.3
SADRŽAJ CRTEŽA:	ELEMENTI KONSTRUKCIJE			LIST:	111

1:10

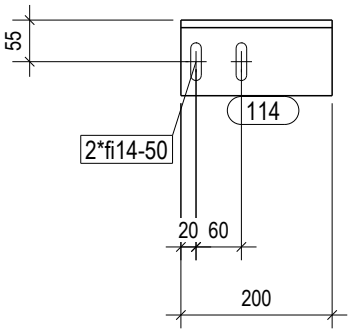

1:10

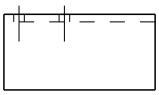

HRVATSKA KOMORA INŽENJERA GRAĐEVINARSTVA
Danijel Ivanušević
dipl.ing.građ.
Ovlašteni inženjer građevinarstva
G 5686

POZICIJA:	114
Profil	L100X10
Materijal	S235JR
Komada:	1
Težina (kg)	3.0
Duljina (mm)	200

PROJEKTIRANJE SUDIC d.o.o.
za projektiranje, nadzor i savjetovanje

Stara cesta 20a, Mala Rakovica
10430 Samobor (sjedište)
VII. Južna obala 12, 10000 Zagreb (ured)
tel. 01/ 888 9621
e-mail:
info@projektiranje-sudic.com

REVIZIJA 2:				DATUM REVIZIJE:	
REVIZIJA 1:				DATUM REVIZIJE:	
INVESTITOR:	APITAL d.o.o. Ulica Vladimira Nazora 33	GLAVNI PROJEKTANT:	Natalija Imprić , dipl.ing.arh	DATUM:	03.2022.
GRADEVINA:	PROIZVODNA HALA	PROJEKTANT GLAVNOG PROJEKTA:	Danijel Ivanušević, dipl. ing.	T.D.:	772-2021-IZ
LOKACIJA:	Radnička ulica, k.č.br.3295/24, k.o. Vrbovec VRBOVEC	PROJEKTANT RADIONICKE DOKUMENTACIJE:	Danijel Ivanušević, dipl. ing. građ	MJERILO:	1:10
RAZINA PROJEKTA :	RADIONICKA DOKUMENTACIJA	SURADNIK/CA:	-	BR.PRILOGA:	3.3
SADRŽAJ CRTEŽA:	ELEMENTI KONSTRUKCIJE			LIST:	112

1:10

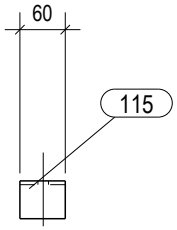

1:10

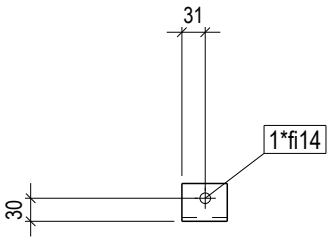

HRVATSKA KOMORA INŽENJERA GRAĐEVINARSTVA
Danijel Ivanušević
dipl.ing.građ.
Ovlašteni inženjer građevinarstva
G 5686

POZICIJA:	115
Profil	L50X5
Materijal	S235JR
Komada:	3
Težina (kg)	0.2
Duljina (mm)	60

PROJEKTIRANJE SUDIC d.o.o.
za projektiranje, nadzor i savjetovanje

Stara cesta 20a, Mala Rakovica
10430 Samobor (sjedište)
VII. Južna obala 12, 10000 Zagreb (ured)
tel. 01/ 888 9621
e-mail:
info@projektiranje-sudic.com

REVIZIJA 2:				DATUM REVIZIJE:	
REVIZIJA 1:				DATUM REVIZIJE:	
INVESTITOR:	APITAL d.o.o. Ulica Vladimira Nazora 33	GLAVNI PROJEKTANT:	Natalija Imprić , dipl.ing.arh	DATUM:	03.2022.
GRADEVINA:	PROIZVODNA HALA	PROJEKTANT GLAVNOG PROJEKTA:	Danijel Ivanušević, dipl. ing.	T.D.:	772-2021-IZ
LOKACIJA:	Radnička ulica, k.č.br.3295/24, k.o. Vrbovec VRBOVEC	PROJEKTANT RADIONICKE DOKUMENTACIJE:	Danijel Ivanušević, dipl. ing. građ	MJERILO:	1:10
RAZINA PROJEKTA :	RADIONICKA DOKUMENTACIJA	SURADNIK/CA:	-	BR.PRILOGA:	3.3
SADRŽAJ CRTEŽA:	ELEMENTI KONSTRUKCIJE			LIST:	113

1:10

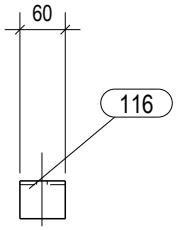

1:10

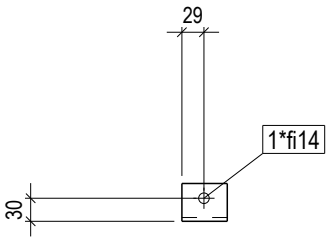

HRVATSKA KOMORA INŽENJERA GRAĐEVINARSTVA
Danijel Ivanušević
dipl.ing.građ.
Ovlašteni inženjer građevinarstva
G 5686

POZICIJA:	116
Profil	L50X5
Materijal	S235JR
Komada:	4
Težina (kg)	0.2
Duljina (mm)	60

PROJEKTIRANJE SUDIC d.o.o.
za projektiranje, nadzor i savjetovanje

Stara cesta 20a, Mala Rakovica
10430 Samobor (sjedište)
VII. Južna obala 12, 10000 Zagreb (ured)
tel. 01/ 888 9621
e-mail:
info@projektiranje-sudic.com

REVIZIJA 2:				DATUM REVIZIJE:	
REVIZIJA 1:				DATUM REVIZIJE:	
INVESTITOR:	APITAL d.o.o. Ulica Vladimira Nazora 33	GLAVNI PROJEKTANT:	Natalija Imprić , dipl.ing.arh	DATUM:	03.2022.
GRADEVINA:	PROIZVODNA HALA	PROJEKTANT GLAVNOG PROJEKTA:	Danijel Ivanušević, dipl. ing.	T.D.:	772-2021-IZ
LOKACIJA:	Radnička ulica, k.č.br.3295/24, k.o. Vrbovec VRBOVEC	PROJEKTANT RADIONICKE DOKUMENTACIJE:	Danijel Ivanušević, dipl. ing. građ	MJERILO:	1:10
RAZINA PROJEKTA :	RADIONICKA DOKUMENTACIJA	SURADNIK/CA:	-	BR.PRILOGA:	3.3
SADRŽAJ CRTEŽA:	ELEMENTI KONSTRUKCIJE			LIST:	114

1:10

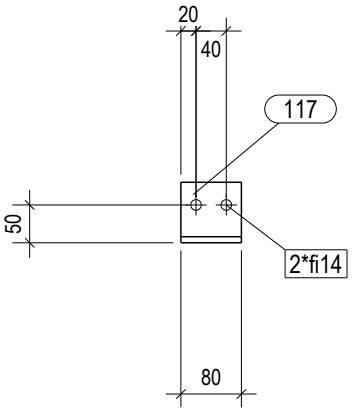

1:10

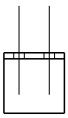

HRVATSKA KOMORA INŽENJERA GRAĐEVINARSTVA
Danijel Ivanušević
dipl.ing.grad.
Ovlašteni inženjer građevinarstva
G 5686

POZICIJA:	117
Profil	L80X8
Materijal	S235JR
Komada:	2
Težina (kg)	0.8
Duljina (mm)	80

PROJEKTIRANJE SUDIC d.o.o.
za projektiranje, nadzor i savjetovanje

Stara cesta 20a, Mala Rakovica
10430 Samobor (sjedište)
VII. Južna obala 12, 10000 Zagreb (ured)
tel. 01/ 888 9621
e-mail:
info@projektiranje-sudic.com

REVIZIJA 2:				DATUM REVIZIJE:	
REVIZIJA 1:				DATUM REVIZIJE:	
INVESTITOR:	APITAL d.o.o. Ulica Vladimira Nazora 33	GLAVNI PROJEKTANT:	Natalija Imprić , dipl.ing.arh	DATUM:	03.2022.
GRADEVINA:	PROIZVODNA HALA	PROJEKTANT GLAVNOG PROJEKTA:	Danijel Ivanušević, dipl. ing.	T.D.:	772-2021-IZ
LOKACIJA:	Radnička ulica, k.č.br.3295/24, k.o. Vrbovec VRBOVEC	PROJEKTANT RADIONICKE DOKUMENTACIJE:	Danijel Ivanušević, dipl. ing. građ	MJERILO:	1:10
RAZINA PROJEKTA :	RADIONICKA DOKUMENTACIJA	SURADNIK/CA:	-	BR.PRILOGA:	3.3
SADRŽAJ CRTEŽA:	ELEMENTI KONSTRUKCIJE			LIST:	115

1:10

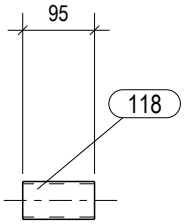

1:10

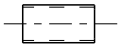

HRVATSKA KOMORA INŽENJERA GRAĐEVINARSTVA
Danijel Ivanušević
dipl.ing.građ.
Ovlašteni inženjer građevinarstva
G 5686

POZICIJA:	118
Profil	SHS50X3
Materijal	S235JR
Komada:	19
Težina (kg)	0.4
Duljina (mm)	95

PROJEKTIRANJE SUDIC d.o.o.
za projektiranje, nadzor i savjetovanje

Stara cesta 20a, Mala Rakovica
10430 Samobor (sjedište)
VII. Južna obala 12, 10000 Zagreb (ured)
tel. 01/ 888 9621
e-mail:
info@projektiranje-sudic.com

REVIZIJA 2:				DATUM REVIZIJE:	
REVIZIJA 1:				DATUM REVIZIJE:	
INVESTITOR:	APITAL d.o.o. Ulica Vladimira Nazora 33	GLAVNI PROJEKTANT:	Natalija Imprić , dipl.ing.arh	DATUM:	03.2022.
GRADEVINA:	PROIZVODNA HALA	PROJEKTANT GLAVNOG PROJEKTA:	Danijel Ivanušević, dipl. ing.	T.D.:	772-2021-IZ
LOKACIJA:	Radnička ulica, k.č.br.3295/24, k.o. Vrbovec VRBOVEC	PROJEKTANT RADIONICKE DOKUMENTACIJE:	Danijel Ivanušević, dipl. ing. građ	MJERILO:	1:10
RAZINA PROJEKTA :	RADIONICKA DOKUMENTACIJA	SURADNIK/CA:	-	BR.PRILOGA:	3.3
SADRŽAJ CRTEŽA:	ELEMENTI KONSTRUKCIJE			LIST:	116

1:5

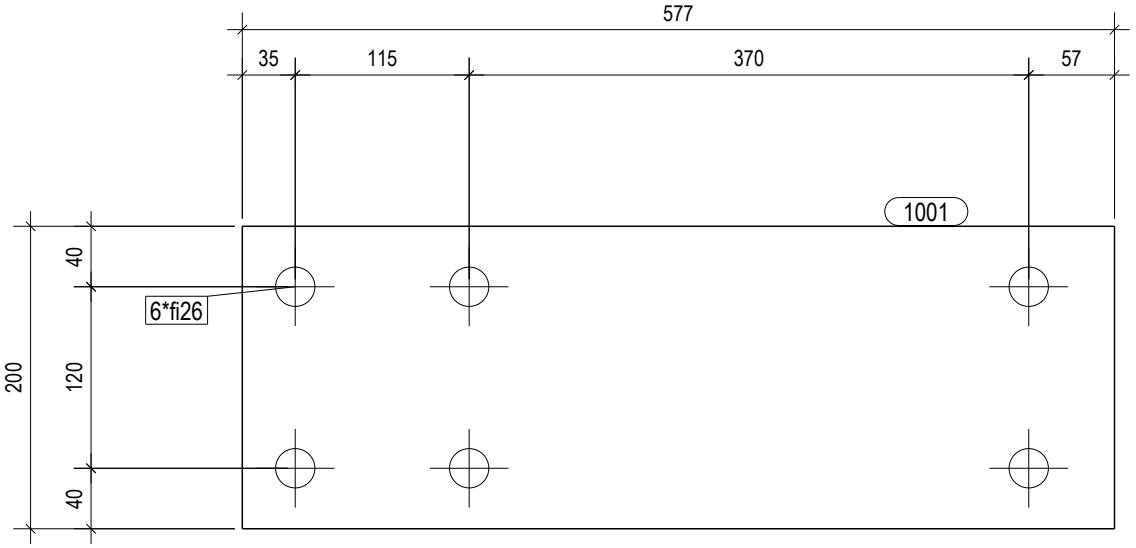

HRVATSKA KOMORA INŽENJERA GRAĐEVINARSTVA
Danijel Ivanušević
dipl.ing.grad.
Ovlašteni inženjer građevinarstva
G 5686

POZICIJA:	1001
Profil	PL25*200
Materijal	S355J0
Komada:	14
Težina (kg)	22.6
Duljina (mm)	577

PROJEKTIRANJE SUDIC d.o.o.
za projektiranje, nadzor i savjetovanje

Stara cesta 20a, Mala Rakovica
10430 Samobor (sjedište)
VII. Južna obala 12, 10000 Zagreb (ured)
tel. 01/ 888 9621
e-mail:
info@projektiranje-sudic.com

REVIZIJA 2:				DATUM REVIZIJE:	
REVIZIJA 1:				DATUM REVIZIJE:	
INVESTITOR:	APITAL d.o.o. Ulica Vladimira Nazora 33	GLAVNI PROJEKTANT:	Natalija Imprić , dipl.ing.arh	DATUM:	03.2022.
GRADEVINA:	PROIZVODNA HALA	PROJEKTANT GLAVNOG PROJEKTA:	Danijel Ivanušević, dipl. ing.	T.D.:	772-2021-IZ
LOKACIJA:	Radnička ulica, k.č.br.3295/24, k.o. Vrbovec VRBOVEC	PROJEKTANT RADIONICKE DOKUMENTACIJE:	Danijel Ivanušević, dipl. ing. građ	MJERILO:	1:5
RAZINA PROJEKTA :	RADIONICKA DOKUMENTACIJA	SURADNIK/CA:	-	BR.PRILOGA:	3.3
SADRŽAJ CRTEŽA:	ELEMENTI KONSTRUKCIJE			LIST:	117

1:5

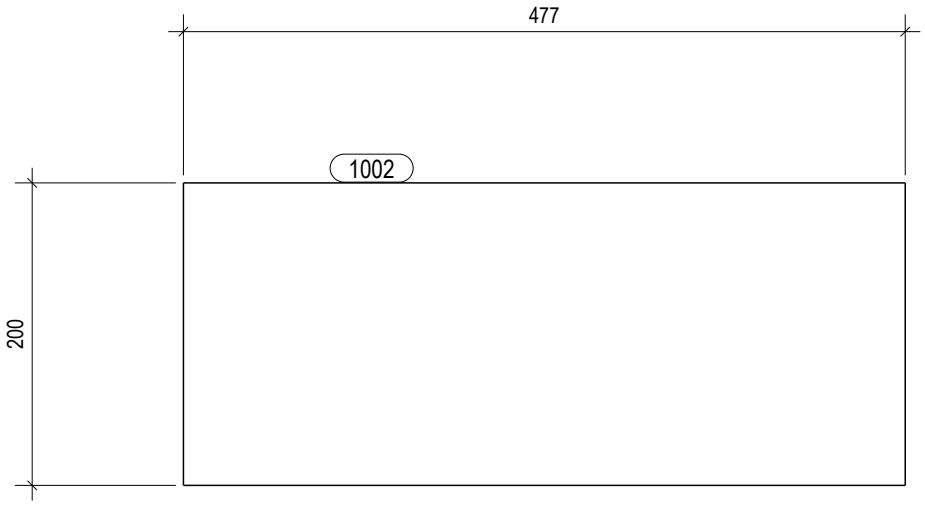

HRVATSKA KOMORA INŽENJERA GRAĐEVINARSTVA
Danijel Ivanušević
dipl.ing.građ.
Ovlašteni inženjer građevinarstva
G 5686

POZICIJA:	1002
Profil	PL15*200
Materijal	S355J0
Komada:	14
Težina (kg)	11.2
Duljina (mm)	477

PROJEKTIRANJE SUDIC d.o.o.
za projektiranje, nadzor i savjetovanje

Stara cesta 20a, Mala Rakovica
10430 Samobor (sjedište)
VII. Južna obala 12, 10000 Zagreb (ured)
tel. 01/ 888 9621
e-mail:
info@projektiranje-sudic.com

REVIZIJA 2:				DATUM REVIZIJE:	
REVIZIJA 1:				DATUM REVIZIJE:	
INVESTITOR:	APITAL d.o.o. Ulica Vladimira Nazora 33	GLAVNI PROJEKTANT:	Natalija Imprić , dipl.ing.arh	DATUM:	03.2022.
GRADEVINA:	PROIZVODNA HALA	PROJEKTANT GLAVNOG PROJEKTA:	Danijel Ivanušević, dipl. ing.	T.D.:	772-2021-IZ
LOKACIJA:	Radnička ulica, k.č.br.3295/24, k.o. Vrbovec VRBOVEC	PROJEKTANT RADIONICKE DOKUMENTACIJE:	Danijel Ivanušević, dipl. ing. građ	MJERILO:	1:5
RAZINA PROJEKTA :	RADIONICKA DOKUMENTACIJA	SURADNIK/CA:	-	BR.PRILOGA:	3.3
SADRŽAJ CRTEŽA:	ELEMENTI KONSTRUKCIJE			LIST:	118

1:5

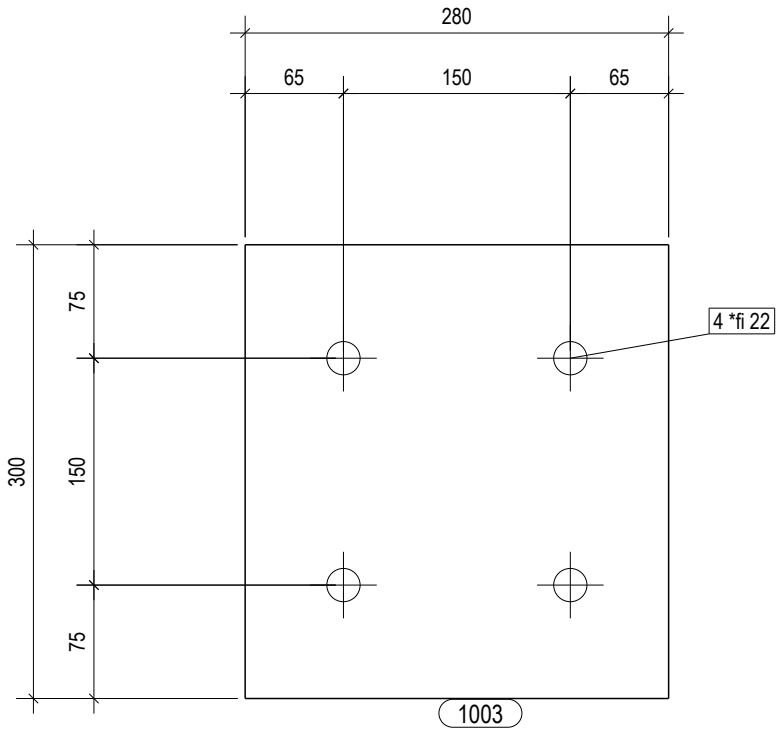

HRVATSKA KOMORA INŽENJERA GRAĐEVINARSTVA
Danijel Ivanušević
dipl.ing.grad.
Ovlašteni inženjer građevinarstva
G 5686

POZICIJA:	1003
Profil	PL15*300
Materijal	S355J0
Komada:	18
Težina (kg)	9.9
Duljina (mm)	280

PROJEKTIRANJE SUDIC d.o.o.
za projektiranje, nadzor i savjetovanje

Stara cesta 20a, Mala Rakovica
10430 Samobor (sjedište)
VII. Južna obala 12, 10000 Zagreb (ured)
tel. 01/ 888 9621
e-mail:
info@projektiranje-sudic.com

REVIZIJA 2:				DATUM REVIZIJE:	
REVIZIJA 1:				DATUM REVIZIJE:	
INVESTITOR:	APITAL d.o.o. Ulica Vladimira Nazora 33	GLAVNI PROJEKTANT:	Natalija Imprić , dipl.ing.arh	DATUM:	03.2022.
GRADEVINA:	PROIZVODNA HALA	PROJEKTANT GLAVNOG PROJEKTA:	Danijel Ivanušević, dipl. ing.	T.D.:	772-2021-IZ
LOKACIJA:	Radnička ulica, k.č.br.3295/24, k.o. Vrbovec VRBOVEC	PROJEKTANT RADIONICKE DOKUMENTACIJE:	Danijel Ivanušević, dipl. ing. građ	MJERILO:	1:5
RAZINA PROJEKTA :	RADIONICKA DOKUMENTACIJA	SURADNIK/CA:	-	BR.PRILOGA:	3.3
SADRŽAJ CRTEŽA:	ELEMENTI KONSTRUKCIJE			LIST:	119

1:2

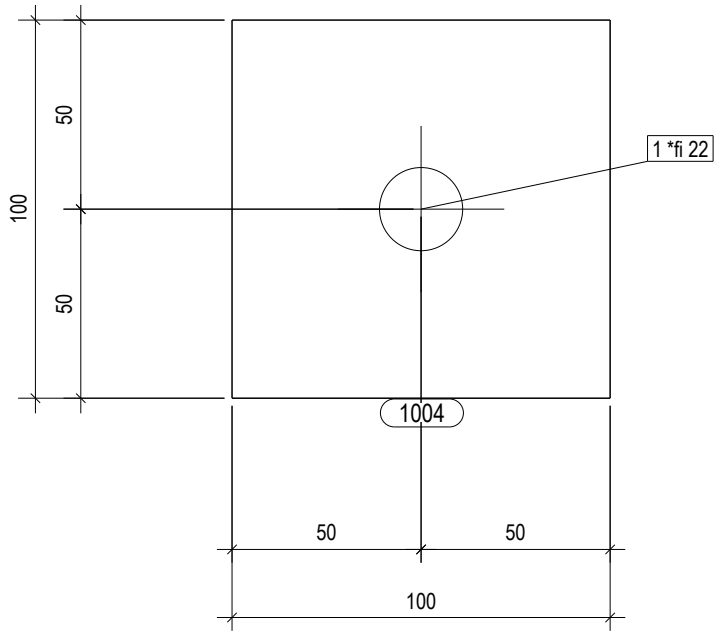

HRVATSKA KOMORA INŽENJERA GRAĐEVINARSTVA
Danijel Ivanušević
dipl.ing.građ.
Ovlašteni inženjer građevinarstva
G 5686

POZICIJA:	1004
Profil	PL15X100
Materijal	S355J0
Komada:	72
Težina (kg)	1.2
Duljina (mm)	100

PROJEKTIRANJE SUDIC d.o.o.
za projektiranje, nadzor i savjetovanje

Stara cesta 20a, Mala Rakovica
10430 Samobor (sjedište)
VII. Južna obala 12, 10000 Zagreb (ured)
tel. 01/ 888 9621
e-mail:
info@projektiranje-sudic.com

REVIZIJA 2:				DATUM REVIZIJE:	
REVIZIJA 1:				DATUM REVIZIJE:	
INVESTITOR:	APITAL d.o.o. Ulica Vladimira Nazora 33	GLAVNI PROJEKTANT:	Natalija Imprić , dipl.ing.arh	DATUM:	03.2022.
GRADEVINA:	PROIZVODNA HALA	PROJEKTANT GLAVNOG PROJEKTA:	Danijel Ivanušević, dipl. ing.	T.D.:	772-2021-IZ
LOKACIJA:	Radnička ulica, k.č.br.3295/24, k.o. Vrbovec VRBOVEC	PROJEKTANT RADIONICKE DOKUMENTACIJE:	Danijel Ivanušević, dipl. ing. građ	MJERILO:	1:2
RAZINA PROJEKTA :	RADIONICKA DOKUMENTACIJA	SURADNIK/CA:	-	BR.PRILOGA:	3.3
SADRŽAJ CRTEŽA:	ELEMENTI KONSTRUKCIJE			LIST:	120

1:2

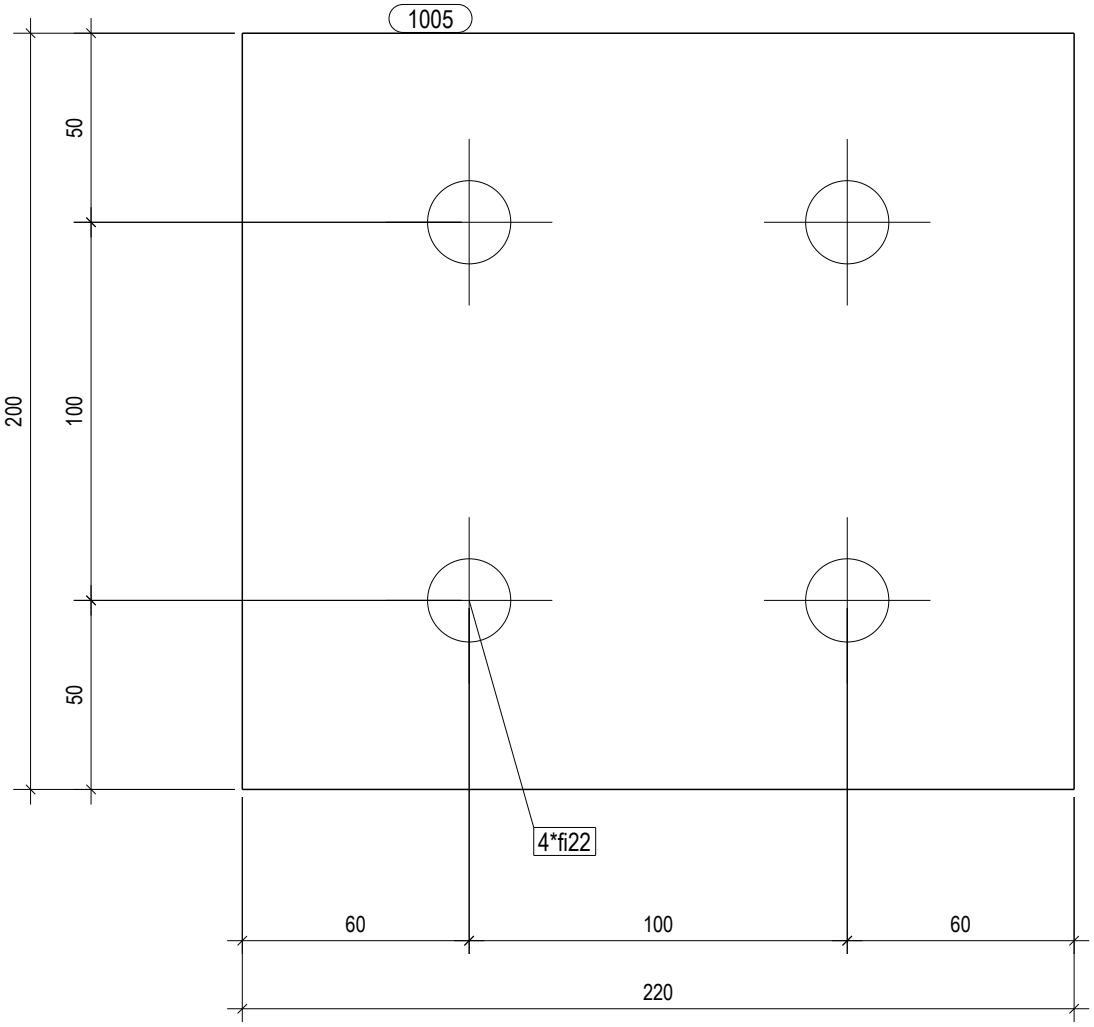

HRVATSKA KOMORA INŽENJERA GRAĐEVINARSTVA
Danijel Ivanušević
dipl.ing.građ.
Ovlašteni inženjer građevinarstva
G 5686

POZICIJA:	1005
Profil	PL15*200
Materijal	S355J0
Komada:	7
Težina (kg)	5.2
Duljina (mm)	220

PROJEKTIRANJE SUDIC d.o.o.
za projektiranje, nadzor i savjetovanje

Stara cesta 20a, Mala Rakovica
10430 Samobor (sjedište)
VII. Južna obala 12, 10000 Zagreb (ured)
tel. 01/ 888 9621
e-mail:
info@projektiranje-sudic.com

REVIZIJA 2:				DATUM REVIZIJE:	
REVIZIJA 1:				DATUM REVIZIJE:	
INVESTITOR:	APITAL d.o.o. Ulica Vladimira Nazora 33	GLAVNI PROJEKTANT:	Natalija Imprić , dipl.ing.arh	DATUM:	03.2022.
GRADEVINA:	PROIZVODNA HALA	PROJEKTANT GLAVNOG PROJEKTA:	Danijel Ivanušević, dipl. ing.	T.D.:	772-2021-IZ
LOKACIJA:	Radnička ulica, k.č.br.3295/24, k.o. Vrbovec VRBOVEC	PROJEKTANT RADIONICKE DOKUMENTACIJE:	Danijel Ivanušević, dipl. ing. građ	MJERILO:	1:2
RAZINA PROJEKTA :	RADIONICKA DOKUMENTACIJA	SURADNIK/CA:	-	BR.PRILOGA:	3.3
SADRŽAJ CRTEŽA:	ELEMENTI KONSTRUKCIJE			LIST:	121

1:5

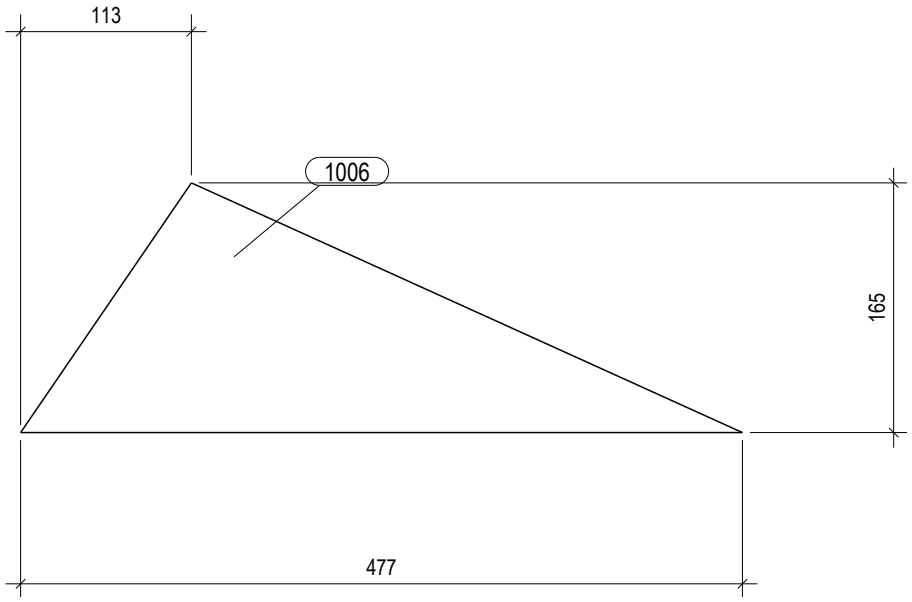

HRVATSKA KOMORA INŽENJERA GRAĐEVINARSTVA
Danijel Ivanušević
dipl.ing.građ.
Ovlašteni inženjer građevinarstva
G 5686

POZICIJA:	1006
Profil	PL10*165
Materijal	S355J0
Komada:	14
Težina (kg)	3.1
Duljina (mm)	477

PROJEKTIRANJE SUDIC d.o.o.
za projektiranje, nadzor i savjetovanje

Stara cesta 20a, Mala Rakovica
10430 Samobor (sjedište)
VII. Južna obala 12, 10000 Zagreb (ured)
tel. 01/ 888 9621
e-mail:
info@projektiranje-sudic.com

REVIZIJA 2:				DATUM REVIZIJE:	
REVIZIJA 1:				DATUM REVIZIJE:	
INVESTITOR:	APITAL d.o.o. Ulica Vladimira Nazora 33	GLAVNI PROJEKTANT:	Natalija Imprić , dipl.ing.arh	DATUM:	03.2022.
GRADEVINA:	PROIZVODNA HALA	PROJEKTANT GLAVNOG PROJEKTA:	Danijel Ivanušević, dipl. ing.	T.D.:	772-2021-IZ
LOKACIJA:	Radnička ulica, k.č.br.3295/24, k.o. Vrbovec VRBOVEC	PROJEKTANT RADIONICKE DOKUMENTACIJE:	Danijel Ivanušević, dipl. ing. građ	MJERILO:	1:5
RAZINA PROJEKTA :	RADIONICKA DOKUMENTACIJA	SURADNIK/CA:	-	BR.PRILOGA:	3.3
SADRŽAJ CRTEŽA:	ELEMENTI KONSTRUKCIJE			LIST:	122

1:5

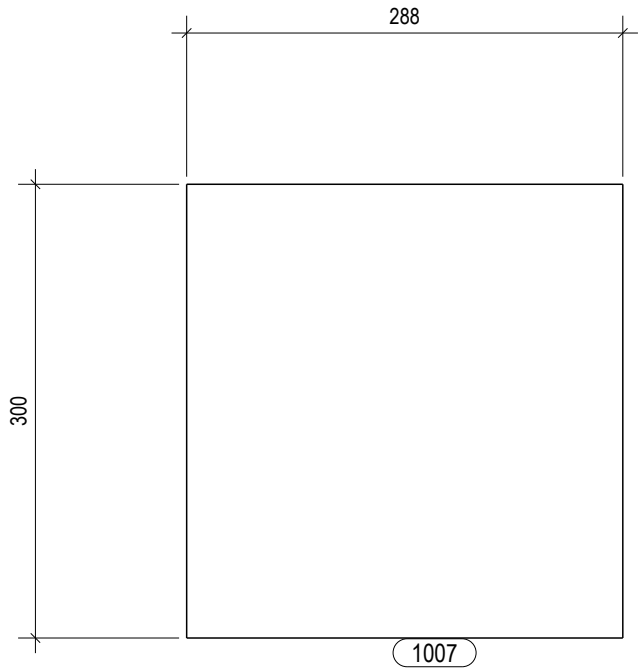

HRVATSKA KOMORA INŽENJERA GRAĐEVINARSTVA
Danijel Ivanušević
dipl.ing.građ.
Ovlašteni inženjer građevinarstva
G 5686

POZICIJA:	1007
Profil	PL10*300
Materijal	S355J0
Komada:	18
Težina (kg)	6.8
Duljina (mm)	288

PROJEKTIRANJE SUDIC d.o.o.
za projektiranje, nadzor i savjetovanje

Stara cesta 20a, Mala Rakovica
10430 Samobor (sjedište)
VII. Južna obala 12, 10000 Zagreb (ured)
tel. 01/ 888 9621
e-mail:
info@projektiranje-sudic.com

REVIZIJA 2:				DATUM REVIZIJE:	
REVIZIJA 1:				DATUM REVIZIJE:	
INVESTITOR:	APITAL d.o.o. Ulica Vladimira Nazora 33	GLAVNI PROJEKTANT:	Natalija Imprić , dipl.ing.arh	DATUM:	03.2022.
GRADEVINA:	PROIZVODNA HALA	PROJEKTANT GLAVNOG PROJEKTA:	Danijel Ivanušević, dipl. ing.	T.D.:	772-2021-IZ
LOKACIJA:	Radnička ulica, k.č.br.3295/24, k.o. Vrbovec VRBOVEC	PROJEKTANT RADIONICKE DOKUMENTACIJE:	Danijel Ivanušević, dipl. ing. građ	MJERILO:	1:5
RAZINA PROJEKTA :	RADIONICKA DOKUMENTACIJA	SURADNIK/CA:	-	BR.PRILOGA:	3.3
SADRŽAJ CRTEŽA:	ELEMENTI KONSTRUKCIJE			LIST:	123

1:5

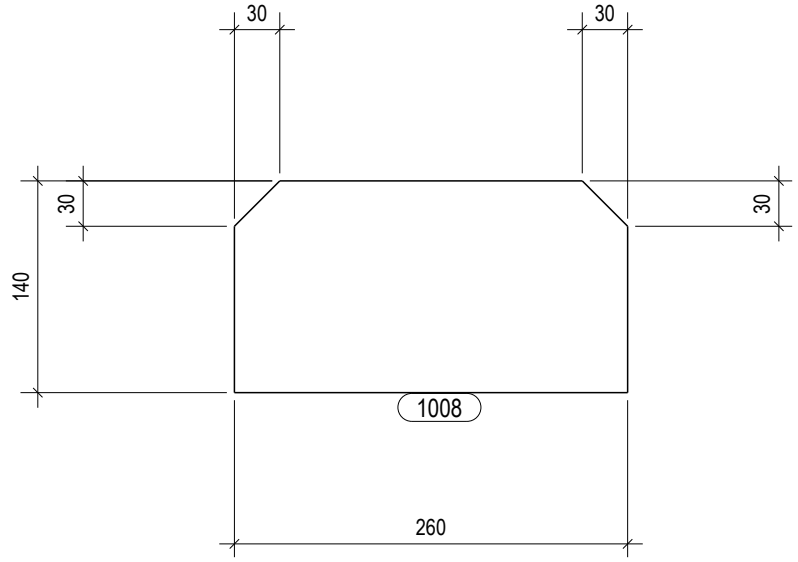

HRVATSKA KOMORA INŽENJERA GRAĐEVINARSTVA
Danijel Ivanušević
dipl.ing.građ.
Ovlašteni inženjer građevinarstva
G 5686

POZICIJA:	1008
Profil	PL10*140
Materijal	S355J0
Komada:	56
Težina (kg)	2.8
Duljina (mm)	260

PROJEKTIRANJE SUDIC d.o.o.
za projektiranje, nadzor i savjetovanje

Stara cesta 20a, Mala Rakovica
10430 Samobor (sjedište)
VII. Južna obala 12, 10000 Zagreb (ured)
tel. 01/ 888 9621
e-mail:
info@projektiranje-sudic.com

REVIZIJA 2:				DATUM REVIZIJE:	
REVIZIJA 1:				DATUM REVIZIJE:	
INVESTITOR:	APITAL d.o.o. Ulica Vladimira Nazora 33	GLAVNI PROJEKTANT:	Natalija Imprić , dipl.ing.arh	DATUM:	03.2022.
GRADEVINA:	PROIZVODNA HALA	PROJEKTANT GLAVNOG PROJEKTA:	Danijel Ivanušević, dipl. ing.	T.D.:	772-2021-IZ
LOKACIJA:	Radnička ulica, k.č.br.3295/24, k.o. Vrbovec VRBOVEC	PROJEKTANT RADIONICKE DOKUMENTACIJE:	Danijel Ivanušević, dipl. ing. građ	MJERILO:	1:5
RAZINA PROJEKTA :	RADIONICKA DOKUMENTACIJA	SURADNIK/CA:	-	BR.PRILOGA:	3.3
SADRŽAJ CRTEŽA:	ELEMENTI KONSTRUKCIJE			LIST:	124

1:5

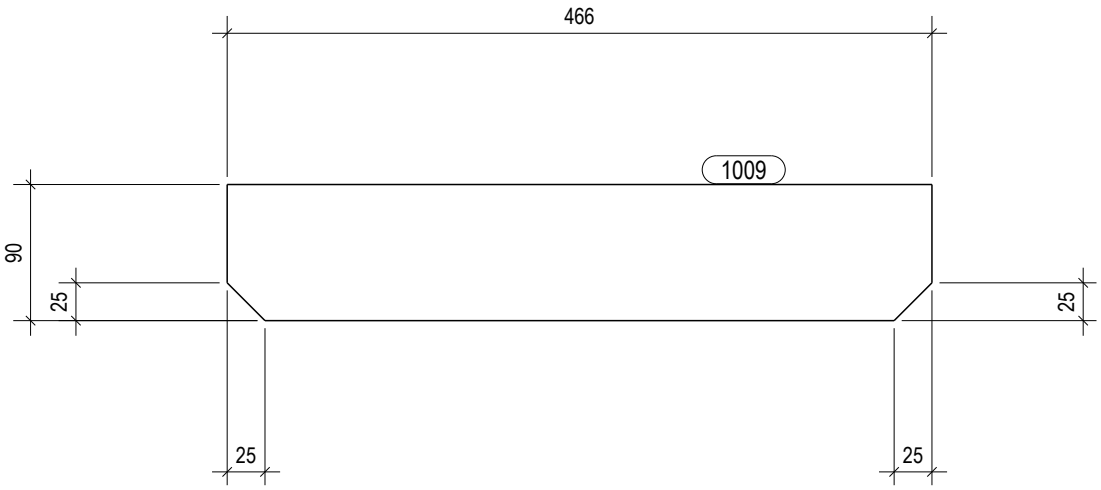

HRVATSKA KOMORA INŽENJERA GRAĐEVINARSTVA
Danijel Ivanušević
dipl.ing.građ.
Ovlašteni inženjer građevinarstva
G 5686

POZICIJA:	1009
Profil	PL10*90
Materijal	S355J0
Komada:	28
Težina (kg)	3.2
Duljina (mm)	466

PROJEKTIRANJE SUDIC d.o.o.
za projektiranje, nadzor i savjetovanje

Stara cesta 20a, Mala Rakovica
10430 Samobor (sjedište)
VII. Južna obala 12, 10000 Zagreb (ured)
tel. 01/ 888 9621
e-mail:
info@projektiranje-sudic.com

REVIZIJA 2:				DATUM REVIZIJE:	
REVIZIJA 1:				DATUM REVIZIJE:	
INVESTITOR:	APITAL d.o.o. Ulica Vladimira Nazora 33	GLAVNI PROJEKTANT:	Natalija Imprić , dipl.ing.arh	DATUM:	03.2022.
GRADEVINA:	PROIZVODNA HALA	PROJEKTANT GLAVNOG PROJEKTA:	Danijel Ivanušević, dipl. ing.	T.D.:	772-2021-IZ
LOKACIJA:	Radnička ulica, k.č.br.3295/24, k.o. Vrbovec VRBOVEC	PROJEKTANT RADIONICKE DOKUMENTACIJE:	Danijel Ivanušević, dipl. ing. građ	MJERILO:	1:5
RAZINA PROJEKTA :	RADIONICKA DOKUMENTACIJA	SURADNIK/CA:	-	BR.PRILOGA:	3.3
SADRŽAJ CRTEŽA:	ELEMENTI KONSTRUKCIJE			LIST:	125

1:2

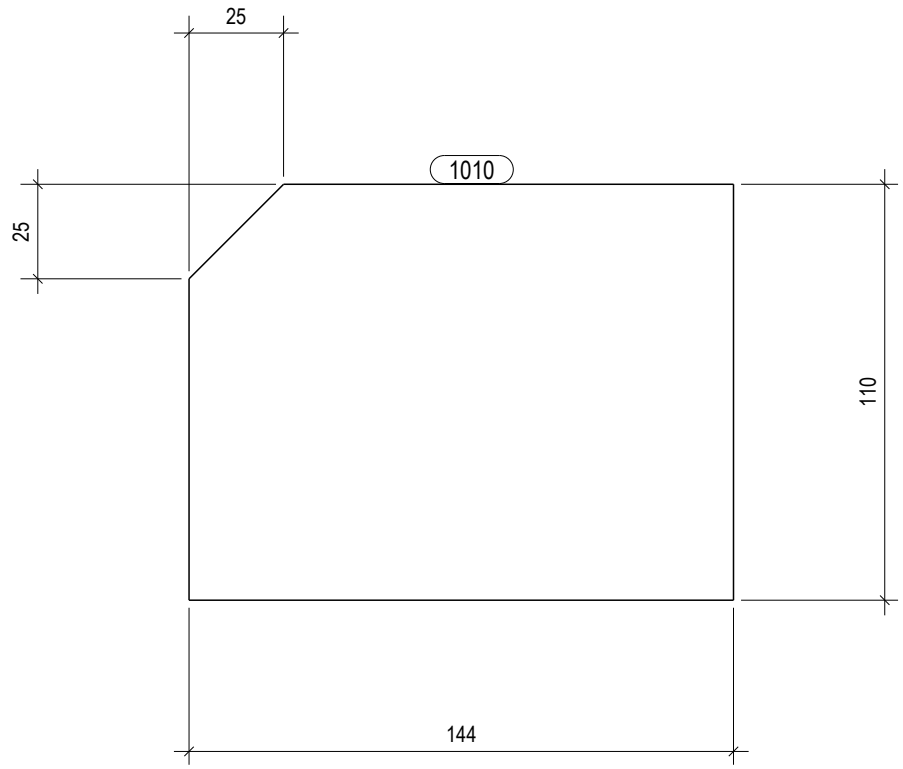

HRVATSKA KOMORA INŽENJERA GRAĐEVINARSTVA
Danijel Ivanušević
dipl.ing.građ.
Ovlašteni inženjer građevinarstva
G 5686

POZICIJA:	1010
Profil	PL10*110
Materijal	S355J0
Komada:	31
Težina (kg)	1.2
Duljina (mm)	144

PROJEKTIRANJE SUDIC d.o.o.
za projektiranje, nadzor i savjetovanje

Stara cesta 20a, Mala Rakovica
10430 Samobor (sjedište)
VII. Južna obala 12, 10000 Zagreb (ured)
tel. 01/ 888 9621
e-mail:
info@projektiranje-sudic.com

REVIZIJA 2:				DATUM REVIZIJE:	
REVIZIJA 1:				DATUM REVIZIJE:	
INVESTITOR:	APITAL d.o.o. Ulica Vladimira Nazora 33	GLAVNI PROJEKTANT:	Natalija Imprić , dipl.ing.arh	DATUM:	03.2022.
GRADEVINA:	PROIZVODNA HALA	PROJEKTANT GLAVNOG PROJEKTA:	Danijel Ivanušević, dipl. ing.	T.D.:	772-2021-IZ
LOKACIJA:	Radnička ulica, k.č.br.3295/24, k.o. Vrbovec VRBOVEC	PROJEKTANT RADIONICKE DOKUMENTACIJE:	Danijel Ivanušević, dipl. ing. građ	MJERILO:	1:2
RAZINA PROJEKTA :	RADIONICKA DOKUMENTACIJA	SURADNIK/CA:	-	BR.PRILOGA:	3.3
SADRŽAJ CRTEŽA:	ELEMENTI KONSTRUKCIJE			LIST:	126

1:5

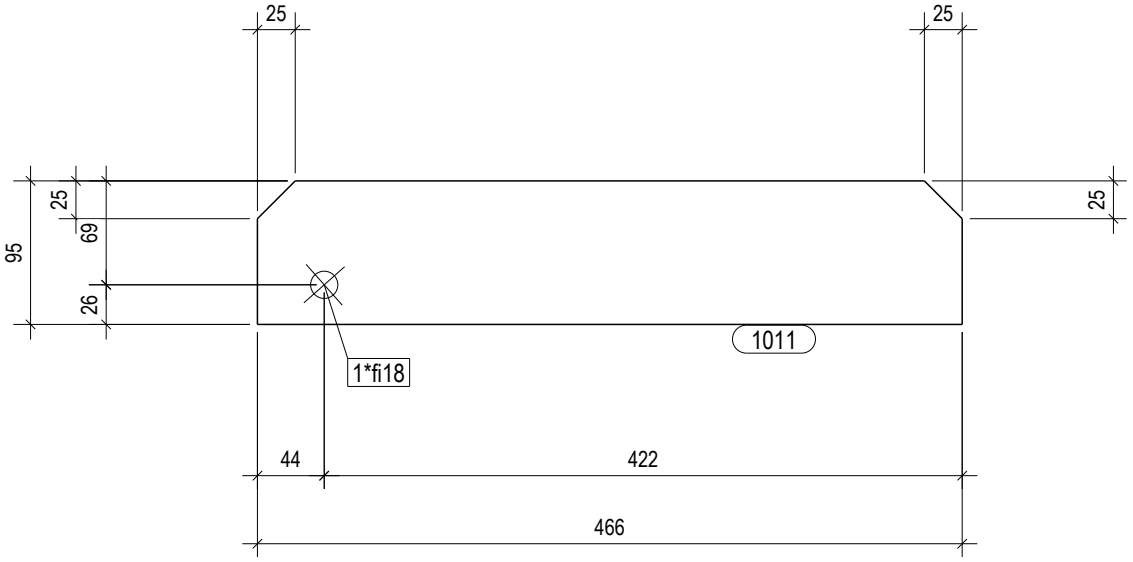

HRVATSKA KOMORA INŽENJERA GRAĐEVINARSTVA
Danijel Ivanušević
dipl.ing.građ.
Ovlašteni inženjer građevinarstva
G 5686

POZICIJA:	1011
Profil	PL10*95
Materijal	S355J0
Komada:	56
Težina (kg)	3.4
Duljina (mm)	466

PROJEKTIRANJE SUDIC d.o.o.
za projektiranje, nadzor i savjetovanje

Stara cesta 20a, Mala Rakovica
10430 Samobor (sjedište)
VII. Južna obala 12, 10000 Zagreb (ured)
tel. 01/ 888 9621
e-mail:
info@projektiranje-sudic.com

REVIZIJA 2:				DATUM REVIZIJE:	
REVIZIJA 1:				DATUM REVIZIJE:	
INVESTITOR:	APITAL d.o.o. Ulica Vladimira Nazora 33	GLAVNI PROJEKTANT:	Natalija Imprić , dipl.ing.arh	DATUM:	03.2022.
GRADEVINA:	PROIZVODNA HALA	PROJEKTANT GLAVNOG PROJEKTA:	Danijel Ivanušević, dipl. ing.	T.D.:	772-2021-IZ
LOKACIJA:	Radnička ulica, k.č.br.3295/24, k.o. Vrbovec VRBOVEC	PROJEKTANT RADIONICKE DOKUMENTACIJE:	Danijel Ivanušević, dipl. ing. građ	MJERILO:	1:5
RAZINA PROJEKTA :	RADIONICKA DOKUMENTACIJA	SURADNIK/CA:	-	BR.PRILOGA:	3.3
SADRŽAJ CRTEŽA:	ELEMENTI KONSTRUKCIJE			LIST:	127

1:2

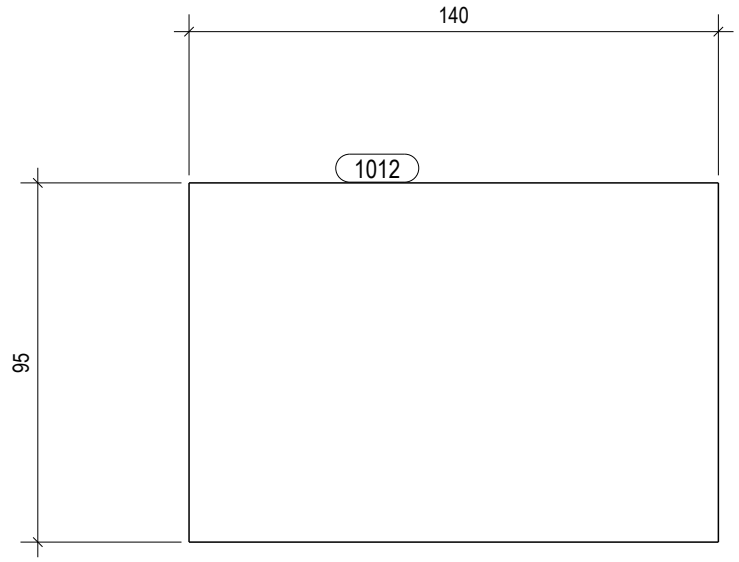

HRVATSKA KOMORA INŽENJERA GRAĐEVINARSTVA
Danijel Ivanušević
dipl.ing.građ.
Ovlašteni inženjer građevinarstva
G 5686

POZICIJA:	1012
Profil	PL10X95
Materijal	S355J0
Komada:	56
Težina (kg)	1.0
Duljina (mm)	140

PROJEKTIRANJE SUDIC d.o.o.
za projektiranje, nadzor i savjetovanje

Stara cesta 20a, Mala Rakovica
10430 Samobor (sjedište)
VII. Južna obala 12, 10000 Zagreb (ured)
tel. 01/ 888 9621
e-mail:
info@projektiranje-sudic.com

REVIZIJA 2:				DATUM REVIZIJE:	
REVIZIJA 1:				DATUM REVIZIJE:	
INVESTITOR:	APITAL d.o.o. Ulica Vladimira Nazora 33	GLAVNI PROJEKTANT:	Natalija Imprić , dipl.ing.arh	DATUM:	03.2022.
GRADEVINA:	PROIZVODNA HALA	PROJEKTANT GLAVNOG PROJEKTA:	Danijel Ivanušević, dipl. ing.	T.D.:	772-2021-IZ
LOKACIJA:	Radnička ulica, k.č.br.3295/24, k.o. Vrbovec VRBOVEC	PROJEKTANT RADIONICKE DOKUMENTACIJE:	Danijel Ivanušević, dipl. ing. građ	MJERILO:	1:2
RAZINA PROJEKTA :	RADIONICKA DOKUMENTACIJA	SURADNIK/CA:	-	BR.PRILOGA:	3.3
SADRŽAJ CRTEŽA:	ELEMENTI KONSTRUKCIJE			LIST:	128

1:2

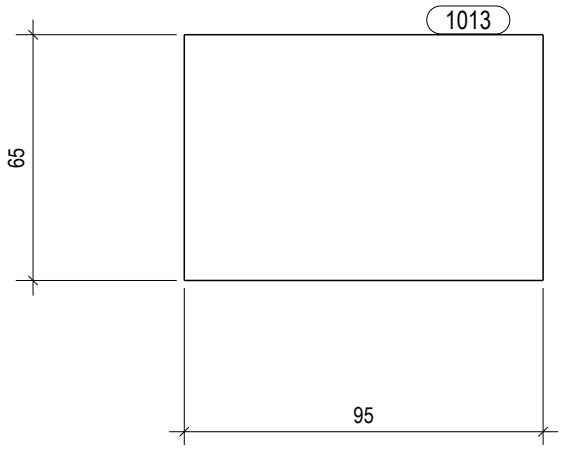

HRVATSKA KOMORA INŽENJERA GRAĐEVINARSTVA
Danijel Ivanušević
dipl.ing.građ.
Ovlašteni inženjer građevinarstva
G 5686

POZICIJA:	1013
Profil	PL10*65
Materijal	S355J0
Komada:	112
Težina (kg)	0.5
Duljina (mm)	95

PROJEKTIRANJE SUDIC d.o.o.
za projektiranje, nadzor i savjetovanje

Stara cesta 20a, Mala Rakovica
10430 Samobor (sjedište)
VII. Južna obala 12, 10000 Zagreb (ured)
tel. 01/ 888 9621
e-mail:
info@projektiranje-sudic.com

REVIZIJA 2:				DATUM REVIZIJE:	
REVIZIJA 1:				DATUM REVIZIJE:	
INVESTITOR:	APITAL d.o.o. Ulica Vladimira Nazora 33	GLAVNI PROJEKTANT:	Natalija Imprić , dipl.ing.arh	DATUM:	03.2022.
GRADEVINA:	PROIZVODNA HALA	PROJEKTANT GLAVNOG PROJEKTA:	Danijel Ivanušević, dipl. ing.	T.D.:	772-2021-IZ
LOKACIJA:	Radnička ulica, k.č.br.3295/24, k.o. Vrbovec VRBOVEC	PROJEKTANT RADIONICKE DOKUMENTACIJE:	Danijel Ivanušević, dipl. ing. građ	MJERILO:	1:2
RAZINA PROJEKTA :	RADIONICKA DOKUMENTACIJA	SURADNIK/CA:	-	BR.PRILOGA:	3.3
SADRŽAJ CRTEŽA:	ELEMENTI KONSTRUKCIJE			LIST:	129

1:2

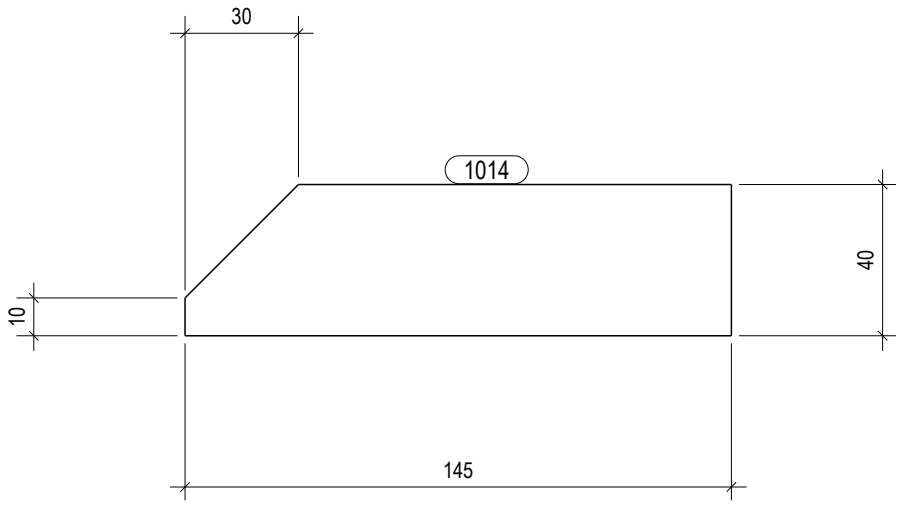

HRVATSKA KOMORA INŽENJERA GRAĐEVINARSTVA
Danijel Ivanušević
dipl.ing.grad.
Ovlašteni inženjer građevinarstva
G 5686

POZICIJA:	1014
Profil	PL5*40
Materijal	S355J0
Komada:	1
Težina (kg)	0.2
Duljina (mm)	145

PROJEKTIRANJE SUDIC d.o.o.
za projektiranje, nadzor i savjetovanje

Stara cesta 20a, Mala Rakovica
10430 Samobor (sjedište)
VII. Južna obala 12, 10000 Zagreb (ured)
tel. 01/ 888 9621
e-mail:
info@projektiranje-sudic.com

REVIZIJA 2:				DATUM REVIZIJE:	
REVIZIJA 1:				DATUM REVIZIJE:	
INVESTITOR:	APITAL d.o.o. Ulica Vladimira Nazora 33	GLAVNI PROJEKTANT:	Natalija Imprić , dipl.ing.arh	DATUM:	03.2022.
GRADEVINA:	PROIZVODNA HALA	PROJEKTANT GLAVNOG PROJEKTA:	Danijel Ivanušević, dipl. ing.	T.D.:	772-2021-IZ
LOKACIJA:	Radnička ulica, k.č.br.3295/24, k.o. Vrbovec VRBOVEC	PROJEKTANT RADIONICKE DOKUMENTACIJE:	Danijel Ivanušević, dipl. ing. građ	MJERILO:	1:2
RAZINA PROJEKTA :	RADIONICKA DOKUMENTACIJA	SURADNIK/CA:	-	BR.PRILOGA:	3.3
SADRŽAJ CRTEŽA:	ELEMENTI KONSTRUKCIJE			LIST:	130

1:2

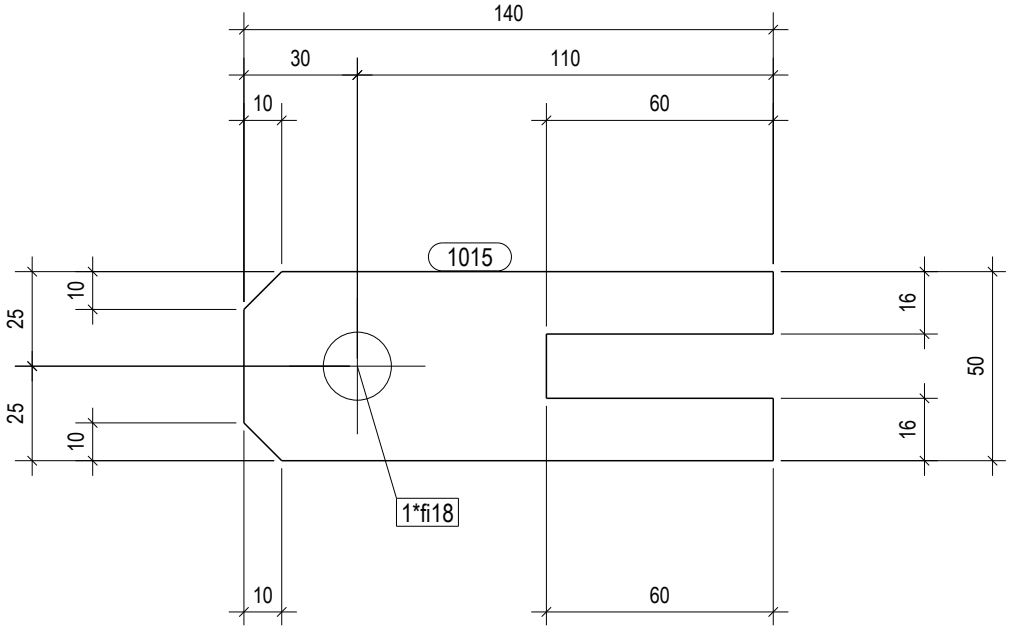

HRVATSKA KOMORA INŽENJERA GRAĐEVINARSTVA
Danijel Ivanušević
dipl.ing.građ.
Ovlašteni inženjer građevinarstva
G 5686

POZICIJA:	1015
Profil	PL10*50
Materijal	S355J0
Komada:	56
Težina (kg)	0.5
Duljina (mm)	140

PROJEKTIRANJE SUDIC d.o.o.
za projektiranje, nadzor i savjetovanje

Stara cesta 20a, Mala Rakovica
10430 Samobor (sjedište)
VII. Južna obala 12, 10000 Zagreb (ured)
tel. 01/ 888 9621
e-mail:
info@projektiranje-sudic.com

REVIZIJA 2:				DATUM REVIZIJE:	
REVIZIJA 1:				DATUM REVIZIJE:	
INVESTITOR:	APITAL d.o.o. Ulica Vladimira Nazora 33	GLAVNI PROJEKTANT:	Natalija Imprić , dipl.ing.arh	DATUM:	03.2022.
GRADEVINA:	PROIZVODNA HALA	PROJEKTANT GLAVNOG PROJEKTA:	Danijel Ivanušević, dipl. ing.	T.D.:	772-2021-IZ
LOKACIJA:	Radnička ulica, k.č.br.3295/24, k.o. Vrbovec VRBOVEC	PROJEKTANT RADIONICKE DOKUMENTACIJE:	Danijel Ivanušević, dipl. ing. građ	MJERILO:	1:2
RAZINA PROJEKTA :	RADIONICKA DOKUMENTACIJA	SURADNIK/CA:	-	BR.PRILOGA:	3.3
SADRŽAJ CRTEŽA:	ELEMENTI KONSTRUKCIJE			LIST:	131

1:2

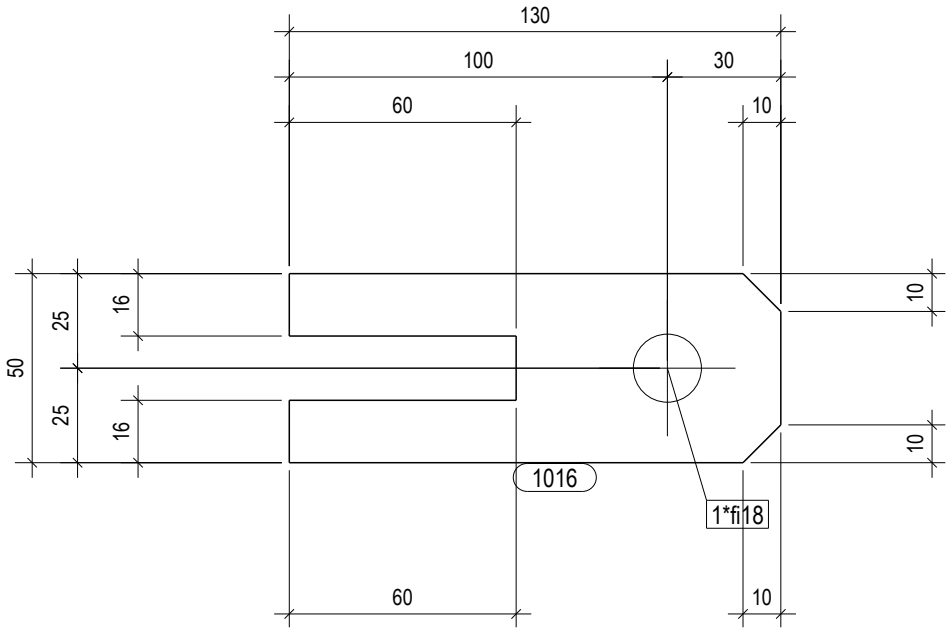

HRVATSKA KOMORA INŽENJERA GRAĐEVINARSTVA
Danijel Ivanušević
dipl.ing.građ.
Ovlašteni inženjer građevinarstva
G 5686

POZICIJA:	1016
Profil	PL10*50
Materijal	S355J0
Komada:	56
Težina (kg)	0.4
Duljina (mm)	130

PROJEKTIRANJE SUDIC d.o.o.
za projektiranje, nadzor i savjetovanje

Stara cesta 20a, Mala Rakovica
10430 Samobor (sjedište)
VII. Južna obala 12, 10000 Zagreb (ured)
tel. 01/ 888 9621
e-mail:
info@projektiranje-sudic.com

REVIZIJA 2:				DATUM REVIZIJE:	
REVIZIJA 1:				DATUM REVIZIJE:	
INVESTITOR:	APITAL d.o.o. Ulica Vladimira Nazora 33	GLAVNI PROJEKTANT:	Natalija Imprić , dipl.ing.arh	DATUM:	03.2022.
GRADEVINA:	PROIZVODNA HALA	PROJEKTANT GLAVNOG PROJEKTA:	Danijel Ivanušević, dipl. ing.	T.D.:	772-2021-IZ
LOKACIJA:	Radnička ulica, k.č.br.3295/24, k.o. Vrbovec VRBOVEC	PROJEKTANT RADIONICKE DOKUMENTACIJE:	Danijel Ivanušević, dipl. ing. građ	MJERILO:	1:2
RAZINA PROJEKTA :	RADIONICKA DOKUMENTACIJA	SURADNIK/CA:	-	BR.PRILOGA:	3.3
SADRŽAJ CRTEŽA:	ELEMENTI KONSTRUKCIJE			LIST:	132

1:2

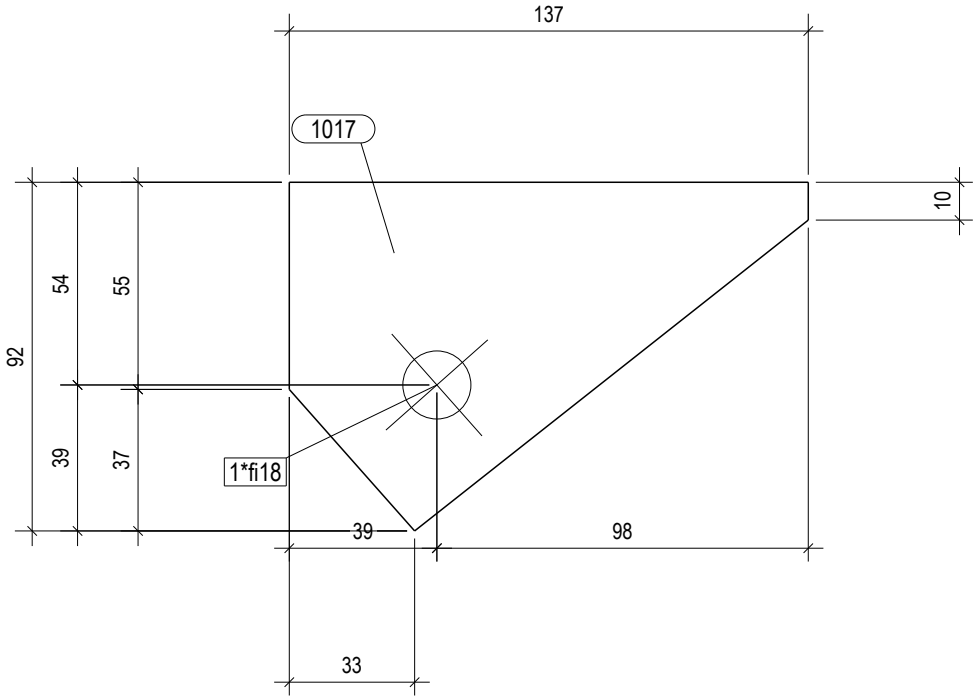

HRVATSKA KOMORA INŽENJERA GRAĐEVINARSTVA
Danijel Ivanušević
dipl.ing.grad.
Ovlašteni inženjer građevinarstva
G 5686

POZICIJA:	1017
Profil	PL10*92
Materijal	S355J0
Komada:	56
Težina (kg)	0.6
Duljina (mm)	137

PROJEKTIRANJE SUDIC d.o.o.
za projektiranje, nadzor i savjetovanje

Stara cesta 20a, Mala Rakovica
10430 Samobor (sjedište)
VII. Južna obala 12, 10000 Zagreb (ured)
tel. 01/ 888 9621
e-mail:
info@projektiranje-sudic.com

REVIZIJA 2:				DATUM REVIZIJE:	
REVIZIJA 1:				DATUM REVIZIJE:	
INVESTITOR:	APITAL d.o.o. Ulica Vladimira Nazora 33	GLAVNI PROJEKTANT:	Natalija Imprić , dipl.ing.arh	DATUM:	03.2022.
GRADEVINA:	PROIZVODNA HALA	PROJEKTANT GLAVNOG PROJEKTA:	Danijel Ivanušević, dipl. ing.	T.D.:	772-2021-IZ
LOKACIJA:	Radnička ulica, k.č.br.3295/24, k.o. Vrbovec VRBOVEC	PROJEKTANT RADIONICKE DOKUMENTACIJE:	Danijel Ivanušević, dipl. ing. građ	MJERILO:	1:2
RAZINA PROJEKTA :	RADIONICKA DOKUMENTACIJA	SURADNIK/CA:	-	BR.PRILOGA:	3.3
SADRŽAJ CRTEŽA:	ELEMENTI KONSTRUKCIJE			LIST:	133

1:5

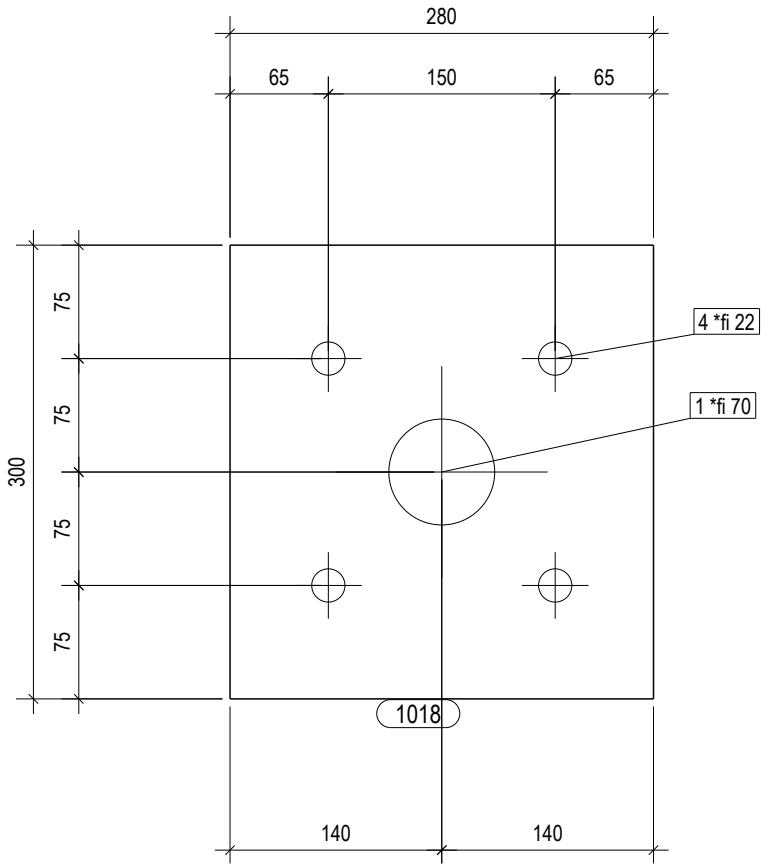

HRVATSKA KOMORA INŽENJERA GRAĐEVINARSTVA
Danijel Ivanušević
dipl.ing.grad.
Ovlašteni inženjer građevinarstva
G 5686

POZICIJA:	1018
Profil	PL10*300
Materijal	S355J0
Komada:	18
Težina (kg)	6.6
Duljina (mm)	280

PROJEKTIRANJE SUDIC d.o.o.
za projektiranje, nadzor i savjetovanje

Stara cesta 20a, Mala Rakovica
10430 Samobor (sjedište)
VII. Južna obala 12, 10000 Zagreb (ured)
tel. 01/ 888 9621
e-mail:
info@projektiranje-sudic.com

REVIZIJA 2:				DATUM REVIZIJE:	
REVIZIJA 1:				DATUM REVIZIJE:	
INVESTITOR:	APITAL d.o.o. Ulica Vladimira Nazora 33	GLAVNI PROJEKTANT:	Natalija Imprić , dipl.ing.arh	DATUM:	03.2022.
GRADEVINA:	PROIZVODNA HALA	PROJEKTANT GLAVNOG PROJEKTA:	Danijel Ivanušević, dipl. ing.	T.D.:	772-2021-IZ
LOKACIJA:	Radnička ulica, k.č.br.3295/24, k.o. Vrbovec VRBOVEC	PROJEKTANT RADIONICKE DOKUMENTACIJE:	Danijel Ivanušević, dipl. ing. građ	MJERILO:	1:5
RAZINA PROJEKTA :	RADIONICKA DOKUMENTACIJA	SURADNIK/CA:	-	BR.PRILOGA:	3.3
SADRŽAJ CRTEŽA:	ELEMENTI KONSTRUKCIJE			LIST:	134

1:2

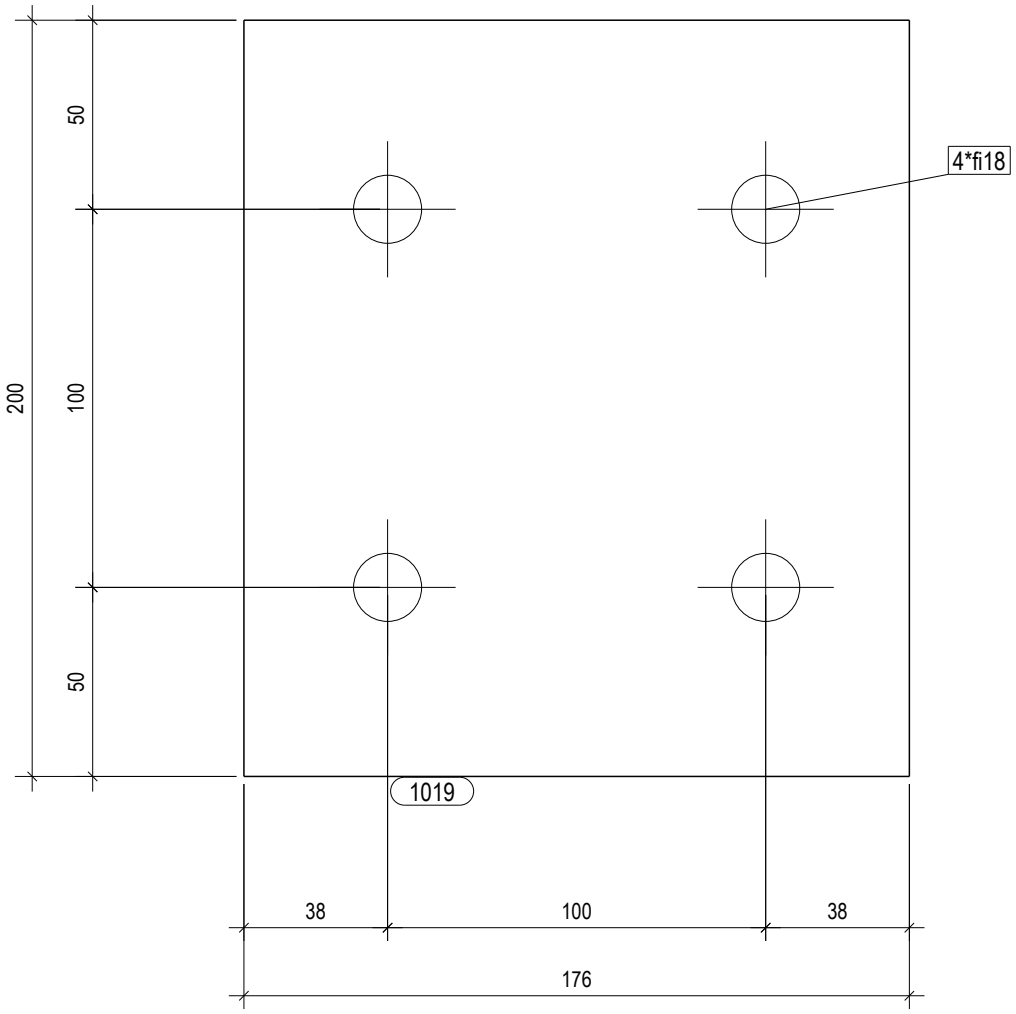

HRVATSKA KOMORA INŽENJERA GRAĐEVINARSTVA
Danijel Ivanušević
dipl.ing.građ.
Ovlašteni inženjer građevinarstva
G 5686

POZICIJA:	1019
Profil	PL10*200
Materijal	S355J0
Komada:	6
Težina (kg)	2.8
Duljina (mm)	176

PROJEKTIRANJE SUDIC d.o.o.
za projektiranje, nadzor i savjetovanje

Stara cesta 20a, Mala Rakovica
10430 Samobor (sjedište)
VII. Južna obala 12, 10000 Zagreb (ured)
tel. 01/ 888 9621
e-mail:
info@projektiranje-sudic.com

REVIZIJA 2:				DATUM REVIZIJE:	
REVIZIJA 1:				DATUM REVIZIJE:	
INVESTITOR:	APITAL d.o.o. Ulica Vladimira Nazora 33	GLAVNI PROJEKTANT:	Natalija Imprić , dipl.ing.arh	DATUM:	03.2022.
GRADEVINA:	PROIZVODNA HALA	PROJEKTANT GLAVNOG PROJEKTA:	Danijel Ivanušević, dipl. ing.	T.D.:	772-2021-IZ
LOKACIJA:	Radnička ulica, k.č.br.3295/24, k.o. Vrbovec VRBOVEC	PROJEKTANT RADIONICKE DOKUMENTACIJE:	Danijel Ivanušević, dipl. ing. građ	MJERILO:	1:2
RAZINA PROJEKTA :	RADIONICKA DOKUMENTACIJA	SURADNIK/CA:	-	BR.PRILOGA:	3.3
SADRŽAJ CRTEŽA:	ELEMENTI KONSTRUKCIJE			LIST:	135

1:5

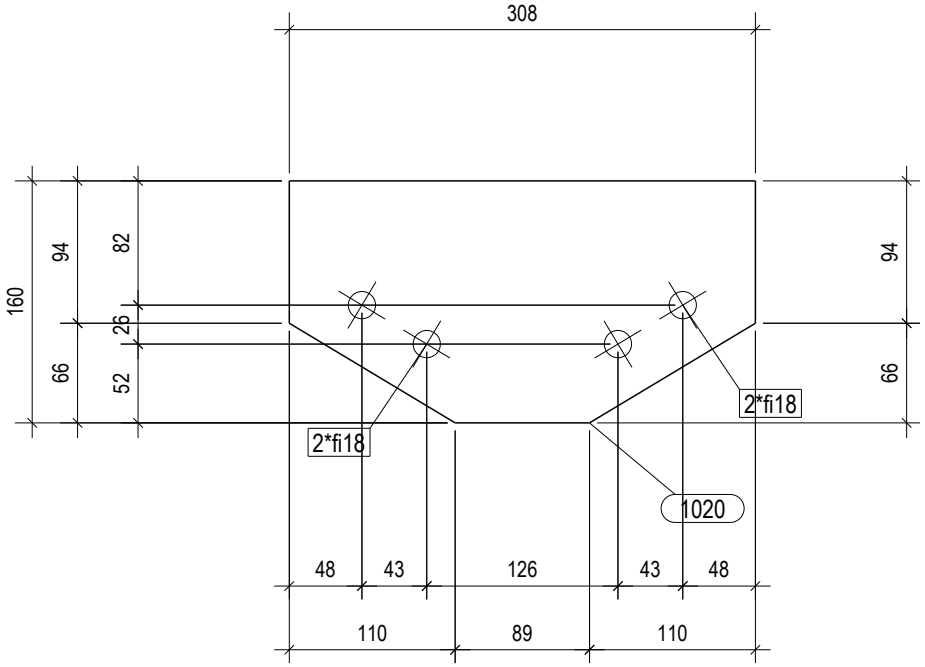

HRVATSKA KOMORA INŽENJERA GRAĐEVINARSTVA
Danijel Ivanušević
dipl.ing.građ.
Ovlašteni inženjer građevinarstva
G 5686

POZICIJA:	1020
Profil	PL10*160
Materijal	S355J0
Komada:	4
Težina (kg)	3.3
Duljina (mm)	308

PROJEKTIRANJE SUDIC d.o.o.
za projektiranje, nadzor i savjetovanje

Stara cesta 20a, Mala Rakovica
10430 Samobor (sjedište)
VII. Južna obala 12, 10000 Zagreb (ured)
tel. 01/ 888 9621
e-mail:
info@projektiranje-sudic.com

REVIZIJA 2:				DATUM REVIZIJE:	
REVIZIJA 1:				DATUM REVIZIJE:	
INVESTITOR:	APITAL d.o.o. Ulica Vladimira Nazora 33	GLAVNI PROJEKTANT:	Natalija Imprić , dipl.ing.arh	DATUM:	03.2022.
GRADEVINA:	PROIZVODNA HALA	PROJEKTANT GLAVNOG PROJEKTA:	Danijel Ivanušević, dipl. ing.	T.D.:	772-2021-IZ
LOKACIJA:	Radnička ulica, k.č.br.3295/24, k.o. Vrbovec VRBOVEC	PROJEKTANT RADIONICKE DOKUMENTACIJE:	Danijel Ivanušević, dipl. ing. građ	MJERILO:	1:5
RAZINA PROJEKTA :	RADIONICKA DOKUMENTACIJA	SURADNIK/CA:	-	BR.PRILOGA:	3.3
SADRŽAJ CRTEŽA:	ELEMENTI KONSTRUKCIJE			LIST:	136

1:5

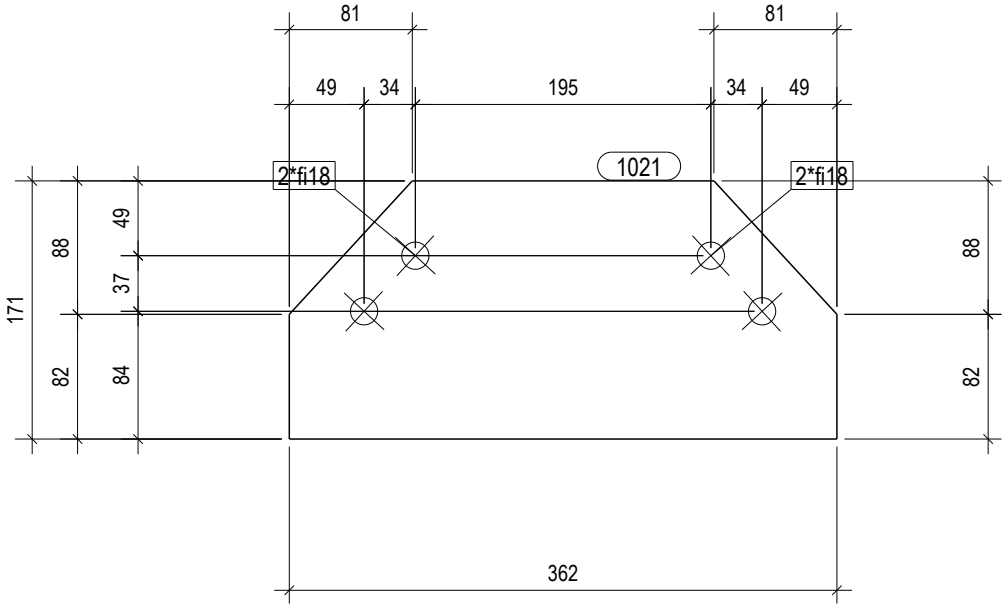

HRVATSKA KOMORA INŽENJERA GRAĐEVINARSTVA
Danijel Ivanušević
dipl.ing.grad.
Ovlašteni inženjer građevinarstva
G 5686

POZICIJA:	1021
Profil	PL10*171
Materijal	S355J0
Komada:	28
Težina (kg)	4.3
Duljina (mm)	362

PROJEKTIRANJE SUDIC d.o.o.
za projektiranje, nadzor i savjetovanje

Stara cesta 20a, Mala Rakovica
10430 Samobor (sjedište)
VII. Južna obala 12, 10000 Zagreb (ured)
tel. 01/ 888 9621
e-mail:
info@projektiranje-sudic.com

REVIZIJA 2:				DATUM REVIZIJE:	
REVIZIJA 1:				DATUM REVIZIJE:	
INVESTITOR:	APITAL d.o.o. Ulica Vladimira Nazora 33	GLAVNI PROJEKTANT:	Natalija Imprić , dipl.ing.arh	DATUM:	03.2022.
GRADEVINA:	PROIZVODNA HALA	PROJEKTANT GLAVNOG PROJEKTA:	Danijel Ivanušević, dipl. ing.	T.D.:	772-2021-IZ
LOKACIJA:	Radnička ulica, k.č.br.3295/24, k.o. Vrbovec VRBOVEC	PROJEKTANT RADIONICKE DOKUMENTACIJE:	Danijel Ivanušević, dipl. ing. građ	MJERILO:	1:5
RAZINA PROJEKTA :	RADIONICKA DOKUMENTACIJA	SURADNIK/CA:	-	BR.PRILOGA:	3.3
SADRŽAJ CRTEŽA:	ELEMENTI KONSTRUKCIJE			LIST:	137

1:5

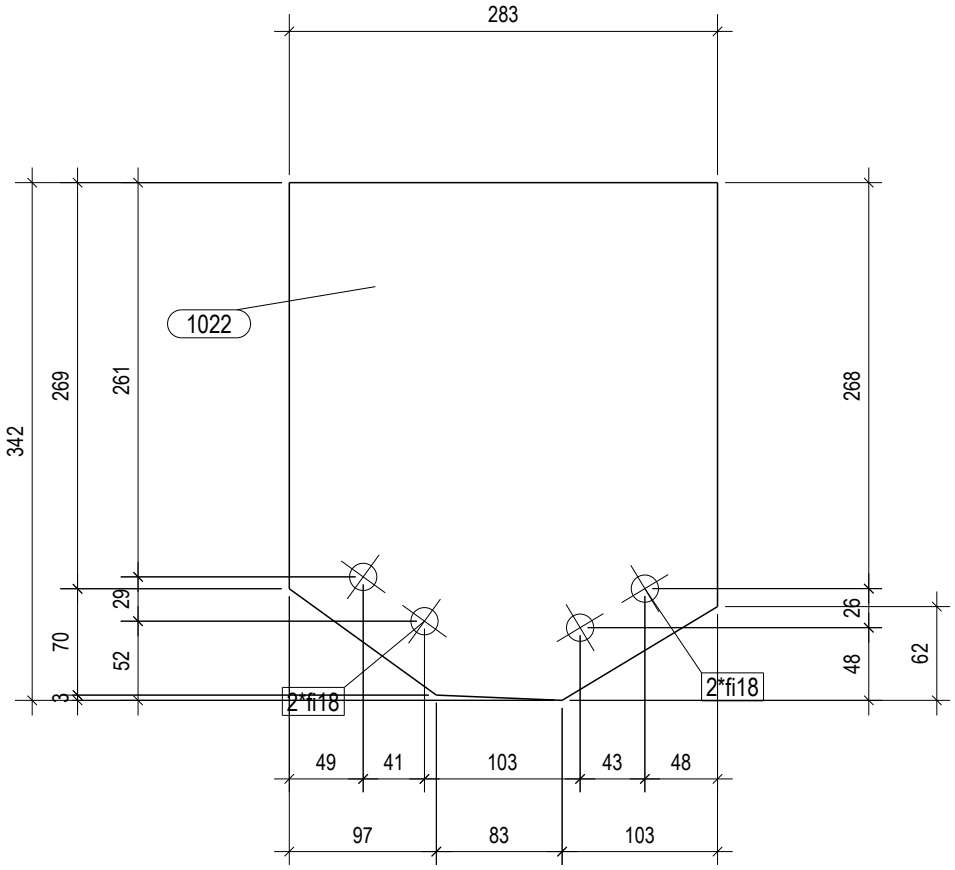

HRVATSKA KOMORA INŽENJERA GRAĐEVINARSTVA
Danijel Ivanušević
dipl.ing.građ.
Ovlašteni inženjer građevinarstva
G 5686

POZICIJA:	1022
Profil	PL10*342
Materijal	S355J0
Komada:	1
Težina (kg)	7.1
Duljina (mm)	283

PROJEKTIRANJE SUDIC d.o.o.
za projektiranje, nadzor i savjetovanje

Stara cesta 20a, Mala Rakovica
10430 Samobor (sjedište)
VII. Južna obala 12, 10000 Zagreb (ured)
tel. 01/ 888 9621
e-mail:
info@projektiranje-sudic.com

REVIZIJA 2:				DATUM REVIZIJE:	
REVIZIJA 1:				DATUM REVIZIJE:	
INVESTITOR:	APITAL d.o.o. Ulica Vladimira Nazora 33	GLAVNI PROJEKTANT:	Natalija Imprić , dipl.ing.arh	DATUM:	03.2022.
GRADEVINA:	PROIZVODNA HALA	PROJEKTANT GLAVNOG PROJEKTA:	Danijel Ivanušević, dipl. ing.	T.D.:	772-2021-IZ
LOKACIJA:	Radnička ulica, k.č.br.3295/24, k.o. Vrbovec VRBOVEC	PROJEKTANT RADIONICKE DOKUMENTACIJE:	Danijel Ivanušević, dipl. ing. građ	MJERILO:	1:5
RAZINA PROJEKTA :	RADIONICKA DOKUMENTACIJA	SURADNIK/CA:	-	BR.PRILOGA:	3.3
SADRŽAJ CRTEŽA:	ELEMENTI KONSTRUKCIJE			LIST:	138

1:5

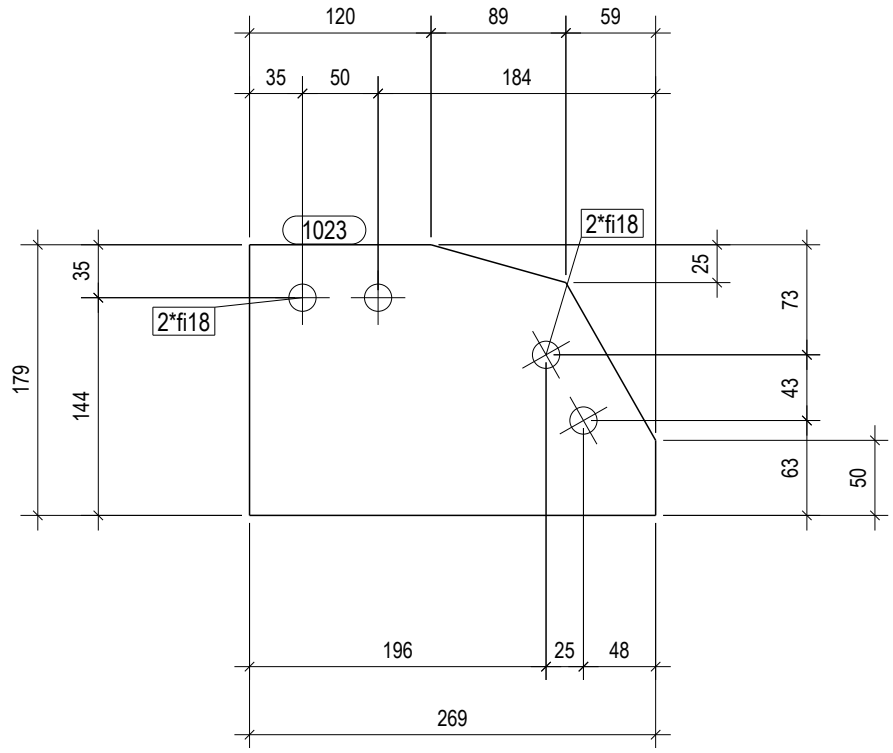

HRVATSKA KOMORA INŽENJERA GRAĐEVINARSTVA
Danijel Ivanušević
dipl.ing.grad.
Ovlašteni inženjer građevinarstva
G 5686

POZICIJA:	1023
Profil	PL10*179
Materijal	S355J0
Komada:	1
Težina (kg)	3.3
Duljina (mm)	269

PROJEKTIRANJE SUDIC d.o.o.
za projektiranje, nadzor i savjetovanje

Stara cesta 20a, Mala Rakovica
10430 Samobor (sjedište)
VII. Južna obala 12, 10000 Zagreb (ured)
tel. 01/ 888 9621
e-mail:
info@projektiranje-sudic.com

REVIZIJA 2:				DATUM REVIZIJE:	
REVIZIJA 1:				DATUM REVIZIJE:	
INVESTITOR:	APITAL d.o.o. Ulica Vladimira Nazora 33	GLAVNI PROJEKTANT:	Natalija Imprić , dipl.ing.arh	DATUM:	03.2022.
GRADEVINA:	PROIZVODNA HALA	PROJEKTANT GLAVNOG PROJEKTA:	Danijel Ivanušević, dipl. ing.	T.D.:	772-2021-IZ
LOKACIJA:	Radnička ulica, k.č.br.3295/24, k.o. Vrbovec VRBOVEC	PROJEKTANT RADIONICKE DOKUMENTACIJE:	Danijel Ivanušević, dipl. ing. građ	MJERILO:	1:5
RAZINA PROJEKTA :	RADIONICKA DOKUMENTACIJA	SURADNIK/CA:	-	BR.PRILOGA:	3.3
SADRŽAJ CRTEŽA:	ELEMENTI KONSTRUKCIJE			LIST:	139

1:5

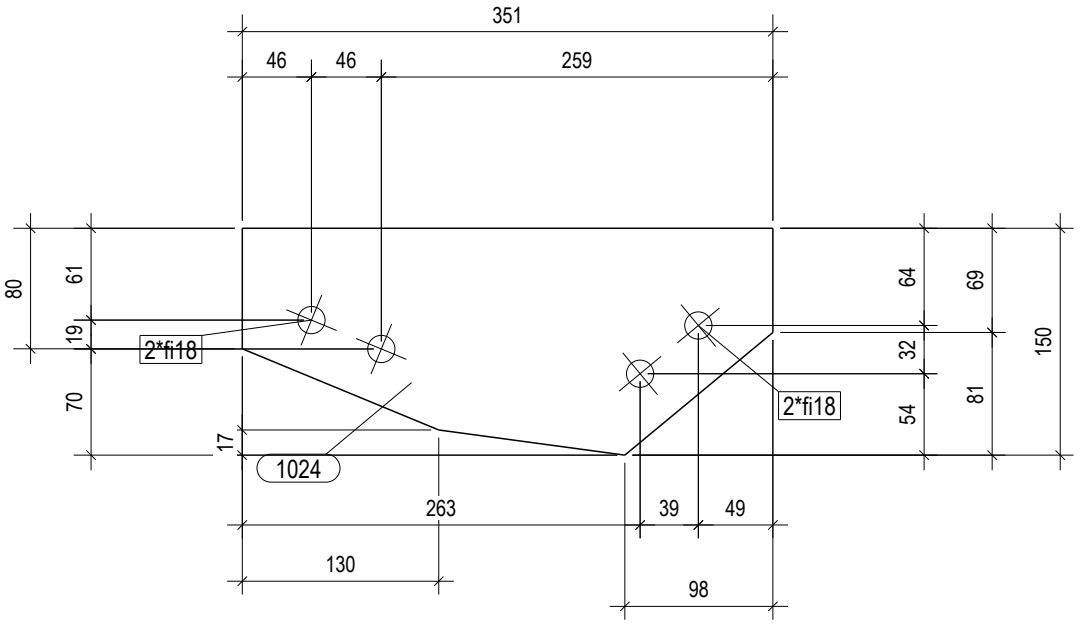

HRVATSKA KOMORA INŽENJERA GRAĐEVINARSTVA
Danijel Ivanušević
dipl.ing.građ.
Ovlašteni inženjer građevinarstva
G 5686

POZICIJA:	1024
Profil	PL10*150
Materijal	S355J0
Komada:	1
Težina (kg)	3.3
Duljina (mm)	351

PROJEKTIRANJE SUDIC d.o.o.
za projektiranje, nadzor i savjetovanje

Stara cesta 20a, Mala Rakovica
10430 Samobor (sjedište)
VII. Južna obala 12, 10000 Zagreb (ured)
tel. 01/ 888 9621
e-mail:
info@projektiranje-sudic.com

REVIZIJA 2:				DATUM REVIZIJE:	
REVIZIJA 1:				DATUM REVIZIJE:	
INVESTITOR:	APITAL d.o.o. Ulica Vladimira Nazora 33	GLAVNI PROJEKTANT:	Natalija Imprić , dipl.ing.arh	DATUM:	03.2022.
GRADEVINA:	PROIZVODNA HALA	PROJEKTANT GLAVNOG PROJEKTA:	Danijel Ivanušević, dipl. ing.	T.D.:	772-2021-IZ
LOKACIJA:	Radnička ulica, k.č.br.3295/24, k.o. Vrbovec VRBOVEC	PROJEKTANT RADIONICKE DOKUMENTACIJE:	Danijel Ivanušević, dipl. ing. građ	MJERILO:	1:5
RAZINA PROJEKTA :	RADIONICKA DOKUMENTACIJA	SURADNIK/CA:	-	BR.PRILOGA:	3.3
SADRŽAJ CRTEŽA:	ELEMENTI KONSTRUKCIJE			LIST:	140

1:5

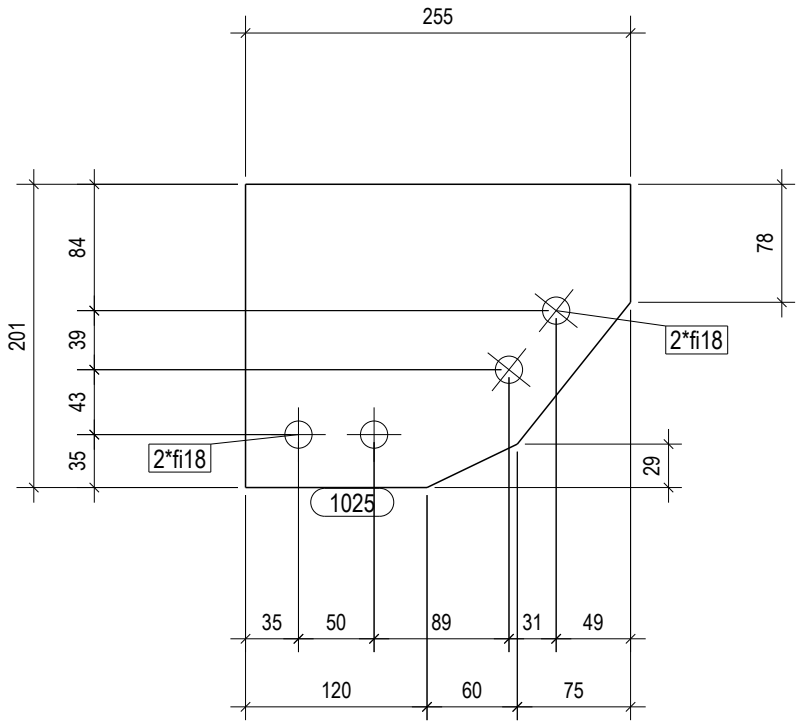

HRVATSKA KOMORA INŽENJERA GRAĐEVINARSTVA
Danijel Ivanušević
dipl.ing.grad.
Ovlašteni inženjer građevinarstva
G 5686

POZICIJA:	1025
Profil	PL10*201
Materijal	S355J0
Komada:	1
Težina (kg)	3.5
Duljina (mm)	255

PROJEKTIRANJE SUDIC d.o.o.
za projektiranje, nadzor i savjetovanje

Stara cesta 20a, Mala Rakovica
10430 Samobor (sjedište)
VII. Južna obala 12, 10000 Zagreb (ured)
tel. 01/ 888 9621
e-mail:
info@projektiranje-sudic.com

REVIZIJA 2:				DATUM REVIZIJE:	
REVIZIJA 1:				DATUM REVIZIJE:	
INVESTITOR:	APITAL d.o.o. Ulica Vladimira Nazora 33	GLAVNI PROJEKTANT:	Natalija Imprić , dipl.ing.arh	DATUM:	03.2022.
GRADEVINA:	PROIZVODNA HALA	PROJEKTANT GLAVNOG PROJEKTA:	Danijel Ivanušević, dipl. ing.	T.D.:	772-2021-IZ
LOKACIJA:	Radnička ulica, k.č.br.3295/24, k.o. Vrbovec VRBOVEC	PROJEKTANT RADIONICKE DOKUMENTACIJE:	Danijel Ivanušević, dipl. ing. građ	MJERILO:	1:5
RAZINA PROJEKTA :	RADIONICKA DOKUMENTACIJA	SURADNIK/CA:	-	BR.PRILOGA:	3.3
SADRŽAJ CRTEŽA:	ELEMENTI KONSTRUKCIJE			LIST:	141

1:5

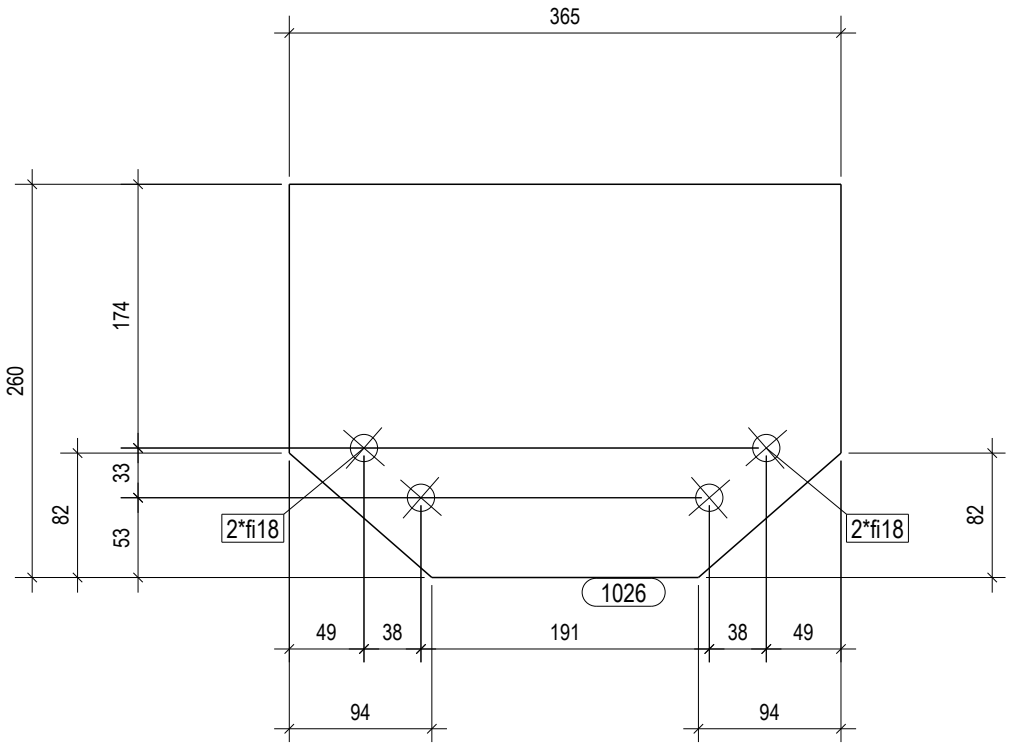

HRVATSKA KOMORA INŽENJERA GRAĐEVINARSTVA
Danijel Ivanušević
dipl.ing.grad.
Ovlašteni inženjer građevinarstva
G 5686

POZICIJA:	1026
Profil	PL10*260
Materijal	S355J0
Komada:	1
Težina (kg)	6.8
Duljina (mm)	365

PROJEKTIRANJE SUDIC d.o.o.
za projektiranje, nadzor i savjetovanje

Stara cesta 20a, Mala Rakovica
10430 Samobor (sjedište)
VII. Južna obala 12, 10000 Zagreb (ured)
tel. 01/ 888 9621
e-mail:
info@projektiranje-sudic.com

REVIZIJA 2:				DATUM REVIZIJE:	
REVIZIJA 1:				DATUM REVIZIJE:	
INVESTITOR:	APITAL d.o.o. Ulica Vladimira Nazora 33	GLAVNI PROJEKTANT:	Natalija Imprić , dipl.ing.arh	DATUM:	03.2022.
GRADEVINA:	PROIZVODNA HALA	PROJEKTANT GLAVNOG PROJEKTA:	Danijel Ivanušević, dipl. ing.	T.D.:	772-2021-IZ
LOKACIJA:	Radnička ulica, k.č.br.3295/24, k.o. Vrbovec VRBOVEC	PROJEKTANT RADIONICKE DOKUMENTACIJE:	Danijel Ivanušević, dipl. ing. građ	MJERILO:	1:5
RAZINA PROJEKTA :	RADIONICKA DOKUMENTACIJA	SURADNIK/CA:	-	BR.PRILOGA:	3.3
SADRŽAJ CRTEŽA:	ELEMENTI KONSTRUKCIJE			LIST:	142

1:5

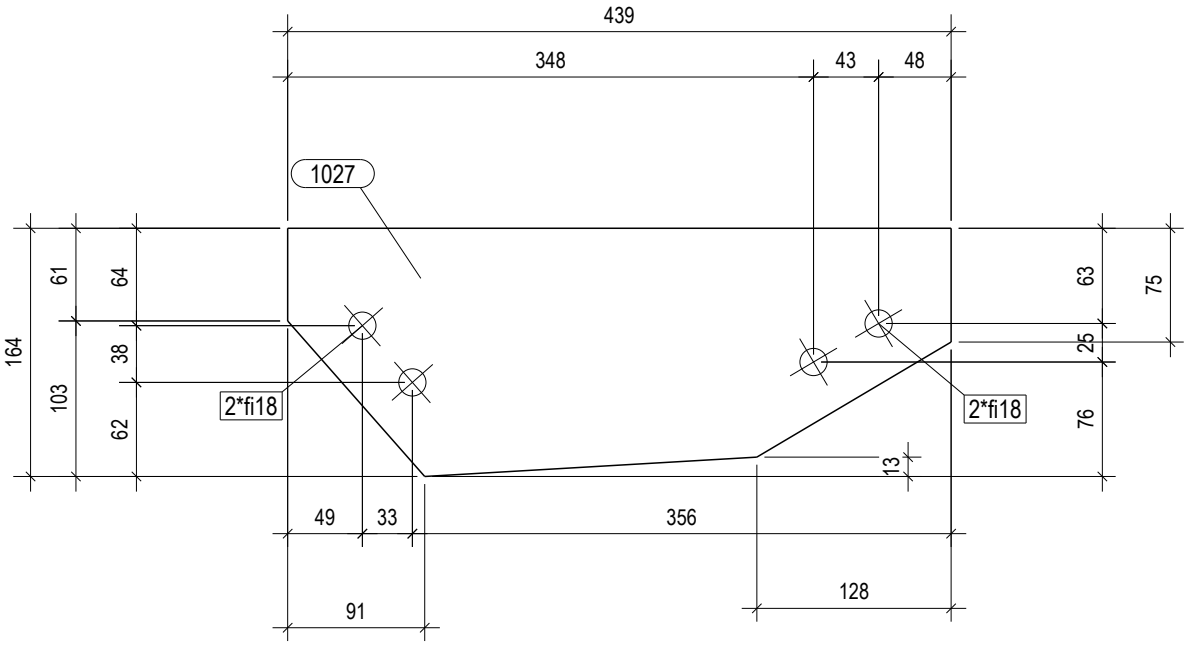

HRVATSKA KOMORA INŽENJERA GRAĐEVINARSTVA
Danijel Ivanušević
dipl.ing.građ.
Ovlašteni inženjer građevinarstva
G 5686

POZICIJA:	1027
Profil	PL10*164
Materijal	S355J0
Komada:	1
Težina (kg)	4.7
Duljina (mm)	439

PROJEKTIRANJE SUDIC d.o.o.
za projektiranje, nadzor i savjetovanje

Stara cesta 20a, Mala Rakovica
10430 Samobor (sjedište)
VII. Južna obala 12, 10000 Zagreb (ured)
tel. 01/ 888 9621
e-mail:
info@projektiranje-sudic.com

REVIZIJA 2:				DATUM REVIZIJE:	
REVIZIJA 1:				DATUM REVIZIJE:	
INVESTITOR:	APITAL d.o.o. Ulica Vladimira Nazora 33	GLAVNI PROJEKTANT:	Natalija Imprić , dipl.ing.arh	DATUM:	03.2022.
GRADEVINA:	PROIZVODNA HALA	PROJEKTANT GLAVNOG PROJEKTA:	Danijel Ivanušević, dipl. ing.	T.D.:	772-2021-IZ
LOKACIJA:	Radnička ulica, k.č.br.3295/24, k.o. Vrbovec VRBOVEC	PROJEKTANT RADIONICKE DOKUMENTACIJE:	Danijel Ivanušević, dipl. ing. građ	MJERILO:	1:5
RAZINA PROJEKTA :	RADIONICKA DOKUMENTACIJA	SURADNIK/CA:	-	BR.PRILOGA:	3.3
SADRŽAJ CRTEŽA:	ELEMENTI KONSTRUKCIJE			LIST:	143

1:5

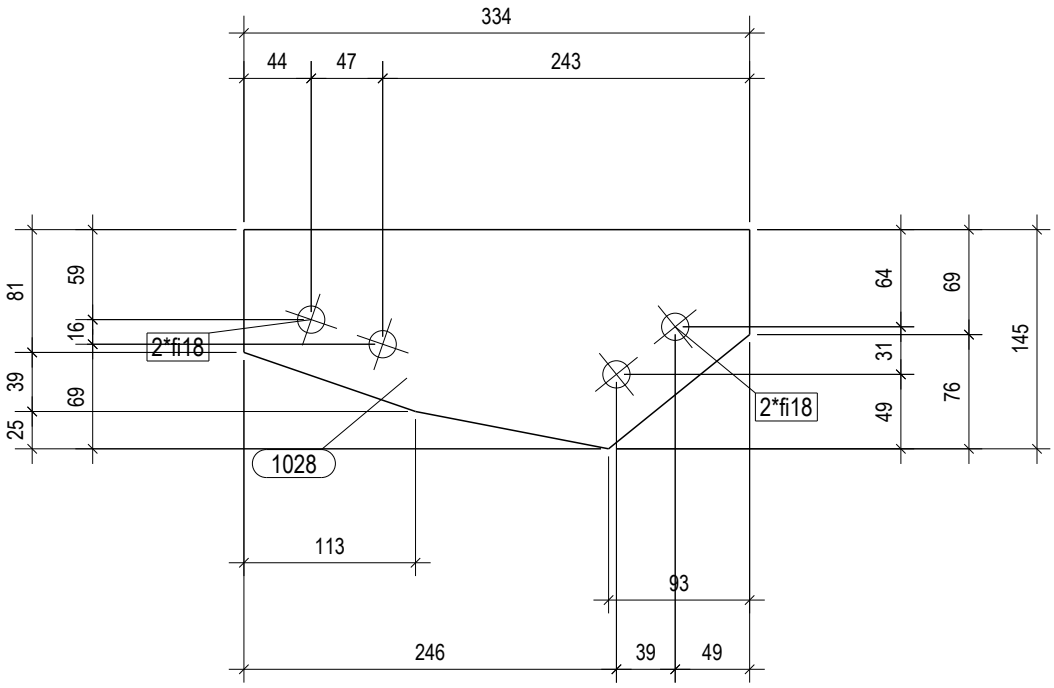

HRVATSKA KOMORA INŽENJERA GRAĐEVINARSTVA
Danijel Ivanušević
dipl.ing.grad.
Ovlašteni inženjer građevinarstva
G 5686

POZICIJA:	1028
Profil	PL10*145
Materijal	S355J0
Komada:	1
Težina (kg)	3.0
Duljina (mm)	334

PROJEKTIRANJE SUDIC d.o.o.
za projektiranje, nadzor i savjetovanje

Stara cesta 20a, Mala Rakovica
10430 Samobor (sjedište)
VII. Južna obala 12, 10000 Zagreb (ured)
tel. 01/ 888 9621
e-mail:
info@projektiranje-sudic.com

REVIZIJA 2:				DATUM REVIZIJE:	
REVIZIJA 1:				DATUM REVIZIJE:	
INVESTITOR:	APITAL d.o.o. Ulica Vladimira Nazora 33	GLAVNI PROJEKTANT:	Natalija Imprić , dipl.ing.arh	DATUM:	03.2022.
GRADEVINA:	PROIZVODNA HALA	PROJEKTANT GLAVNOG PROJEKTA:	Danijel Ivanušević, dipl. ing.	T.D.:	772-2021-IZ
LOKACIJA:	Radnička ulica, k.č.br.3295/24, k.o. Vrbovec VRBOVEC	PROJEKTANT RADIONICKE DOKUMENTACIJE:	Danijel Ivanušević, dipl. ing. građ	MJERILO:	1:5
RAZINA PROJEKTA :	RADIONICKA DOKUMENTACIJA	SURADNIK/CA:	-	BR.PRILOGA:	3.3
SADRŽAJ CRTEŽA:	ELEMENTI KONSTRUKCIJE			LIST:	144

1:5

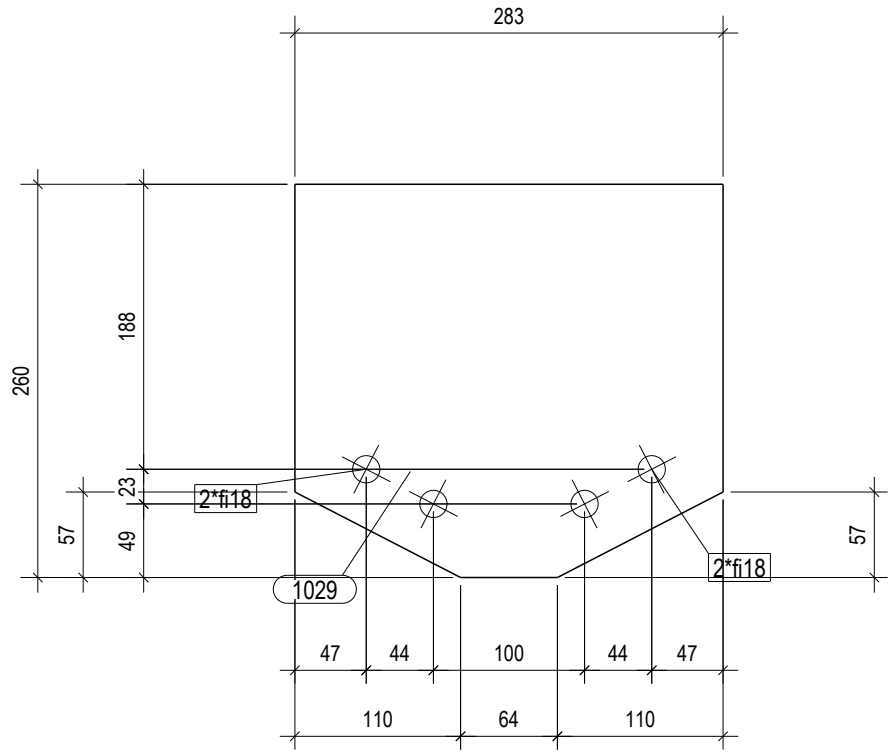

HRVATSKA KOMORA INŽENJERA GRAĐEVINARSTVA
Danijel Ivanušević
dipl.ing.grad.
Ovlašteni inženjer građevinarstva
G 5686

POZICIJA:	1029
Profil	PL10*260
Materijal	S355J0
Komada:	1
Težina (kg)	5.3
Duljina (mm)	283

PROJEKTIRANJE SUDIC d.o.o.
za projektiranje, nadzor i savjetovanje

Stara cesta 20a, Mala Rakovica
10430 Samobor (sjedište)
VII. Južna obala 12, 10000 Zagreb (ured)
tel. 01/ 888 9621
e-mail:
info@projektiranje-sudic.com

REVIZIJA 2:				DATUM REVIZIJE:	
REVIZIJA 1:				DATUM REVIZIJE:	
INVESTITOR:	APITAL d.o.o. Ulica Vladimira Nazora 33	GLAVNI PROJEKTANT:	Natalija Imprić , dipl.ing.arh	DATUM:	03.2022.
GRADEVINA:	PROIZVODNA HALA	PROJEKTANT GLAVNOG PROJEKTA:	Danijel Ivanušević, dipl. ing.	T.D.:	772-2021-IZ
LOKACIJA:	Radnička ulica, k.č.br.3295/24, k.o. Vrbovec VRBOVEC	PROJEKTANT RADIONICKE DOKUMENTACIJE:	Danijel Ivanušević, dipl. ing. građ	MJERILO:	1:5
RAZINA PROJEKTA :	RADIONICKA DOKUMENTACIJA	SURADNIK/CA:	-	BR.PRILOGA:	3.3
SADRŽAJ CRTEŽA:	ELEMENTI KONSTRUKCIJE			LIST:	145

1:5

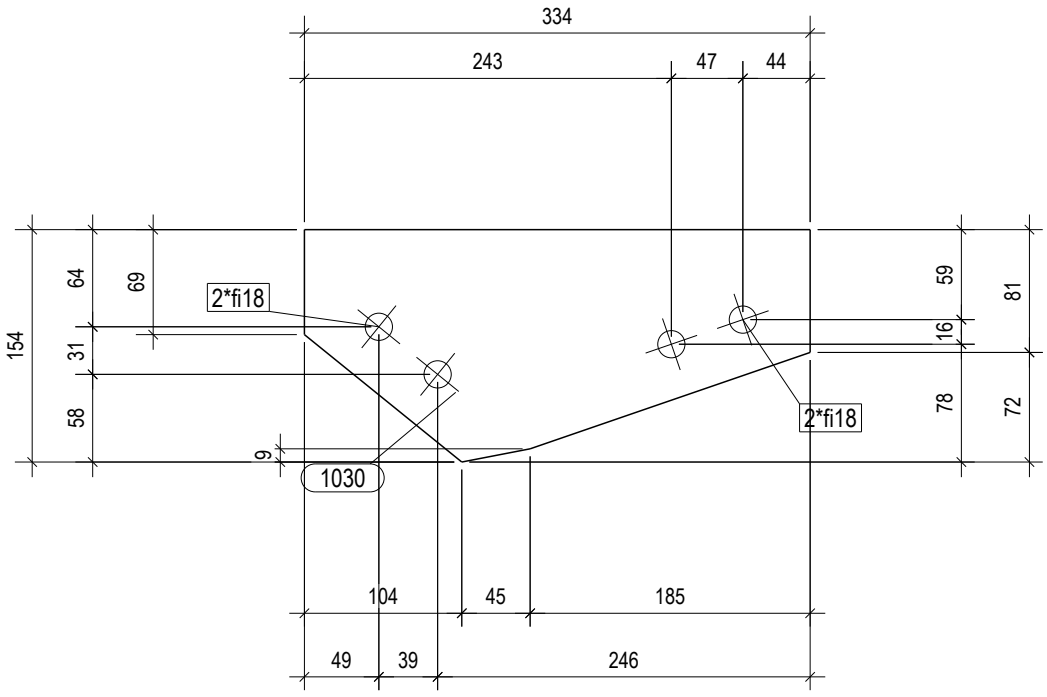

HRVATSKA KOMORA INŽENJERA GRAĐEVINARSTVA
Danijel Ivanušević
dipl.ing.grad.
Ovlašteni inženjer građevinarstva
G 5686

POZICIJA:	1030
Profil	PL10*154
Materijal	S355J0
Komada:	1
Težina (kg)	3.1
Duljina (mm)	334

PROJEKTIRANJE SUDIC d.o.o.
za projektiranje, nadzor i savjetovanje

Stara cesta 20a, Mala Rakovica
10430 Samobor (sjedište)
VII. Južna obala 12, 10000 Zagreb (ured)
tel. 01/ 888 9621
e-mail:
info@projektiranje-sudic.com

REVIZIJA 2:				DATUM REVIZIJE:	
REVIZIJA 1:				DATUM REVIZIJE:	
INVESTITOR:	APITAL d.o.o. Ulica Vladimira Nazora 33	GLAVNI PROJEKTANT:	Natalija Imprić , dipl.ing.arh	DATUM:	03.2022.
GRADEVINA:	PROIZVODNA HALA	PROJEKTANT GLAVNOG PROJEKTA:	Danijel Ivanušević, dipl. ing.	T.D.:	772-2021-IZ
LOKACIJA:	Radnička ulica, k.č.br.3295/24, k.o. Vrbovec VRBOVEC	PROJEKTANT RADIONICKE DOKUMENTACIJE:	Danijel Ivanušević, dipl. ing. građ	MJERILO:	1:5
RAZINA PROJEKTA :	RADIONICKA DOKUMENTACIJA	SURADNIK/CA:	-	BR.PRILOGA:	3.3
SADRŽAJ CRTEŽA:	ELEMENTI KONSTRUKCIJE			LIST:	146

1:5

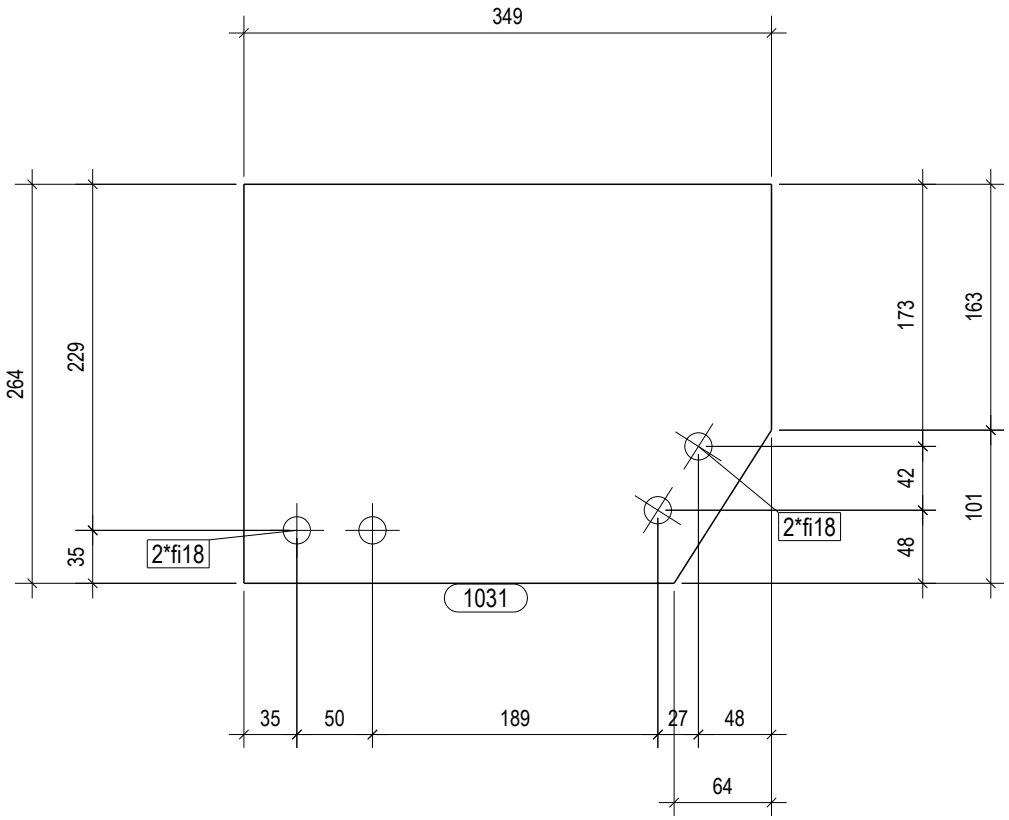

HRVATSKA KOMORA INŽENJERA GRAĐEVINARSTVA
Danijel Ivanušević
dipl.ing.grad.
Ovlašteni inženjer građevinarstva
G 5686

POZICIJA:	1031
Profil	PL10*264
Materijal	S355J0
Komada:	1
Težina (kg)	7.0
Duljina (mm)	349

PROJEKTIRANJE SUDIC d.o.o.
za projektiranje, nadzor i savjetovanje

Stara cesta 20a, Mala Rakovica
10430 Samobor (sjedište)
VII. Južna obala 12, 10000 Zagreb (ured)
tel. 01/ 888 9621
e-mail:
info@projektiranje-sudic.com

REVIZIJA 2:				DATUM REVIZIJE:	
REVIZIJA 1:				DATUM REVIZIJE:	
INVESTITOR:	APITAL d.o.o. Ulica Vladimira Nazora 33	GLAVNI PROJEKTANT:	Natalija Imprić , dipl.ing.arh	DATUM:	03.2022.
GRADEVINA:	PROIZVODNA HALA	PROJEKTANT GLAVNOG PROJEKTA:	Danijel Ivanušević, dipl. ing.	T.D.:	772-2021-IZ
LOKACIJA:	Radnička ulica, k.č.br.3295/24, k.o. Vrbovec VRBOVEC	PROJEKTANT RADIONICKE DOKUMENTACIJE:	Danijel Ivanušević, dipl. ing. građ	MJERILO:	1:5
RAZINA PROJEKTA :	RADIONICKA DOKUMENTACIJA	SURADNIK/CA:	-	BR.PRILOGA:	3.3
SADRŽAJ CRTEŽA:	ELEMENTI KONSTRUKCIJE			LIST:	147

1:5

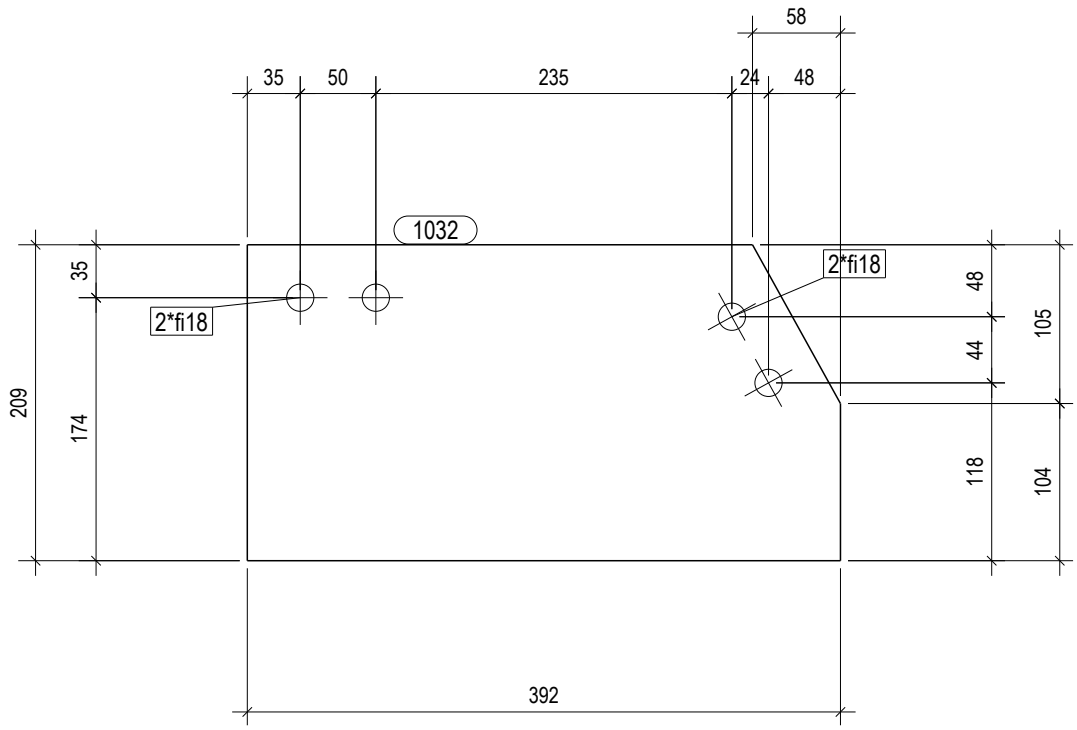

HRVATSKA KOMORA INŽENJERA GRAĐEVINARSTVA
Danijel Ivanušević
dipl.ing.grad.
Ovlašteni inženjer građevinarstva
G 5686

POZICIJA:	1032
Profil	PL10*209
Materijal	S355J0
Komada:	4
Težina (kg)	6.2
Duljina (mm)	392

PROJEKTIRANJE SUDIC d.o.o.
za projektiranje, nadzor i savjetovanje

Stara cesta 20a, Mala Rakovica
10430 Samobor (sjedište)
VII. Južna obala 12, 10000 Zagreb (ured)
tel. 01/ 888 9621
e-mail:
info@projektiranje-sudic.com

REVIZIJA 2:				DATUM REVIZIJE:	
REVIZIJA 1:				DATUM REVIZIJE:	
INVESTITOR:	APITAL d.o.o. Ulica Vladimira Nazora 33	GLAVNI PROJEKTANT:	Natalija Imprić , dipl.ing.arh	DATUM:	03.2022.
GRADEVINA:	PROIZVODNA HALA	PROJEKTANT GLAVNOG PROJEKTA:	Danijel Ivanušević, dipl. ing.	T.D.:	772-2021-IZ
LOKACIJA:	Radnička ulica, k.č.br.3295/24, k.o. Vrbovec VRBOVEC	PROJEKTANT RADIONICKE DOKUMENTACIJE:	Danijel Ivanušević, dipl. ing. građ	MJERILO:	1:5
RAZINA PROJEKTA :	RADIONICKA DOKUMENTACIJA	SURADNIK/CA:	-	BR.PRILOGA:	3.3
SADRŽAJ CRTEŽA:	ELEMENTI KONSTRUKCIJE			LIST:	148

1:5

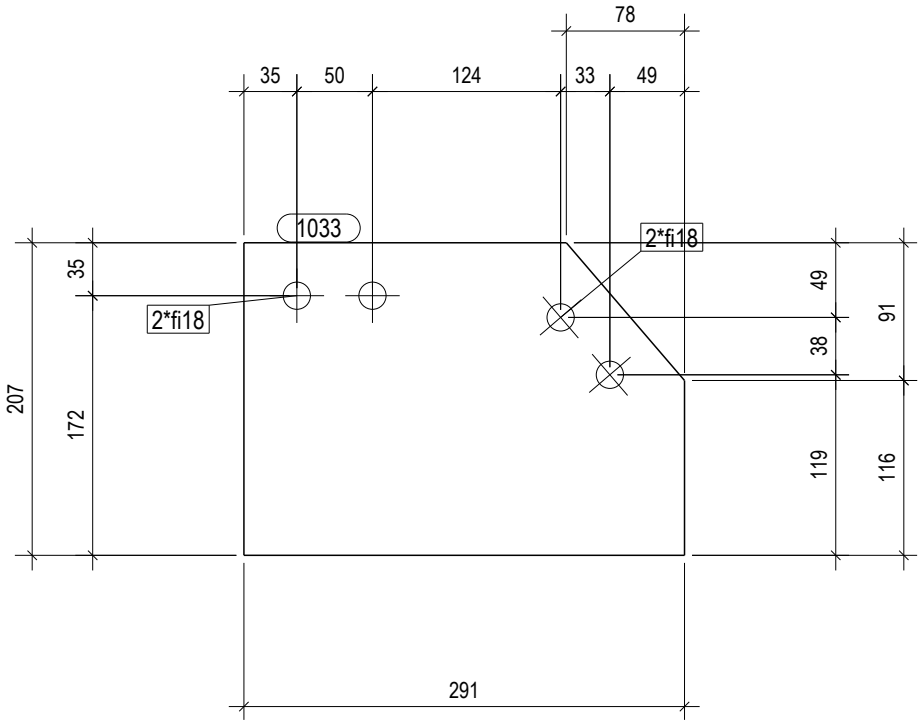

HRVATSKA KOMORA INŽENJERA GRAĐEVINARSTVA
Danijel Ivanušević
dipl.ing.grad.
Ovlašteni inženjer građevinarstva
G 5686

POZICIJA:	1033
Profil	PL10*207
Materijal	S355J0
Komada:	1
Težina (kg)	4.4
Duljina (mm)	291

PROJEKTIRANJE SUDIC d.o.o.
za projektiranje, nadzor i savjetovanje

Stara cesta 20a, Mala Rakovica
10430 Samobor (sjedište)
VII. Južna obala 12, 10000 Zagreb (ured)
tel. 01/ 888 9621
e-mail:
info@projektiranje-sudic.com

REVIZIJA 2:				DATUM REVIZIJE:	
REVIZIJA 1:				DATUM REVIZIJE:	
INVESTITOR:	APITAL d.o.o. Ulica Vladimira Nazora 33	GLAVNI PROJEKTANT:	Natalija Imprić , dipl.ing.arh	DATUM:	03.2022.
GRADEVINA:	PROIZVODNA HALA	PROJEKTANT GLAVNOG PROJEKTA:	Danijel Ivanušević, dipl. ing.	T.D.:	772-2021-IZ
LOKACIJA:	Radnička ulica, k.č.br.3295/24, k.o. Vrbovec VRBOVEC	PROJEKTANT RADIONICKE DOKUMENTACIJE:	Danijel Ivanušević, dipl. ing. građ	MJERILO:	1:5
RAZINA PROJEKTA :	RADIONICKA DOKUMENTACIJA	SURADNIK/CA:	-	BR.PRILOGA:	3.3
SADRŽAJ CRTEŽA:	ELEMENTI KONSTRUKCIJE			LIST:	149

1:2

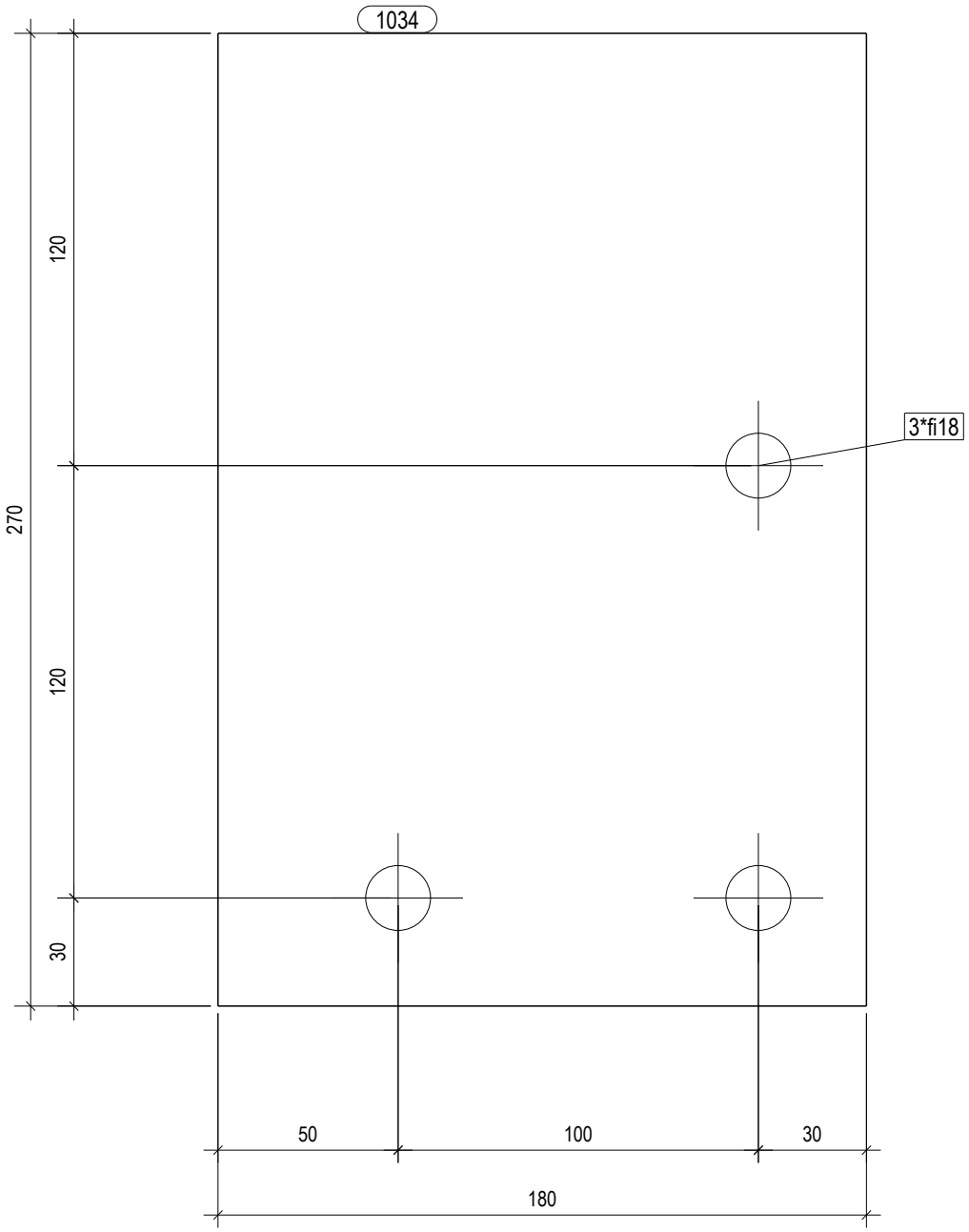

HRVATSKA KOMORA INŽENJERA GRAĐEVINARSTVA
Danijel Ivanušević
dipl.ing.grad.
Ovlašteni inženjer građevinarstva
G 5686

POZICIJA:	1034
Profil	PL10*270
Materijal	S355J0
Komada:	1
Težina (kg)	3.8
Duljina (mm)	180

PROJEKTIRANJE SUDIC d.o.o.
za projektiranje, nadzor i savjetovanje

Stara cesta 20a, Mala Rakovica
10430 Samobor (sjedište)
VII. Južna obala 12, 10000 Zagreb (ured)
tel. 01/ 888 9621
e-mail:
info@projektiranje-sudic.com

REVIZIJA 2:				DATUM REVIZIJE:	
REVIZIJA 1:				DATUM REVIZIJE:	
INVESTITOR:	APITAL d.o.o. Ulica Vladimira Nazora 33	GLAVNI PROJEKTANT:	Natalija Imprić , dipl.ing.arh	DATUM:	03.2022.
GRADEVINA:	PROIZVODNA HALA	PROJEKTANT GLAVNOG PROJEKTA:	Danijel Ivanušević, dipl. ing.	T.D.:	772-2021-IZ
LOKACIJA:	Radnička ulica, k.č.br.3295/24, k.o. Vrbovec VRBOVEC	PROJEKTANT RADIONICKE DOKUMENTACIJE:	Danijel Ivanušević, dipl. ing. građ	MJERILO:	1:2
RAZINA PROJEKTA :	RADIONICKA DOKUMENTACIJA	SURADNIK/CA:	-	BR.PRILOGA:	3.3
SADRŽAJ CRTEŽA:	ELEMENTI KONSTRUKCIJE			LIST:	150

1:5

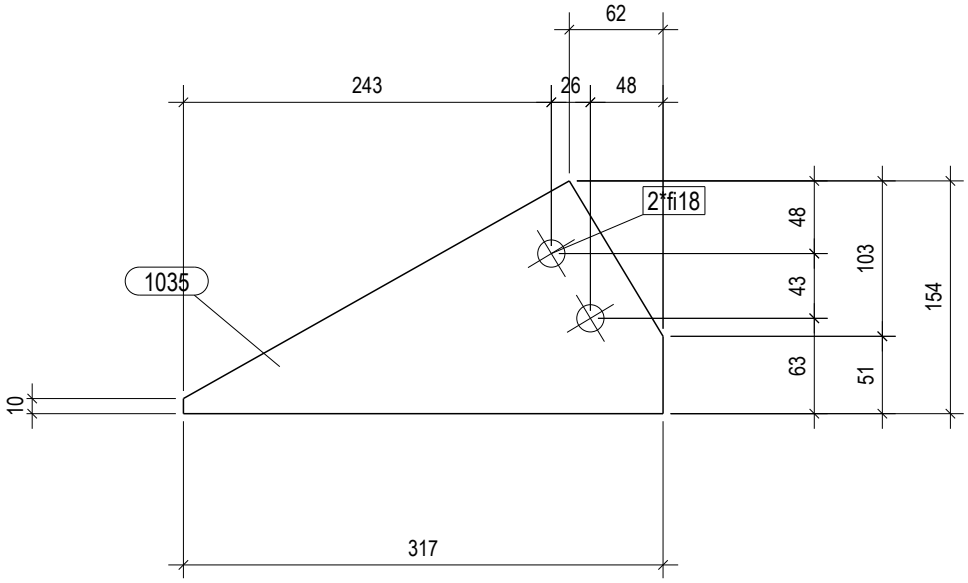

HRVATSKA KOMORA INŽENJERA GRAĐEVINARSTVA
Danijel Ivanušević
dipl.ing.građ.
Ovlašteni inženjer građevinarstva
G 5686

POZICIJA:	1035
Profil	PL10*154
Materijal	S355J0
Komada:	1
Težina (kg)	2.1
Duljina (mm)	317

PROJEKTIRANJE SUDIC d.o.o.
za projektiranje, nadzor i savjetovanje

Stara cesta 20a, Mala Rakovica
10430 Samobor (sjedište)
VII. Južna obala 12, 10000 Zagreb (ured)
tel. 01/ 888 9621
e-mail:
info@projektiranje-sudic.com

REVIZIJA 2:				DATUM REVIZIJE:	
REVIZIJA 1:				DATUM REVIZIJE:	
INVESTITOR:	APITAL d.o.o. Ulica Vladimira Nazora 33	GLAVNI PROJEKTANT:	Natalija Imprić , dipl.ing.arh	DATUM:	03.2022.
GRADEVINA:	PROIZVODNA HALA	PROJEKTANT GLAVNOG PROJEKTA:	Danijel Ivanušević, dipl. ing.	T.D.:	772-2021-IZ
LOKACIJA:	Radnička ulica, k.č.br.3295/24, k.o. Vrbovec VRBOVEC	PROJEKTANT RADIONICKE DOKUMENTACIJE:	Danijel Ivanušević, dipl. ing. građ	MJERILO:	1:5
RAZINA PROJEKTA :	RADIONICKA DOKUMENTACIJA	SURADNIK/CA:	-	BR.PRILOGA:	3.3
SADRŽAJ CRTEŽA:	ELEMENTI KONSTRUKCIJE			LIST:	151

1:2

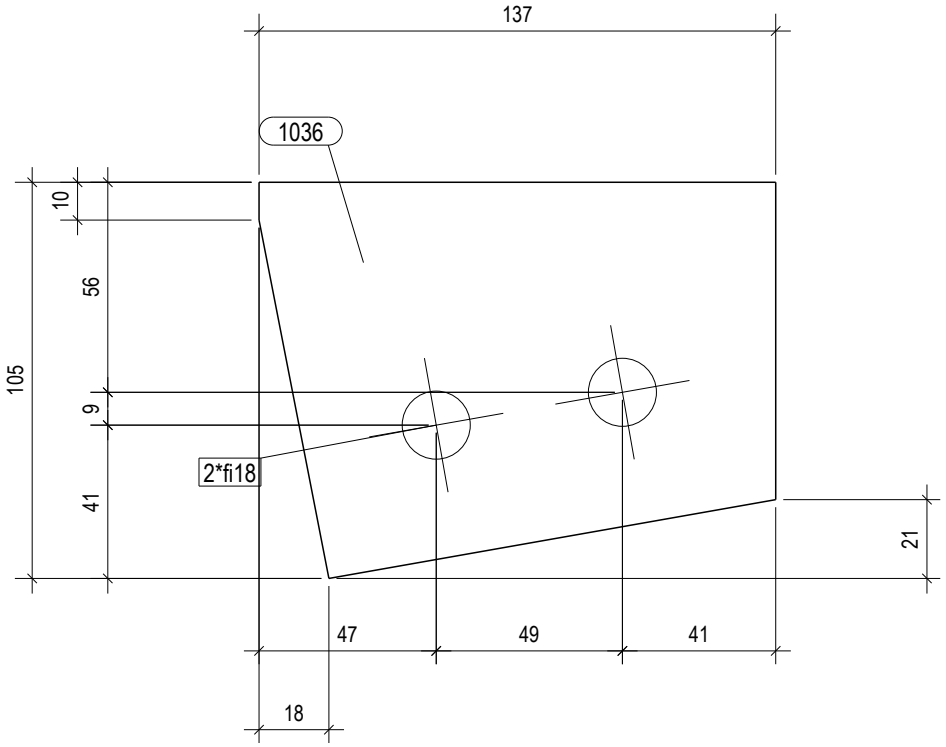

HRVATSKA KOMORA INŽENJERA GRAĐEVINARSTVA
Danijel Ivanušević
dipl.ing.grad.
Ovlašteni inženjer građevinarstva
G 5686

POZICIJA:	1036
Profil	PL10*105
Materijal	S355J0
Komada:	1
Težina (kg)	1.0
Duljina (mm)	137

PROJEKTIRANJE SUDIC d.o.o.
za projektiranje, nadzor i savjetovanje

Stara cesta 20a, Mala Rakovica
10430 Samobor (sjedište)
VII. Južna obala 12, 10000 Zagreb (ured)
tel. 01/ 888 9621
e-mail:
info@projektiranje-sudic.com

REVIZIJA 2:				DATUM REVIZIJE:	
REVIZIJA 1:				DATUM REVIZIJE:	
INVESTITOR:	APITAL d.o.o. Ulica Vladimira Nazora 33	GLAVNI PROJEKTANT:	Natalija Imprić , dipl.ing.arh	DATUM:	03.2022.
GRADEVINA:	PROIZVODNA HALA	PROJEKTANT GLAVNOG PROJEKTA:	Danijel Ivanušević, dipl. ing.	T.D.:	772-2021-IZ
LOKACIJA:	Radnička ulica, k.č.br.3295/24, k.o. Vrbovec VRBOVEC	PROJEKTANT RADIONICKE DOKUMENTACIJE:	Danijel Ivanušević, dipl. ing. građ	MJERILO:	1:2
RAZINA PROJEKTA :	RADIONICKA DOKUMENTACIJA	SURADNIK/CA:	-	BR.PRILOGA:	3.3
SADRŽAJ CRTEŽA:	ELEMENTI KONSTRUKCIJE			LIST:	152

1:5

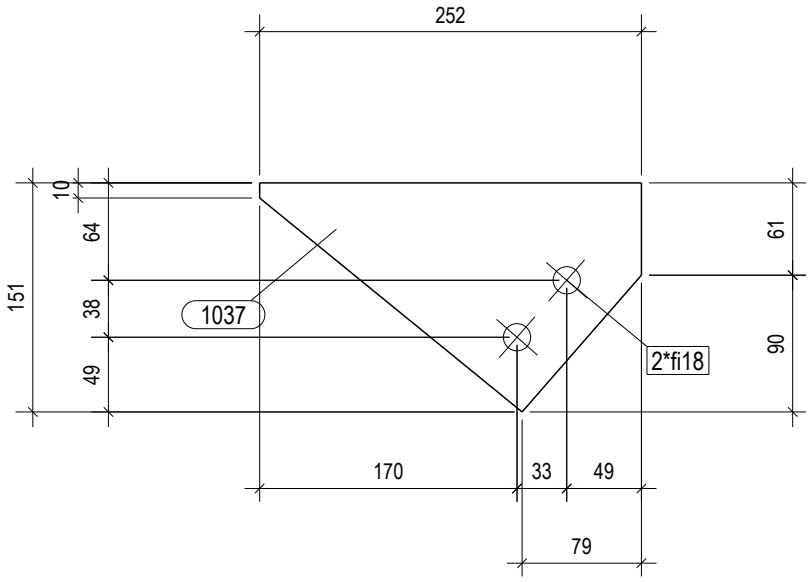

HRVATSKA KOMORA INŽENJERA GRAĐEVINARSTVA
Danijel Ivanušević
dipl.ing.građ.
Ovlašteni inženjer građevinarstva
G 5686

POZICIJA:	1037
Profil	PL10*151
Materijal	S355J0
Komada:	1
Težina (kg)	1.8
Duljina (mm)	252

PROJEKTIRANJE SUDIC d.o.o.
za projektiranje, nadzor i savjetovanje

Stara cesta 20a, Mala Rakovica
10430 Samobor (sjedište)
VII. Južna obala 12, 10000 Zagreb (ured)
tel. 01/ 888 9621
e-mail:
info@projektiranje-sudic.com

REVIZIJA 2:				DATUM REVIZIJE:	
REVIZIJA 1:				DATUM REVIZIJE:	
INVESTITOR:	APITAL d.o.o. Ulica Vladimira Nazora 33	GLAVNI PROJEKTANT:	Natalija Imprić , dipl.ing.arh	DATUM:	03.2022.
GRADEVINA:	PROIZVODNA HALA	PROJEKTANT GLAVNOG PROJEKTA:	Danijel Ivanušević, dipl. ing.	T.D.:	772-2021-IZ
LOKACIJA:	Radnička ulica, k.č.br.3295/24, k.o. Vrbovec VRBOVEC	PROJEKTANT RADIONICKE DOKUMENTACIJE:	Danijel Ivanušević, dipl. ing. građ	MJERILO:	1:5
RAZINA PROJEKTA :	RADIONICKA DOKUMENTACIJA	SURADNIK/CA:	-	BR.PRILOGA:	3.3
SADRŽAJ CRTEŽA:	ELEMENTI KONSTRUKCIJE			LIST:	153

1:5

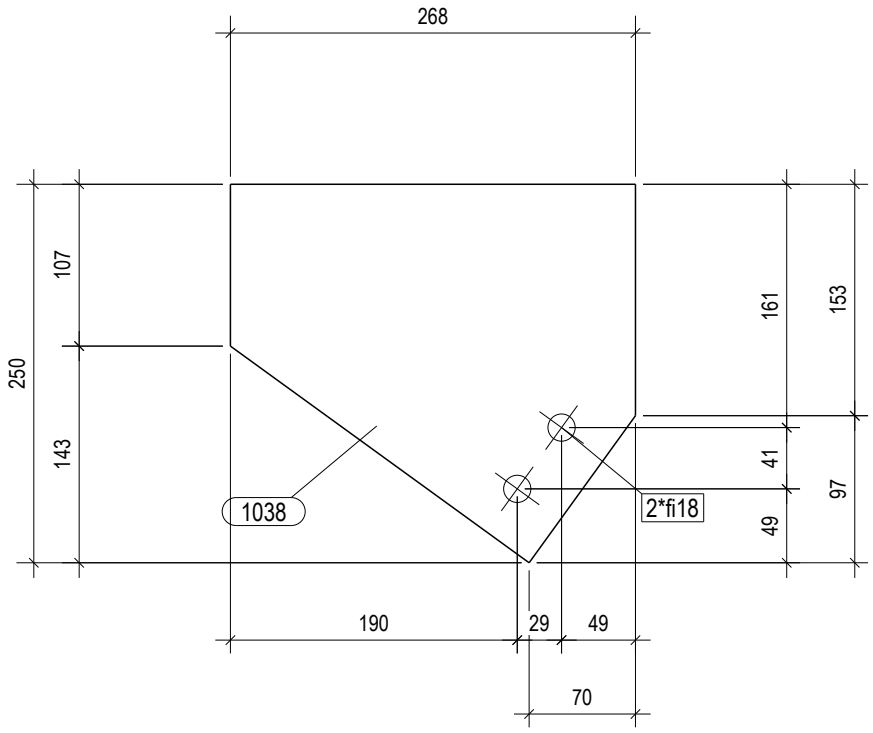

HRVATSKA KOMORA INŽENJERA GRAĐEVINARSTVA
Danijel Ivanušević
dipl.ing.građ.
Ovlašteni inženjer građevinarstva
G 5686

POZICIJA:	1038
Profil	PL10*250
Materijal	S355J0
Komada:	1
Težina (kg)	3.9
Duljina (mm)	268

PROJEKTIRANJE SUDIC d.o.o.
za projektiranje, nadzor i savjetovanje

Stara cesta 20a, Mala Rakovica
10430 Samobor (sjedište)
VII. Južna obala 12, 10000 Zagreb (ured)
tel. 01/ 888 9621
e-mail:
info@projektiranje-sudic.com

REVIZIJA 2:				DATUM REVIZIJE:	
REVIZIJA 1:				DATUM REVIZIJE:	
INVESTITOR:	APITAL d.o.o. Ulica Vladimira Nazora 33	GLAVNI PROJEKTANT:	Natalija Imprić , dipl.ing.arh	DATUM:	03.2022.
GRADEVINA:	PROIZVODNA HALA	PROJEKTANT GLAVNOG PROJEKTA:	Danijel Ivanušević, dipl. ing.	T.D.:	772-2021-IZ
LOKACIJA:	Radnička ulica, k.č.br.3295/24, k.o. Vrbovec VRBOVEC	PROJEKTANT RADIONICKE DOKUMENTACIJE:	Danijel Ivanušević, dipl. ing. građ	MJERILO:	1:5
RAZINA PROJEKTA :	RADIONICKA DOKUMENTACIJA	SURADNIK/CA:	-	BR.PRILOGA:	3.3
SADRŽAJ CRTEŽA:	ELEMENTI KONSTRUKCIJE			LIST:	154

1:5

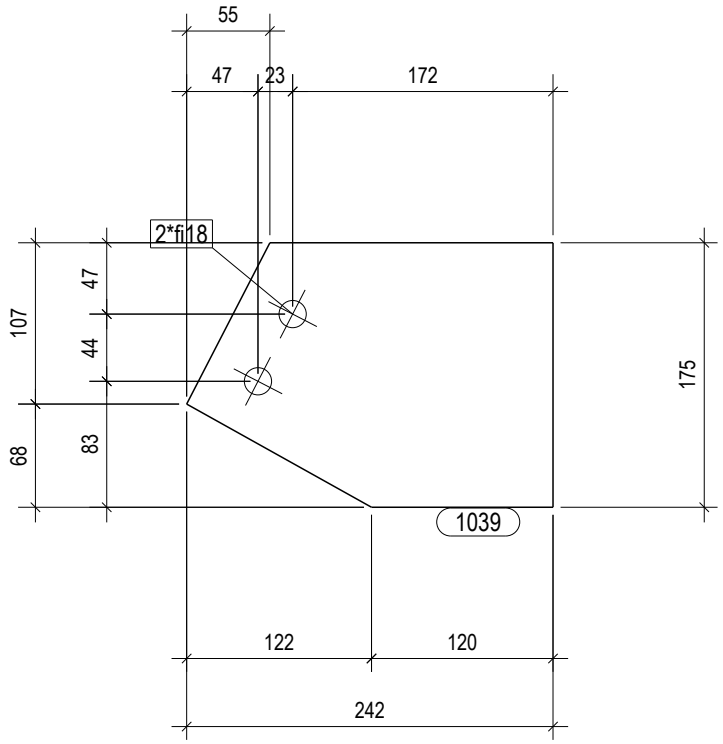

HRVATSKA KOMORA INŽENJERA GRAĐEVINARSTVA
Danijel Ivanušević
dipl.ing.grad.
Ovlašteni inženjer građevinarstva
G 5686

POZICIJA:	1039
Profil	PL10*175
Materijal	S355J0
Komada:	1
Težina (kg)	2.8
Duljina (mm)	242

PROJEKTIRANJE SUDIC d.o.o.
za projektiranje, nadzor i savjetovanje

Stara cesta 20a, Mala Rakovica
10430 Samobor (sjedište)
VII. Južna obala 12, 10000 Zagreb (ured)
tel. 01/ 888 9621
e-mail:
info@projektiranje-sudic.com

REVIZIJA 2:				DATUM REVIZIJE:	
REVIZIJA 1:				DATUM REVIZIJE:	
INVESTITOR:	APITAL d.o.o. Ulica Vladimira Nazora 33	GLAVNI PROJEKTANT:	Natalija Imprić , dipl.ing.arh	DATUM:	03.2022.
GRADEVINA:	PROIZVODNA HALA	PROJEKTANT GLAVNOG PROJEKTA:	Danijel Ivanušević, dipl. ing.	T.D.:	772-2021-IZ
LOKACIJA:	Radnička ulica, k.č.br.3295/24, k.o. Vrbovec VRBOVEC	PROJEKTANT RADIONICKE DOKUMENTACIJE:	Danijel Ivanušević, dipl. ing. građ	MJERILO:	1:5
RAZINA PROJEKTA :	RADIONICKA DOKUMENTACIJA	SURADNIK/CA:	-	BR.PRILOGA:	3.3
SADRŽAJ CRTEŽA:	ELEMENTI KONSTRUKCIJE			LIST:	155

1:2

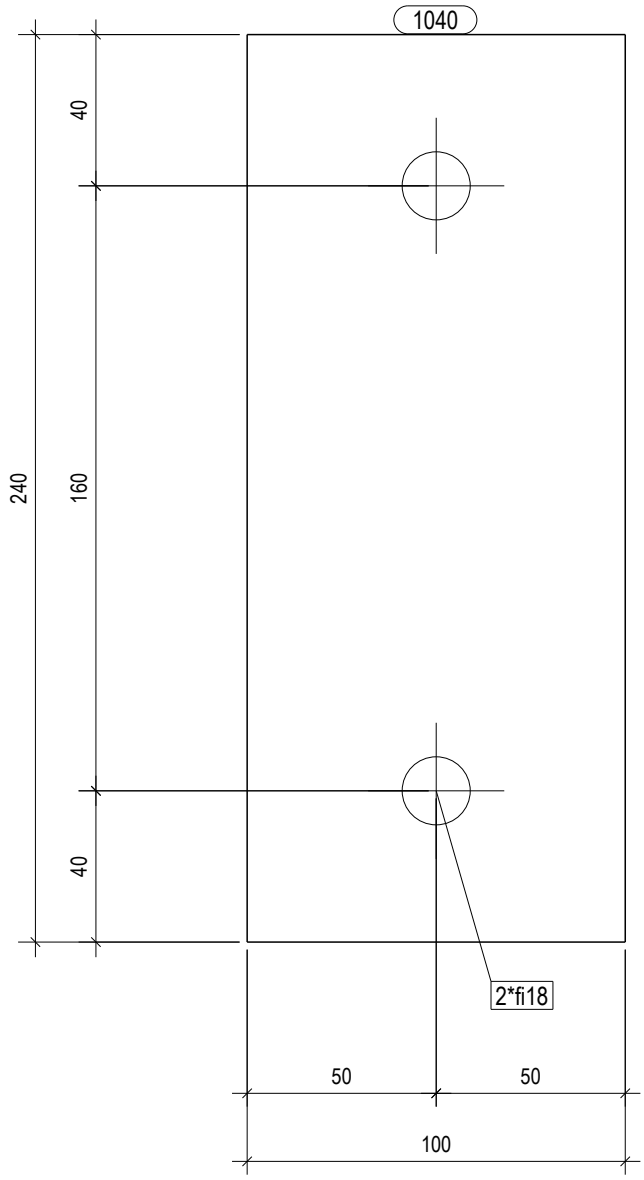

HRVATSKA KOMORA INŽENJERA GRAĐEVINARSTVA
Danijel Ivanušević
dipl.ing.građ.
Ovlašteni inženjer građevinarstva
G 5686

POZICIJA:	1040
Profil	PL10*240
Materijal	S235JR
Komada:	4
Težina (kg)	1.9
Duljina (mm)	100

PROJEKTIRANJE SUDIC d.o.o.
za projektiranje, nadzor i savjetovanje

Stara cesta 20a, Mala Rakovica
10430 Samobor (sjedište)
VII. Južna obala 12, 10000 Zagreb (ured)
tel. 01/ 888 9621
e-mail:
info@projektiranje-sudic.com

REVIZIJA 2:				DATUM REVIZIJE:	
REVIZIJA 1:				DATUM REVIZIJE:	
INVESTITOR:	APITAL d.o.o. Ulica Vladimira Nazora 33	GLAVNI PROJEKTANT:	Natalija Imprić , dipl.ing.arh	DATUM:	03.2022.
GRADEVINA:	PROIZVODNA HALA	PROJEKTANT GLAVNOG PROJEKTA:	Danijel Ivanušević, dipl. ing.	T.D.:	772-2021-IZ
LOKACIJA:	Radnička ulica, k.č.br.3295/24, k.o. Vrbovec VRBOVEC	PROJEKTANT RADIONICKE DOKUMENTACIJE:	Danijel Ivanušević, dipl. ing. građ	MJERILO:	1:2
RAZINA PROJEKTA :	RADIONICKA DOKUMENTACIJA	SURADNIK/CA:	-	BR.PRILOGA:	3.3
SADRŽAJ CRTEŽA:	ELEMENTI KONSTRUKCIJE			LIST:	156

1:2

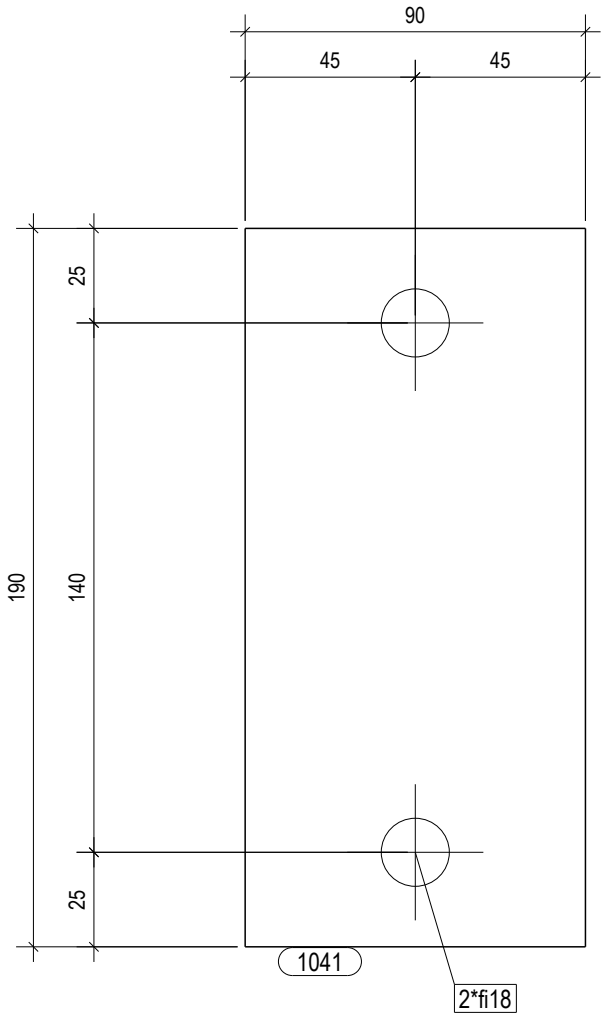

HRVATSKA KOMORA INŽENJERA GRAĐEVINARSTVA
Danijel Ivanušević
dipl.ing.građ.
Ovlašteni inženjer građevinarstva
G 5686

POZICIJA:	1041
Profil	PL10*190
Materijal	S235JR
Komada:	2
Težina (kg)	1.3
Duljina (mm)	90

PROJEKTIRANJE SUDIC d.o.o.
za projektiranje, nadzor i savjetovanje

Stara cesta 20a, Mala Rakovica
10430 Samobor (sjedište)
VII. Južna obala 12, 10000 Zagreb (ured)
tel. 01/ 888 9621
e-mail:
info@projektiranje-sudic.com

REVIZIJA 2:				DATUM REVIZIJE:	
REVIZIJA 1:				DATUM REVIZIJE:	
INVESTITOR:	APITAL d.o.o. Ulica Vladimira Nazora 33	GLAVNI PROJEKTANT:	Natalija Imprić , dipl.ing.arh	DATUM:	03.2022.
GRADEVINA:	PROIZVODNA HALA	PROJEKTANT GLAVNOG PROJEKTA:	Danijel Ivanušević, dipl. ing.	T.D.:	772-2021-IZ
LOKACIJA:	Radnička ulica, k.č.br.3295/24, k.o. Vrbovec VRBOVEC	PROJEKTANT RADIONICKE DOKUMENTACIJE:	Danijel Ivanušević, dipl. ing. građ	MJERILO:	1:2
RAZINA PROJEKTA :	RADIONICKA DOKUMENTACIJA	SURADNIK/CA:	-	BR.PRILOGA:	3.3
SADRŽAJ CRTEŽA:	ELEMENTI KONSTRUKCIJE			LIST:	157

1:2

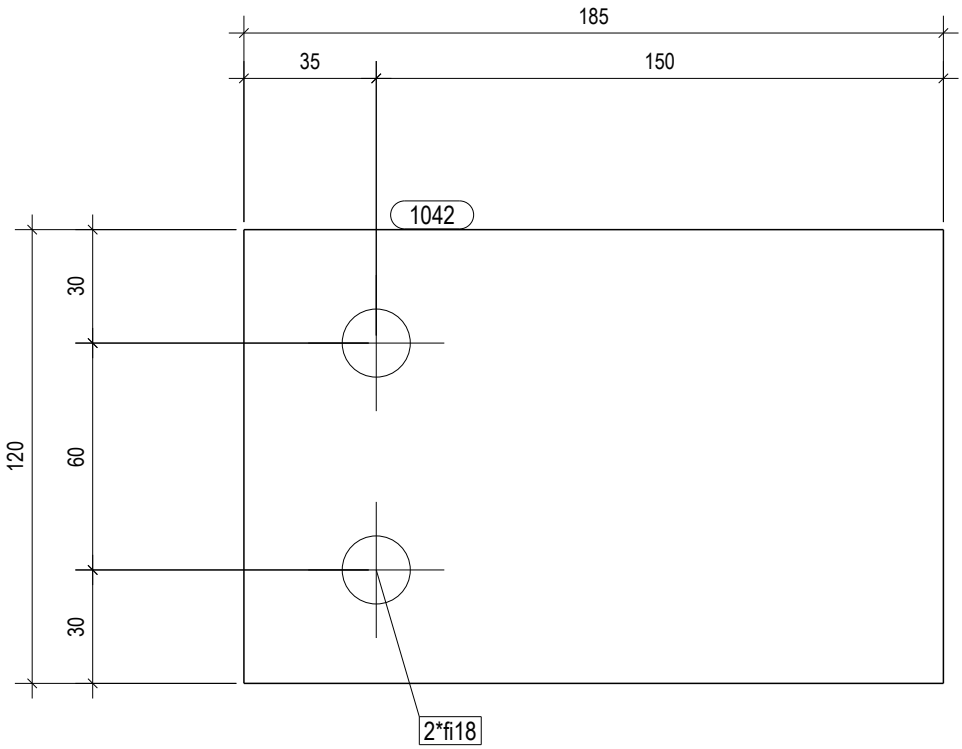

HRVATSKA KOMORA INŽENJERA GRAĐEVINARSTVA
Danijel Ivanušević
dipl.ing.građ.
Ovlašteni inženjer građevinarstva
G 5686

POZICIJA:	1042
Profil	PL10*120
Materijal	S235JR
Komada:	2
Težina (kg)	1.7
Duljina (mm)	185

PROJEKTIRANJE SUDIC d.o.o.
za projektiranje, nadzor i savjetovanje

Stara cesta 20a, Mala Rakovica
10430 Samobor (sjedište)
VII. Južna obala 12, 10000 Zagreb (ured)
tel. 01/ 888 9621
e-mail:
info@projektiranje-sudic.com

REVIZIJA 2:				DATUM REVIZIJE:	
REVIZIJA 1:				DATUM REVIZIJE:	
INVESTITOR:	APITAL d.o.o. Ulica Vladimira Nazora 33	GLAVNI PROJEKTANT:	Natalija Imprić , dipl.ing.arh	DATUM:	03.2022.
GRADEVINA:	PROIZVODNA HALA	PROJEKTANT GLAVNOG PROJEKTA:	Danijel Ivanušević, dipl. ing.	T.D.:	772-2021-IZ
LOKACIJA:	Radnička ulica, k.č.br.3295/24, k.o. Vrbovec VRBOVEC	PROJEKTANT RADIONICKE DOKUMENTACIJE:	Danijel Ivanušević, dipl. ing. građ	MJERILO:	1:2
RAZINA PROJEKTA :	RADIONICKA DOKUMENTACIJA	SURADNIK/CA:	-	BR.PRILOGA:	3.3
SADRŽAJ CRTEŽA:	ELEMENTI KONSTRUKCIJE			LIST:	158

1:2

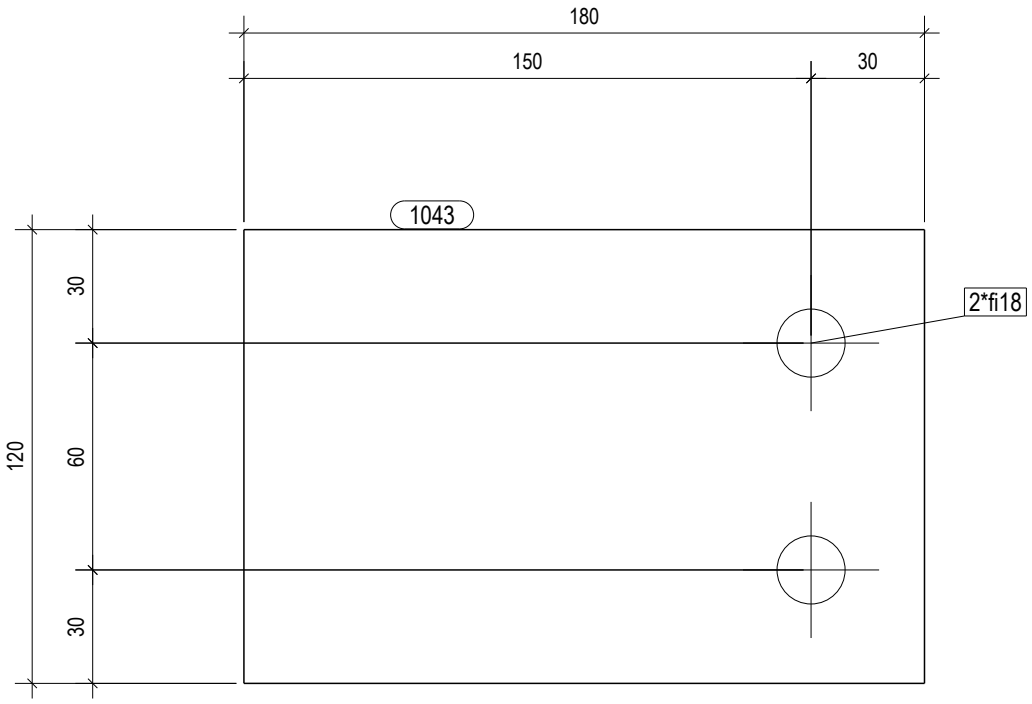

HRVATSKA KOMORA INŽENJERA GRAĐEVINARSTVA
Danijel Ivanušević
dipl.ing.građ.
Ovlašteni inženjer građevinarstva
G 5686

POZICIJA:	1043
Profil	PL10*120
Materijal	S235JR
Komada:	2
Težina (kg)	1.7
Duljina (mm)	180

PROJEKTIRANJE SUDIC d.o.o.
za projektiranje, nadzor i savjetovanje

Stara cesta 20a, Mala Rakovica
10430 Samobor (sjedište)
VII. Južna obala 12, 10000 Zagreb (ured)
tel. 01/ 888 9621
e-mail:
info@projektiranje-sudic.com

REVIZIJA 2:				DATUM REVIZIJE:	
REVIZIJA 1:				DATUM REVIZIJE:	
INVESTITOR:	APITAL d.o.o. Ulica Vladimira Nazora 33	GLAVNI PROJEKTANT:	Natalija Imprić , dipl.ing.arh	DATUM:	03.2022.
GRADEVINA:	PROIZVODNA HALA	PROJEKTANT GLAVNOG PROJEKTA:	Danijel Ivanušević, dipl. ing.	T.D.:	772-2021-IZ
LOKACIJA:	Radnička ulica, k.č.br.3295/24, k.o. Vrbovec VRBOVEC	PROJEKTANT RADIONICKE DOKUMENTACIJE:	Danijel Ivanušević, dipl. ing. građ	MJERILO:	1:2
RAZINA PROJEKTA :	RADIONICKA DOKUMENTACIJA	SURADNIK/CA:	-	BR.PRILOGA:	3.3
SADRŽAJ CRTEŽA:	ELEMENTI KONSTRUKCIJE			LIST:	159

1:5

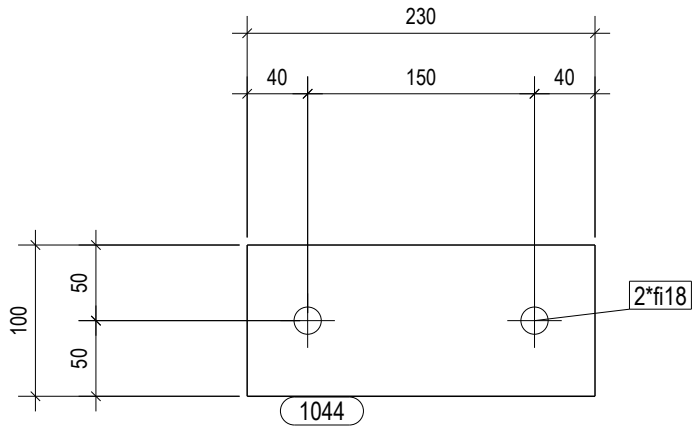

HRVATSKA KOMORA INŽENJERA GRAĐEVINARSTVA
Danijel Ivanušević
dipl.ing.građ.
Ovlašteni inženjer građevinarstva
G 5686

POZICIJA:	1044
Profil	PL10*100
Materijal	S235JR
Komada:	2
Težina (kg)	1.8
Duljina (mm)	230

PROJEKTIRANJE SUDIC d.o.o.
za projektiranje, nadzor i savjetovanje

Stara cesta 20a, Mala Rakovica
10430 Samobor (sjedište)
VII. Južna obala 12, 10000 Zagreb (ured)
tel. 01/ 888 9621
e-mail:
info@projektiranje-sudic.com

REVIZIJA 2:				DATUM REVIZIJE:	
REVIZIJA 1:				DATUM REVIZIJE:	
INVESTITOR:	APITAL d.o.o. Ulica Vladimira Nazora 33	GLAVNI PROJEKTANT:	Natalija Imprić , dipl.ing.arh	DATUM:	03.2022.
GRADEVINA:	PROIZVODNA HALA	PROJEKTANT GLAVNOG PROJEKTA:	Danijel Ivanušević, dipl. ing.	T.D.:	772-2021-IZ
LOKACIJA:	Radnička ulica, k.č.br.3295/24, k.o. Vrbovec VRBOVEC	PROJEKTANT RADIONICKE DOKUMENTACIJE:	Danijel Ivanušević, dipl. ing. građ	MJERILO:	1:5
RAZINA PROJEKTA :	RADIONICKA DOKUMENTACIJA	SURADNIK/CA:	-	BR.PRILOGA:	3.3
SADRŽAJ CRTEŽA:	ELEMENTI KONSTRUKCIJE			LIST:	160

1:2

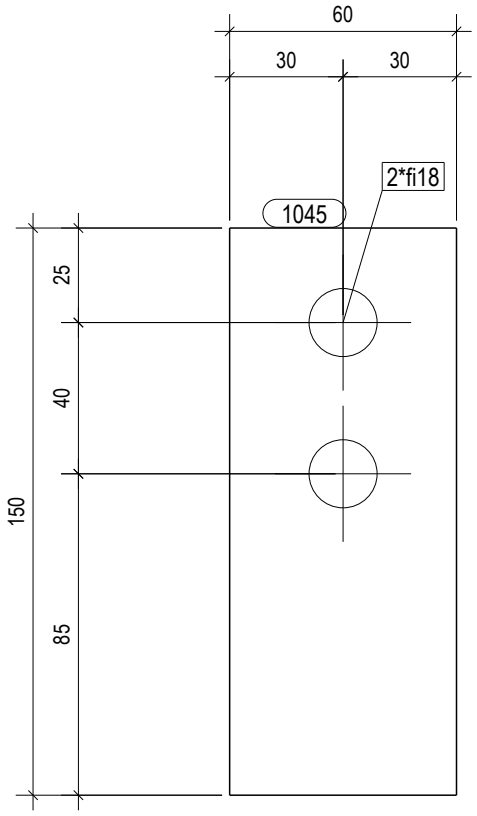

HRVATSKA KOMORA INŽENJERA GRAĐEVINARSTVA
Danijel Ivanušević
dipl.ing.građ.
Ovlašteni inženjer građevinarstva
G 5686

POZICIJA:	1045
Profil	PL10*150
Materijal	S235JR
Komada:	2
Težina (kg)	0.7
Duljina (mm)	60

PROJEKTIRANJE SUDIC d.o.o.
za projektiranje, nadzor i savjetovanje

Stara cesta 20a, Mala Rakovica
10430 Samobor (sjedište)
VII. Južna obala 12, 10000 Zagreb (ured)
tel. 01/ 888 9621
e-mail:
info@projektiranje-sudic.com

REVIZIJA 2:				DATUM REVIZIJE:	
REVIZIJA 1:				DATUM REVIZIJE:	
INVESTITOR:	APITAL d.o.o. Ulica Vladimira Nazora 33	GLAVNI PROJEKTANT:	Natalija Imprić , dipl.ing.arh	DATUM:	03.2022.
GRADEVINA:	PROIZVODNA HALA	PROJEKTANT GLAVNOG PROJEKTA:	Danijel Ivanušević, dipl. ing.	T.D.:	772-2021-IZ
LOKACIJA:	Radnička ulica, k.č.br.3295/24, k.o. Vrbovec VRBOVEC	PROJEKTANT RADIONICKE DOKUMENTACIJE:	Danijel Ivanušević, dipl. ing. građ	MJERILO:	1:2
RAZINA PROJEKTA :	RADIONICKA DOKUMENTACIJA	SURADNIK/CA:	-	BR.PRILOGA:	3.3
SADRŽAJ CRTEŽA:	ELEMENTI KONSTRUKCIJE			LIST:	161

1:2

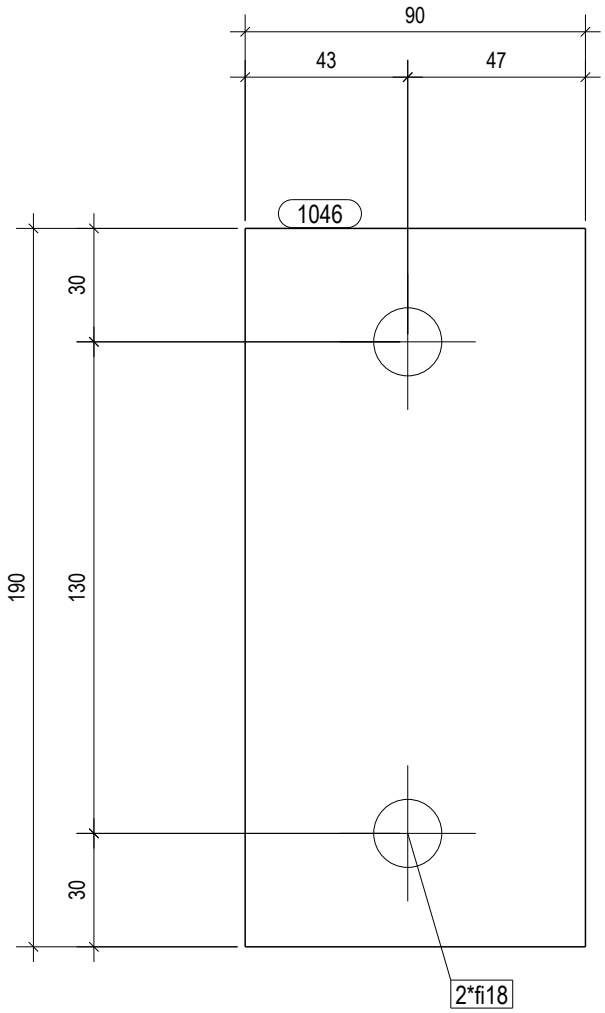

HRVATSKA KOMORA INŽENJERA GRAĐEVINARSTVA
Danijel Ivanušević
dipl.ing.građ.
Ovlašteni inženjer građevinarstva
G 5686

POZICIJA:	1046
Profil	PL10*190
Materijal	S235JR
Komada:	48
Težina (kg)	1.3
Duljina (mm)	90

PROJEKTIRANJE SUDIC d.o.o.
za projektiranje, nadzor i savjetovanje

Stara cesta 20a, Mala Rakovica
10430 Samobor (sjedište)
VII. Južna obala 12, 10000 Zagreb (ured)
tel. 01/ 888 9621
e-mail:
info@projektiranje-sudic.com

REVIZIJA 2:				DATUM REVIZIJE:	
REVIZIJA 1:				DATUM REVIZIJE:	
INVESTITOR:	APITAL d.o.o. Ulica Vladimira Nazora 33	GLAVNI PROJEKTANT:	Natalija Imprić , dipl.ing.arh	DATUM:	03.2022.
GRADEVINA:	PROIZVODNA HALA	PROJEKTANT GLAVNOG PROJEKTA:	Danijel Ivanušević, dipl. ing.	T.D.:	772-2021-IZ
LOKACIJA:	Radnička ulica, k.č.br.3295/24, k.o. Vrbovec VRBOVEC	PROJEKTANT RADIONICKE DOKUMENTACIJE:	Danijel Ivanušević, dipl. ing. građ	MJERILO:	1:2
RAZINA PROJEKTA :	RADIONICKA DOKUMENTACIJA	SURADNIK/CA:	-	BR.PRILOGA:	3.3
SADRŽAJ CRTEŽA:	ELEMENTI KONSTRUKCIJE			LIST:	162

1:2

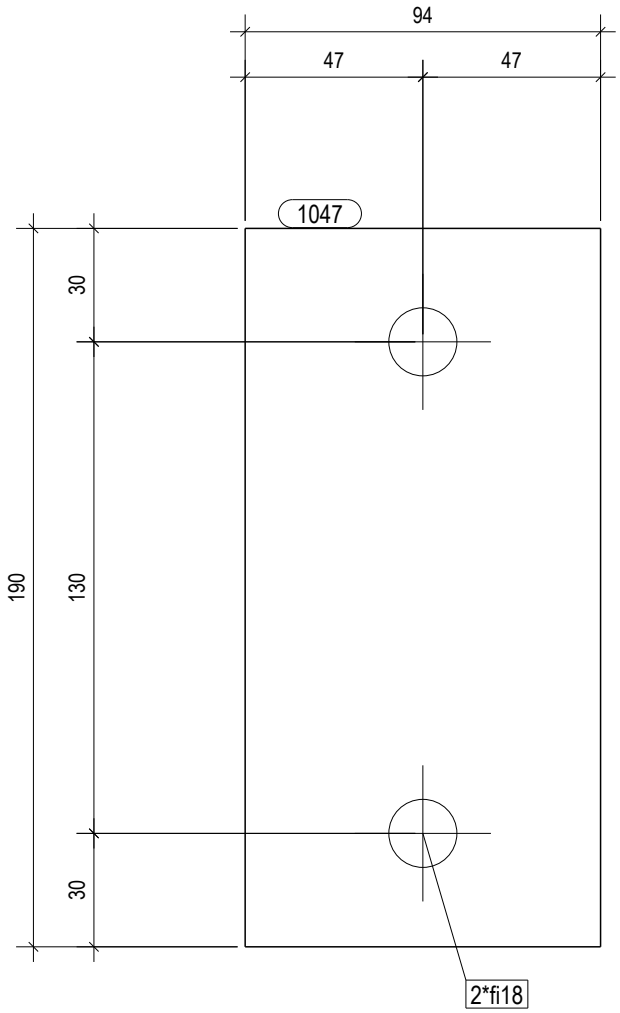

HRVATSKA KOMORA INŽENJERA GRAĐEVINARSTVA
Danijel Ivanušević
dipl.ing.građ.
Ovlašteni inženjer građevinarstva
G 5686

POZICIJA:	1047
Profil	PL10*190
Materijal	S235JR
Komada:	48
Težina (kg)	1.4
Duljina (mm)	94

PROJEKTIRANJE SUDIC d.o.o.
za projektiranje, nadzor i savjetovanje

Stara cesta 20a, Mala Rakovica
10430 Samobor (sjedište)
VII. Južna obala 12, 10000 Zagreb (ured)
tel. 01/ 888 9621
e-mail:
info@projektiranje-sudic.com

REVIZIJA 2:				DATUM REVIZIJE:	
REVIZIJA 1:				DATUM REVIZIJE:	
INVESTITOR:	APITAL d.o.o. Ulica Vladimira Nazora 33	GLAVNI PROJEKTANT:	Natalija Imprić , dipl.ing.arh	DATUM:	03.2022.
GRADEVINA:	PROIZVODNA HALA	PROJEKTANT GLAVNOG PROJEKTA:	Danijel Ivanušević, dipl. ing.	T.D.:	772-2021-IZ
LOKACIJA:	Radnička ulica, k.č.br.3295/24, k.o. Vrbovec VRBOVEC	PROJEKTANT RADIONICKE DOKUMENTACIJE:	Danijel Ivanušević, dipl. ing. građ	MJERILO:	1:2
RAZINA PROJEKTA :	RADIONICKA DOKUMENTACIJA	SURADNIK/CA:	-	BR.PRILOGA:	3.3
SADRŽAJ CRTEŽA:	ELEMENTI KONSTRUKCIJE			LIST:	163

1:2

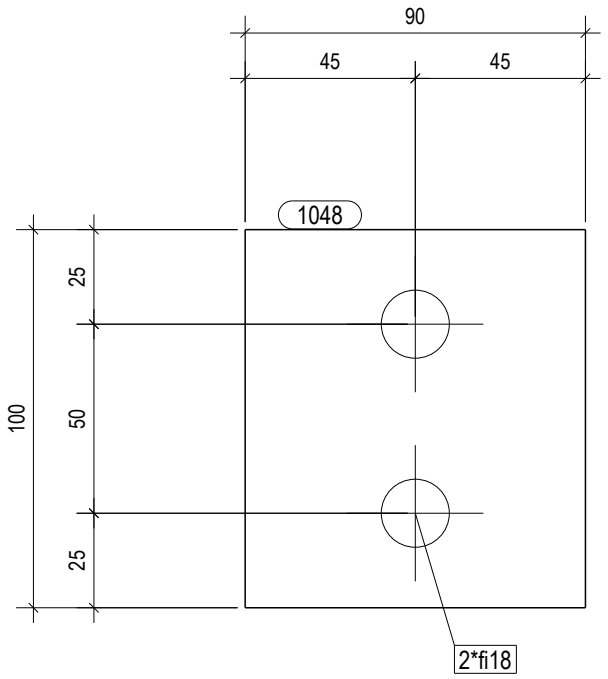

HRVATSKA KOMORA INŽENJERA GRAĐEVINARSTVA
Danijel Ivanušević
dipl.ing.građ.
Ovlašteni inženjer građevinarstva
G 5686

POZICIJA:	1048
Profil	PL10*100
Materijal	S235JR
Komada:	6
Težina (kg)	0.7
Duljina (mm)	90

PROJEKTIRANJE SUDIC d.o.o.
za projektiranje, nadzor i savjetovanje

Stara cesta 20a, Mala Rakovica
10430 Samobor (sjedište)
VII. Južna obala 12, 10000 Zagreb (ured)
tel. 01/ 888 9621
e-mail:
info@projektiranje-sudic.com

REVIZIJA 2:				DATUM REVIZIJE:	
REVIZIJA 1:				DATUM REVIZIJE:	
INVESTITOR:	APITAL d.o.o. Ulica Vladimira Nazora 33	GLAVNI PROJEKTANT:	Natalija Imprić , dipl.ing.arh	DATUM:	03.2022.
GRADEVINA:	PROIZVODNA HALA	PROJEKTANT GLAVNOG PROJEKTA:	Danijel Ivanušević, dipl. ing.	T.D.:	772-2021-IZ
LOKACIJA:	Radnička ulica, k.č.br.3295/24, k.o. Vrbovec VRBOVEC	PROJEKTANT RADIONICKE DOKUMENTACIJE:	Danijel Ivanušević, dipl. ing. građ	MJERILO:	1:2
RAZINA PROJEKTA :	RADIONICKA DOKUMENTACIJA	SURADNIK/CA:	-	BR.PRILOGA:	3.3
SADRŽAJ CRTEŽA:	ELEMENTI KONSTRUKCIJE			LIST:	164

1:2

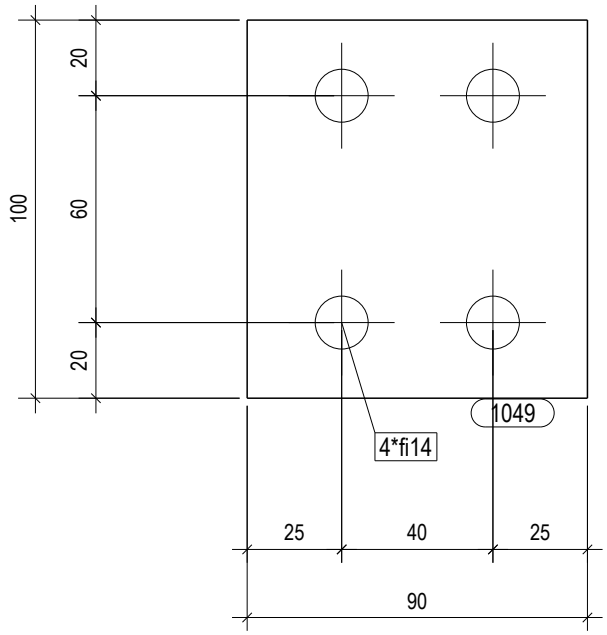

HRVATSKA KOMORA INŽENJERA GRAĐEVINARSTVA
Danijel Ivanušević
dipl.ing.građ.
Ovlašteni inženjer građevinarstva
G 5686

POZICIJA:	1049
Profil	PL10*100
Materijal	S235JR
Komada:	9
Težina (kg)	0.7
Duljina (mm)	90

PROJEKTIRANJE SUDIC d.o.o.
za projektiranje, nadzor i savjetovanje

Stara cesta 20a, Mala Rakovica
10430 Samobor (sjedište)
VII. Južna obala 12, 10000 Zagreb (ured)
tel. 01/ 888 9621
e-mail:
info@projektiranje-sudic.com

REVIZIJA 2:				DATUM REVIZIJE:	
REVIZIJA 1:				DATUM REVIZIJE:	
INVESTITOR:	APITAL d.o.o. Ulica Vladimira Nazora 33	GLAVNI PROJEKTANT:	Natalija Imprić , dipl.ing.arh	DATUM:	03.2022.
GRADEVINA:	PROIZVODNA HALA	PROJEKTANT GLAVNOG PROJEKTA:	Danijel Ivanušević, dipl. ing.	T.D.:	772-2021-IZ
LOKACIJA:	Radnička ulica, k.č.br.3295/24, k.o. Vrbovec VRBOVEC	PROJEKTANT RADIONICKE DOKUMENTACIJE:	Danijel Ivanušević, dipl. ing. građ	MJERILO:	1:2
RAZINA PROJEKTA :	RADIONICKA DOKUMENTACIJA	SURADNIK/CA:	-	BR.PRILOGA:	3.3
SADRŽAJ CRTEŽA:	ELEMENTI KONSTRUKCIJE			LIST:	165

1:2

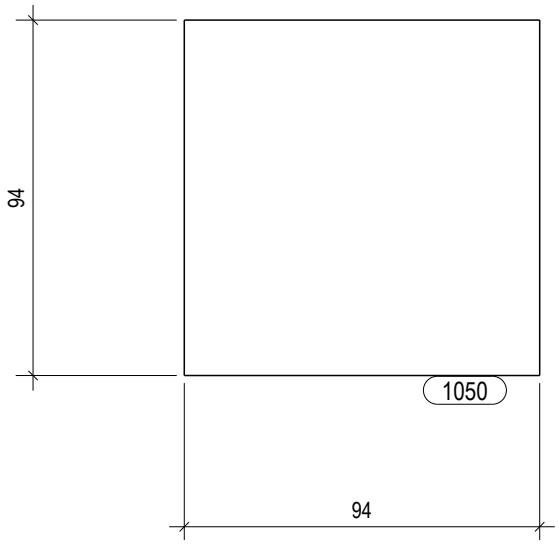

HRVATSKA KOMORA INŽENJERA GRAĐEVINARSTVA
Danijel Ivanušević
dipl.ing.građ.
Ovlašteni inženjer građevinarstva
G 5686

POZICIJA:	1050
Profil	PL10*94
Materijal	S235JR
Komada:	9
Težina (kg)	0.7
Duljina (mm)	94

PROJEKTIRANJE SUDIC d.o.o.
za projektiranje, nadzor i savjetovanje

Stara cesta 20a, Mala Rakovica
10430 Samobor (sjedište)
VII. Južna obala 12, 10000 Zagreb (ured)
tel. 01/ 888 9621
e-mail:
info@projektiranje-sudic.com

REVIZIJA 2:				DATUM REVIZIJE:	
REVIZIJA 1:				DATUM REVIZIJE:	
INVESTITOR:	APITAL d.o.o. Ulica Vladimira Nazora 33	GLAVNI PROJEKTANT:	Natalija Imprić , dipl.ing.arh	DATUM:	03.2022.
GRADEVINA:	PROIZVODNA HALA	PROJEKTANT GLAVNOG PROJEKTA:	Danijel Ivanušević, dipl. ing.	T.D.:	772-2021-IZ
LOKACIJA:	Radnička ulica, k.č.br.3295/24, k.o. Vrbovec VRBOVEC	PROJEKTANT RADIONICKE DOKUMENTACIJE:	Danijel Ivanušević, dipl. ing. građ	MJERILO:	1:2
RAZINA PROJEKTA :	RADIONICKA DOKUMENTACIJA	SURADNIK/CA:	-	BR.PRILOGA:	3.3
SADRŽAJ CRTEŽA:	ELEMENTI KONSTRUKCIJE			LIST:	166

1:5

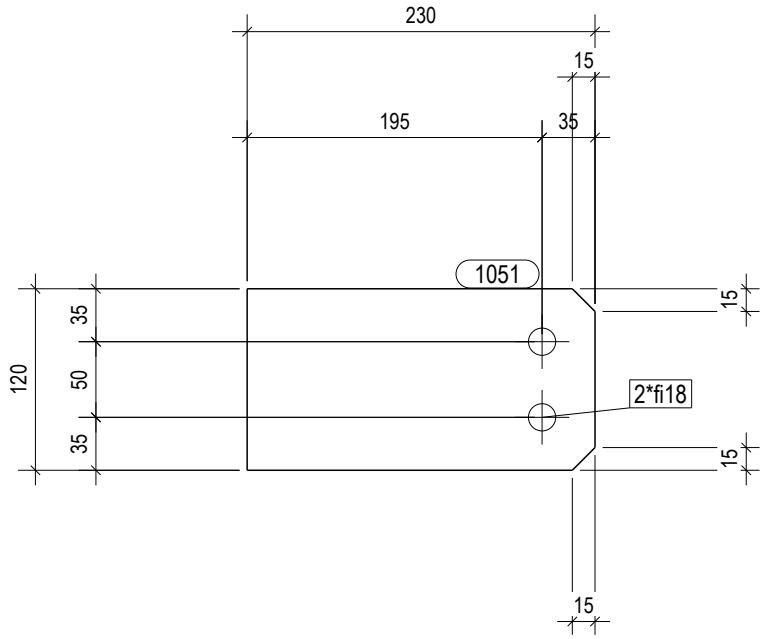

HRVATSKA KOMORA INŽENJERA GRAĐEVINARSTVA
Danijel Ivanušević
dipl.ing.građ.
Ovlašteni inženjer građevinarstva
G 5686

POZICIJA:	1051
Profil	PL10*120
Materijal	S235JR
Komada:	8
Težina (kg)	2.1
Duljina (mm)	230

PROJEKTIRANJE SUDIC d.o.o.
za projektiranje, nadzor i savjetovanje

Stara cesta 20a, Mala Rakovica
10430 Samobor (sjedište)
VII. Južna obala 12, 10000 Zagreb (ured)
tel. 01/ 888 9621
e-mail:
info@projektiranje-sudic.com

REVIZIJA 2:				DATUM REVIZIJE:	
REVIZIJA 1:				DATUM REVIZIJE:	
INVESTITOR:	APITAL d.o.o. Ulica Vladimira Nazora 33	GLAVNI PROJEKTANT:	Natalija Imprić , dipl.ing.arh	DATUM:	03.2022.
GRADEVINA:	PROIZVODNA HALA	PROJEKTANT GLAVNOG PROJEKTA:	Danijel Ivanušević, dipl. ing.	T.D.:	772-2021-IZ
LOKACIJA:	Radnička ulica, k.č.br.3295/24, k.o. Vrbovec VRBOVEC	PROJEKTANT RADIONICKE DOKUMENTACIJE:	Danijel Ivanušević, dipl. ing. građ	MJERILO:	1:5
RAZINA PROJEKTA :	RADIONICKA DOKUMENTACIJA	SURADNIK/CA:	-	BR.PRILOGA:	3.3
SADRŽAJ CRTEŽA:	ELEMENTI KONSTRUKCIJE			LIST:	167

1:5

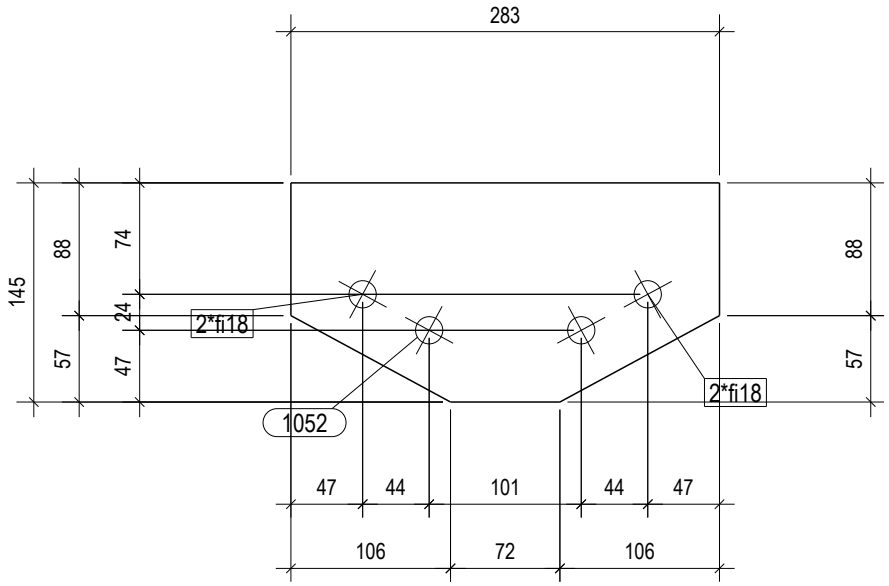

HRVATSKA KOMORA INŽENJERA GRAĐEVINARSTVA
Danijel Ivanušević
dipl.ing.građ.
Ovlašteni inženjer građevinarstva
G 5686

POZICIJA:	1052
Profil	PL10*145
Materijal	S235JR
Komada:	1
Težina (kg)	2.8
Duljina (mm)	283

PROJEKTIRANJE SUDIC d.o.o.
za projektiranje, nadzor i savjetovanje

Stara cesta 20a, Mala Rakovica
10430 Samobor (sjedište)
VII. Južna obala 12, 10000 Zagreb (ured)
tel. 01/ 888 9621
e-mail:
info@projektiranje-sudic.com

REVIZIJA 2:				DATUM REVIZIJE:	
REVIZIJA 1:				DATUM REVIZIJE:	
INVESTITOR:	APITAL d.o.o. Ulica Vladimira Nazora 33	GLAVNI PROJEKTANT:	Natalija Imprić , dipl.ing.arh	DATUM:	03.2022.
GRADEVINA:	PROIZVODNA HALA	PROJEKTANT GLAVNOG PROJEKTA:	Danijel Ivanušević, dipl. ing.	T.D.:	772-2021-IZ
LOKACIJA:	Radnička ulica, k.č.br.3295/24, k.o. Vrbovec VRBOVEC	PROJEKTANT RADIONICKE DOKUMENTACIJE:	Danijel Ivanušević, dipl. ing. građ	MJERILO:	1:5
RAZINA PROJEKTA :	RADIONICKA DOKUMENTACIJA	SURADNIK/CA:	-	BR.PRILOGA:	3.3
SADRŽAJ CRTEŽA:	ELEMENTI KONSTRUKCIJE			LIST:	168

1:5

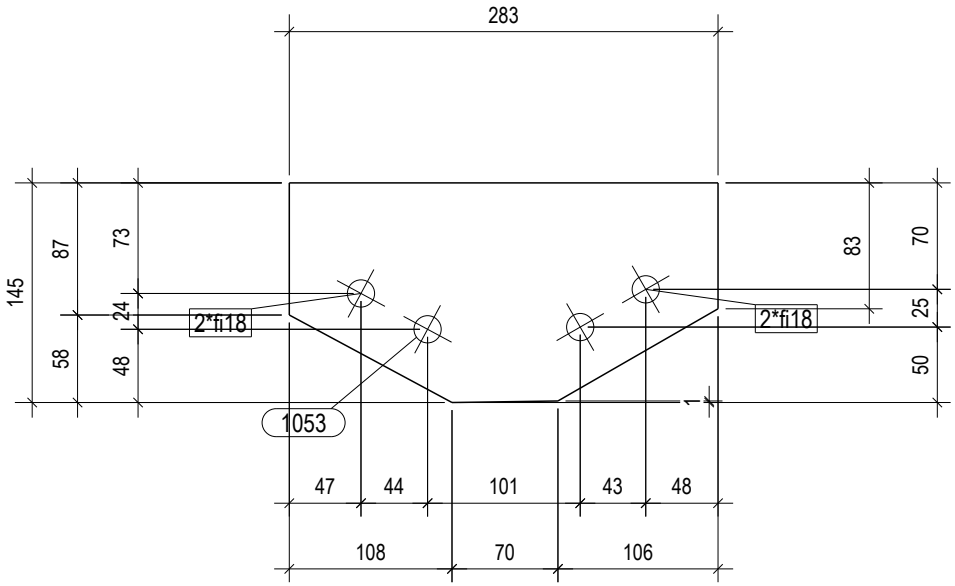

HRVATSKA KOMORA INŽENJERA GRAĐEVINARSTVA
Danijel Ivanušević
dipl.ing.grad.
Ovlašteni inženjer građevinarstva
G 5686

POZICIJA:	1053
Profil	PL10*145
Materijal	S235JR
Komada:	1
Težina (kg)	2.7
Duljina (mm)	283

PROJEKTIRANJE SUDIC d.o.o.
za projektiranje, nadzor i savjetovanje

Stara cesta 20a, Mala Rakovica
10430 Samobor (sjedište)
VII. Južna obala 12, 10000 Zagreb (ured)
tel. 01/ 888 9621
e-mail:
info@projektiranje-sudic.com

REVIZIJA 2:				DATUM REVIZIJE:	
REVIZIJA 1:				DATUM REVIZIJE:	
INVESTITOR:	APITAL d.o.o. Ulica Vladimira Nazora 33	GLAVNI PROJEKTANT:	Natalija Imprić , dipl.ing.arh	DATUM:	03.2022.
GRADEVINA:	PROIZVODNA HALA	PROJEKTANT GLAVNOG PROJEKTA:	Danijel Ivanušević, dipl. ing.	T.D.:	772-2021-IZ
LOKACIJA:	Radnička ulica, k.č.br.3295/24, k.o. Vrbovec VRBOVEC	PROJEKTANT RADIONICKE DOKUMENTACIJE:	Danijel Ivanušević, dipl. ing. građ	MJERILO:	1:5
RAZINA PROJEKTA :	RADIONICKA DOKUMENTACIJA	SURADNIK/CA:	-	BR.PRILOGA:	3.3
SADRŽAJ CRTEŽA:	ELEMENTI KONSTRUKCIJE			LIST:	169

1:5

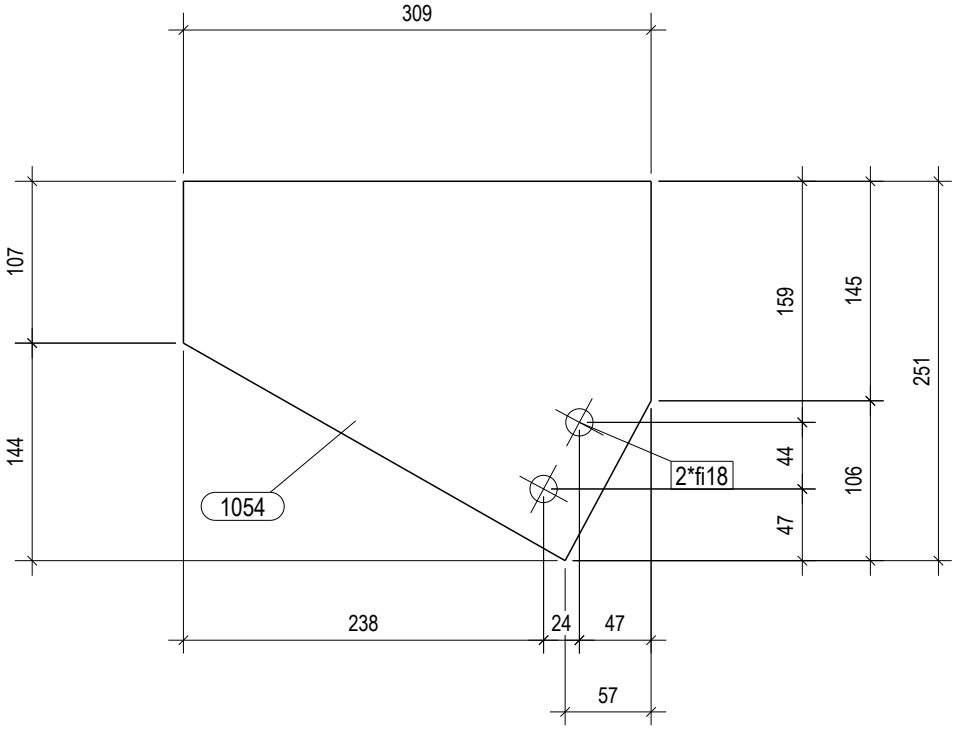

HRVATSKA KOMORA INŽENJERA GRAĐEVINARSTVA
Danijel Ivanušević
dipl.ing.građ.
Ovlašteni inženjer građevinarstva
G 5686

POZICIJA:	1054
Profil	PL10*251
Materijal	S235JR
Komada:	1
Težina (kg)	4.4
Duljina (mm)	309

PROJEKTIRANJE SUDIC d.o.o.
za projektiranje, nadzor i savjetovanje

Stara cesta 20a, Mala Rakovica
10430 Samobor (sjedište)
VII. Južna obala 12, 10000 Zagreb (ured)
tel. 01/ 888 9621
e-mail:
info@projektiranje-sudic.com

REVIZIJA 2:				DATUM REVIZIJE:	
REVIZIJA 1:				DATUM REVIZIJE:	
INVESTITOR:	APITAL d.o.o. Ulica Vladimira Nazora 33	GLAVNI PROJEKTANT:	Natalija Imprić , dipl.ing.arh	DATUM:	03.2022.
GRADEVINA:	PROIZVODNA HALA	PROJEKTANT GLAVNOG PROJEKTA:	Danijel Ivanušević, dipl. ing.	T.D.:	772-2021-IZ
LOKACIJA:	Radnička ulica, k.č.br.3295/24, k.o. Vrbovec VRBOVEC	PROJEKTANT RADIONICKE DOKUMENTACIJE:	Danijel Ivanušević, dipl. ing. građ	MJERILO:	1:5
RAZINA PROJEKTA :	RADIONICKA DOKUMENTACIJA	SURADNIK/CA:	-	BR.PRILOGA:	3.3
SADRŽAJ CRTEŽA:	ELEMENTI KONSTRUKCIJE			LIST:	170

1:5

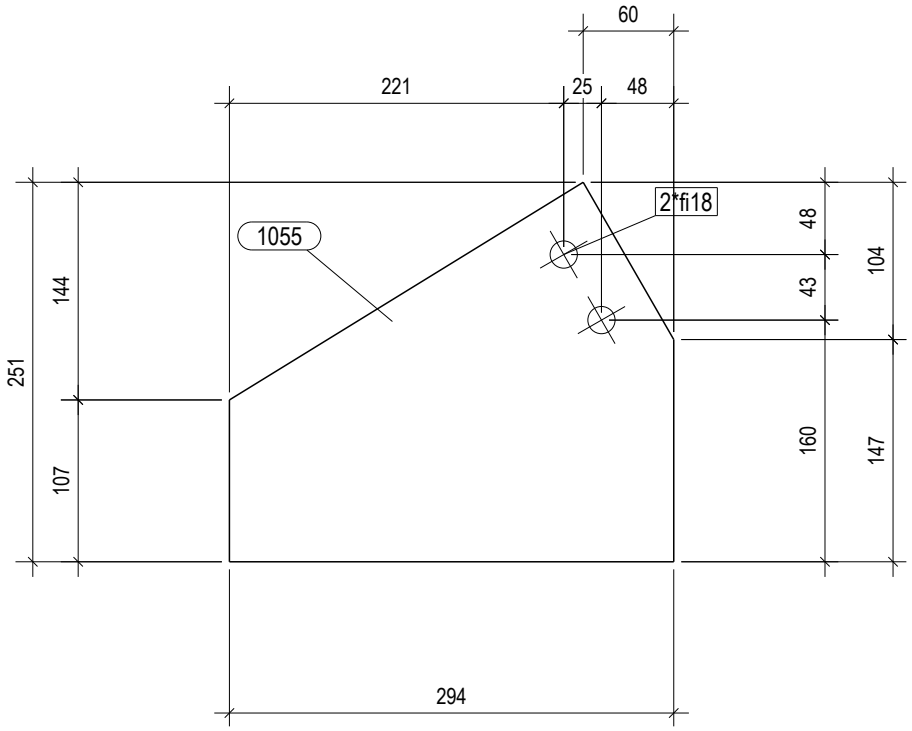

HRVATSKA KOMORA INŽENJERA GRAĐEVINARSTVA
Danijel Ivanušević
dipl.ing.grad.
Ovlašteni inženjer građevinarstva
G 5686

POZICIJA:	1055
Profil	PL10*251
Materijal	S235JR
Komada:	1
Težina (kg)	4.2
Duljina (mm)	294

PROJEKTIRANJE SUDIC d.o.o.
za projektiranje, nadzor i savjetovanje

Stara cesta 20a, Mala Rakovica
10430 Samobor (sjedište)
VII. Južna obala 12, 10000 Zagreb (ured)
tel. 01/ 888 9621
e-mail:
info@projektiranje-sudic.com

REVIZIJA 2:				DATUM REVIZIJE:	
REVIZIJA 1:				DATUM REVIZIJE:	
INVESTITOR:	APITAL d.o.o. Ulica Vladimira Nazora 33	GLAVNI PROJEKTANT:	Natalija Imprić , dipl.ing.arh	DATUM:	03.2022.
GRADEVINA:	PROIZVODNA HALA	PROJEKTANT GLAVNOG PROJEKTA:	Danijel Ivanušević, dipl. ing.	T.D.:	772-2021-IZ
LOKACIJA:	Radnička ulica, k.č.br.3295/24, k.o. Vrbovec VRBOVEC	PROJEKTANT RADIONICKE DOKUMENTACIJE:	Danijel Ivanušević, dipl. ing. građ	MJERILO:	1:5
RAZINA PROJEKTA :	RADIONICKA DOKUMENTACIJA	SURADNIK/CA:	-	BR.PRILOGA:	3.3
SADRŽAJ CRTEŽA:	ELEMENTI KONSTRUKCIJE			LIST:	171

1:5

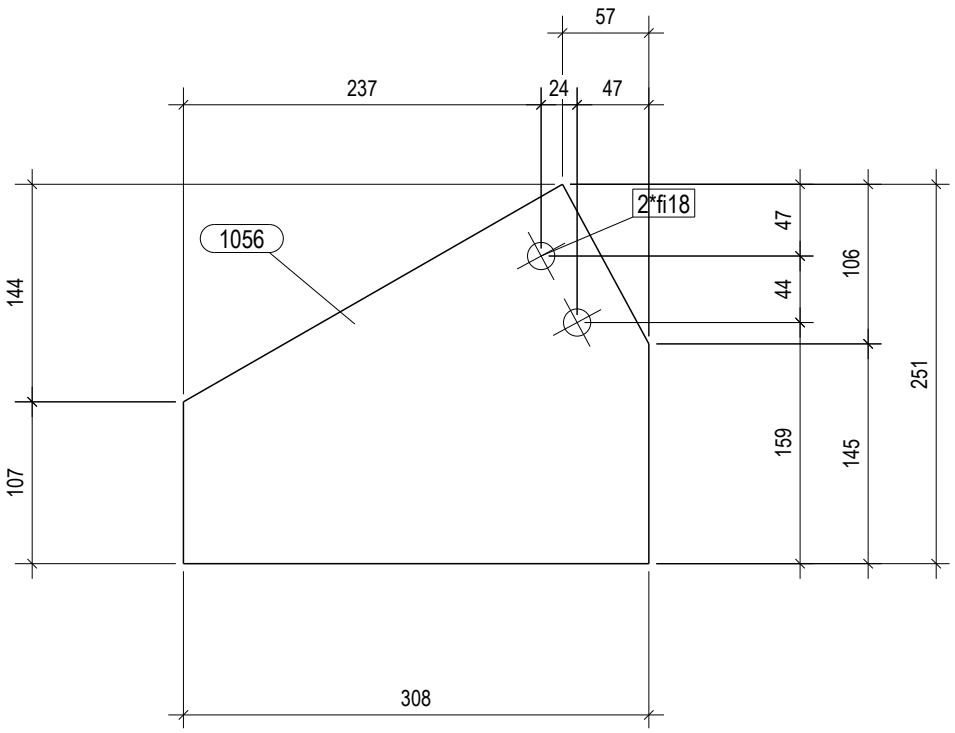

HRVATSKA KOMORA INŽENJERA GRAĐEVINARSTVA
Danijel Ivanušević
dipl.ing.građ.
Ovlašteni inženjer građevinarstva
G 5686

POZICIJA:	1056
Profil	PL10*251
Materijal	S235JR
Komada:	2
Težina (kg)	4.4
Duljina (mm)	308

PROJEKTIRANJE SUDIC d.o.o.
za projektiranje, nadzor i savjetovanje

Stara cesta 20a, Mala Rakovica
10430 Samobor (sjedište)
VII. Južna obala 12, 10000 Zagreb (ured)
tel. 01/ 888 9621
e-mail:
info@projektiranje-sudic.com

REVIZIJA 2:				DATUM REVIZIJE:	
REVIZIJA 1:				DATUM REVIZIJE:	
INVESTITOR:	APITAL d.o.o. Ulica Vladimira Nazora 33	GLAVNI PROJEKTANT:	Natalija Imprić , dipl.ing.arh	DATUM:	03.2022.
GRADEVINA:	PROIZVODNA HALA	PROJEKTANT GLAVNOG PROJEKTA:	Danijel Ivanušević, dipl. ing.	T.D.:	772-2021-IZ
LOKACIJA:	Radnička ulica, k.č.br.3295/24, k.o. Vrbovec VRBOVEC	PROJEKTANT RADIONICKE DOKUMENTACIJE:	Danijel Ivanušević, dipl. ing. građ	MJERILO:	1:5
RAZINA PROJEKTA :	RADIONICKA DOKUMENTACIJA	SURADNIK/CA:	-	BR.PRILOGA:	3.3
SADRŽAJ CRTEŽA:	ELEMENTI KONSTRUKCIJE			LIST:	172

1:2

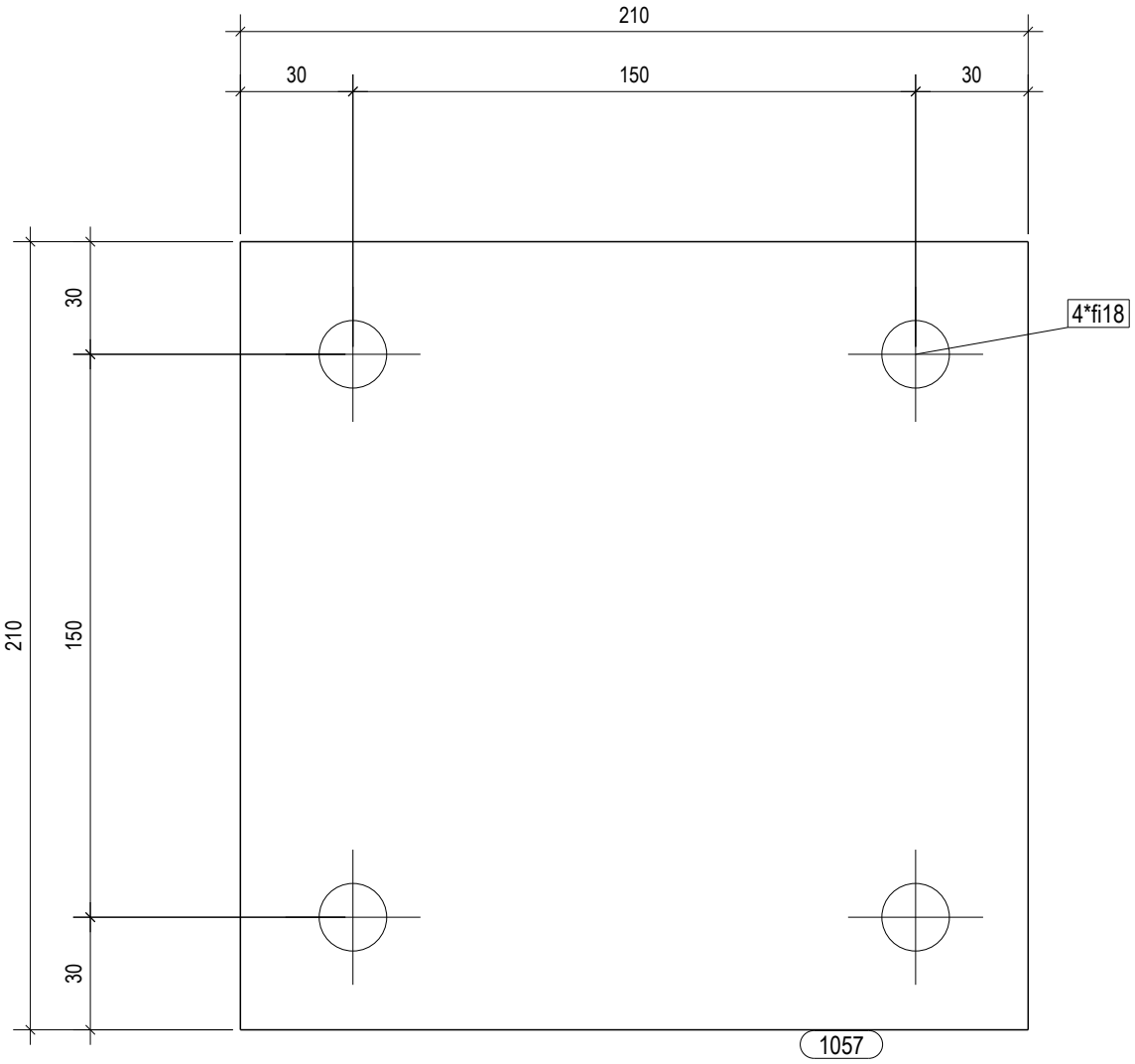

HRVATSKA KOMORA INŽENJERA GRAĐEVINARSTVA
Danijel Ivanušević
dipl.ing.građ.
Ovlašteni inženjer građevinarstva
G 5686

POZICIJA:	1057
Profil	PL10*210
Materijal	S235JR
Komada:	9
Težina (kg)	3.5
Duljina (mm)	210

PROJEKTIRANJE SUDIC d.o.o.
za projektiranje, nadzor i savjetovanje

Stara cesta 20a, Mala Rakovica
10430 Samobor (sjedište)
VII. Južna obala 12, 10000 Zagreb (ured)
tel. 01/ 888 9621
e-mail:
info@projektiranje-sudic.com

REVIZIJA 2:				DATUM REVIZIJE:	
REVIZIJA 1:				DATUM REVIZIJE:	
INVESTITOR:	APITAL d.o.o. Ulica Vladimira Nazora 33	GLAVNI PROJEKTANT:	Natalija Imprić , dipl.ing.arh	DATUM:	03.2022.
GRADEVINA:	PROIZVODNA HALA	PROJEKTANT GLAVNOG PROJEKTA:	Danijel Ivanušević, dipl. ing.	T.D.:	772-2021-IZ
LOKACIJA:	Radnička ulica, k.č.br.3295/24, k.o. Vrbovec VRBOVEC	PROJEKTANT RADIONICKE DOKUMENTACIJE:	Danijel Ivanušević, dipl. ing. građ	MJERILO:	1:2
RAZINA PROJEKTA :	RADIONICKA DOKUMENTACIJA	SURADNIK/CA:	-	BR.PRILOGA:	3.3
SADRŽAJ CRTEŽA:	ELEMENTI KONSTRUKCIJE			LIST:	173

1:2

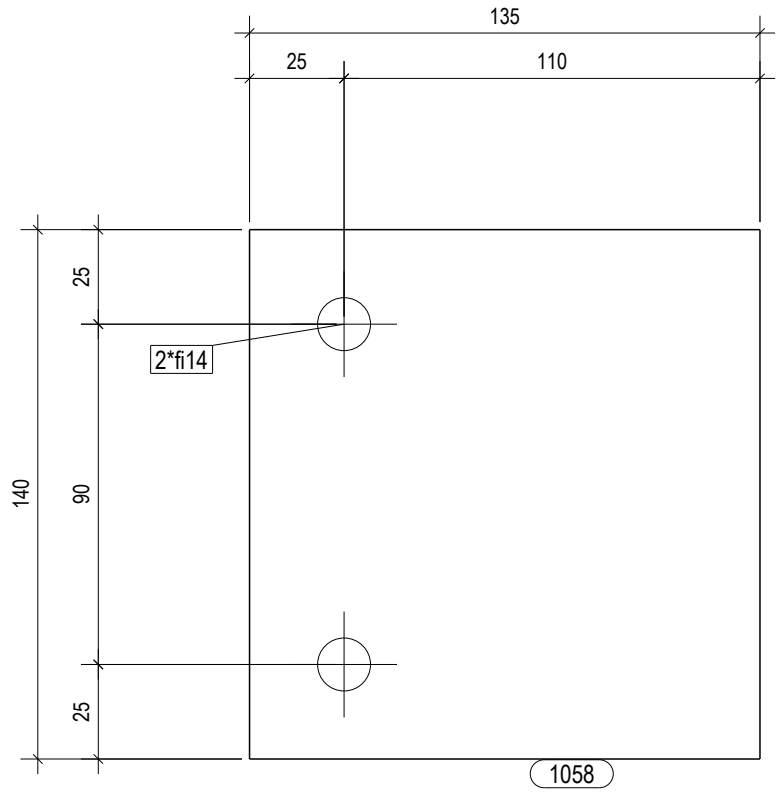

HRVATSKA KOMORA INŽENJERA GRAĐEVINARSTVA
Danijel Ivanušević
dipl.ing.grad.
Ovlašteni inženjer građevinarstva
G 5686

POZICIJA:	1058
Profil	PL10*140
Materijal	S355J0
Komada:	9
Težina (kg)	1.5
Duljina (mm)	135

PROJEKTIRANJE SUDIC d.o.o.
za projektiranje, nadzor i savjetovanje

Stara cesta 20a, Mala Rakovica
10430 Samobor (sjedište)
VII. Južna obala 12, 10000 Zagreb (ured)
tel. 01/ 888 9621
e-mail:
info@projektiranje-sudic.com

REVIZIJA 2:				DATUM REVIZIJE:	
REVIZIJA 1:				DATUM REVIZIJE:	
INVESTITOR:	APITAL d.o.o. Ulica Vladimira Nazora 33	GLAVNI PROJEKTANT:	Natalija Imprić , dipl.ing.arh	DATUM:	03.2022.
GRADEVINA:	PROIZVODNA HALA	PROJEKTANT GLAVNOG PROJEKTA:	Danijel Ivanušević, dipl. ing.	T.D.:	772-2021-IZ
LOKACIJA:	Radnička ulica, k.č.br.3295/24, k.o. Vrbovec VRBOVEC	PROJEKTANT RADIONICKE DOKUMENTACIJE:	Danijel Ivanušević, dipl. ing. građ	MJERILO:	1:2
RAZINA PROJEKTA :	RADIONICKA DOKUMENTACIJA	SURADNIK/CA:	-	BR.PRILOGA:	3.3
SADRŽAJ CRTEŽA:	ELEMENTI KONSTRUKCIJE			LIST:	174

1:2

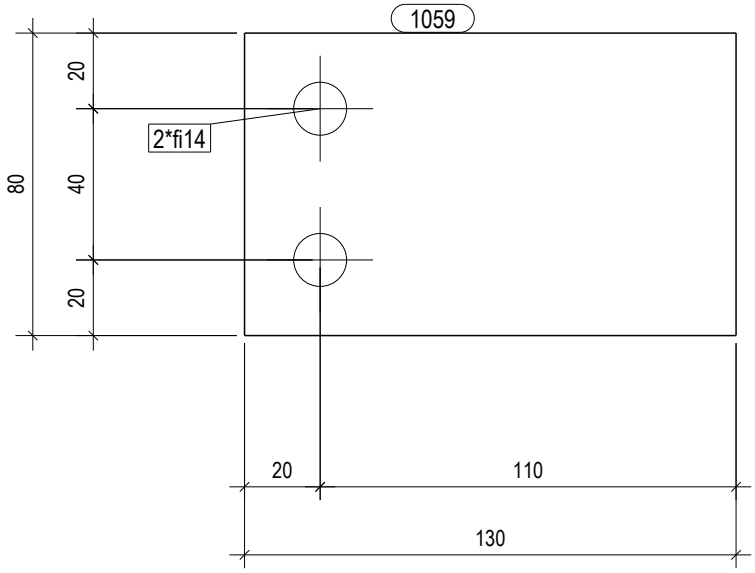

HRVATSKA KOMORA INŽENJERA GRAĐEVINARSTVA
Danijel Ivanušević
dipl.ing.građ.
Ovlašteni inženjer građevinarstva
G 5686

POZICIJA:	1059
Profil	PL10*80
Materijal	S235JR
Komada:	17
Težina (kg)	0.8
Duljina (mm)	130

PROJEKTIRANJE SUDIC d.o.o.
za projektiranje, nadzor i savjetovanje

Stara cesta 20a, Mala Rakovica
10430 Samobor (sjedište)
VII. Južna obala 12, 10000 Zagreb (ured)
tel. 01/ 888 9621
e-mail:
info@projektiranje-sudic.com

REVIZIJA 2:				DATUM REVIZIJE:	
REVIZIJA 1:				DATUM REVIZIJE:	
INVESTITOR:	APITAL d.o.o. Ulica Vladimira Nazora 33	GLAVNI PROJEKTANT:	Natalija Imprić , dipl.ing.arh	DATUM:	03.2022.
GRADEVINA:	PROIZVODNA HALA	PROJEKTANT GLAVNOG PROJEKTA:	Danijel Ivanušević, dipl. ing.	T.D.:	772-2021-IZ
LOKACIJA:	Radnička ulica, k.č.br.3295/24, k.o. Vrbovec VRBOVEC	PROJEKTANT RADIONICKE DOKUMENTACIJE:	Danijel Ivanušević, dipl. ing. građ	MJERILO:	1:2
RAZINA PROJEKTA :	RADIONICKA DOKUMENTACIJA	SURADNIK/CA:	-	BR.PRILOGA:	3.3
SADRŽAJ CRTEŽA:	ELEMENTI KONSTRUKCIJE			LIST:	175

1:2

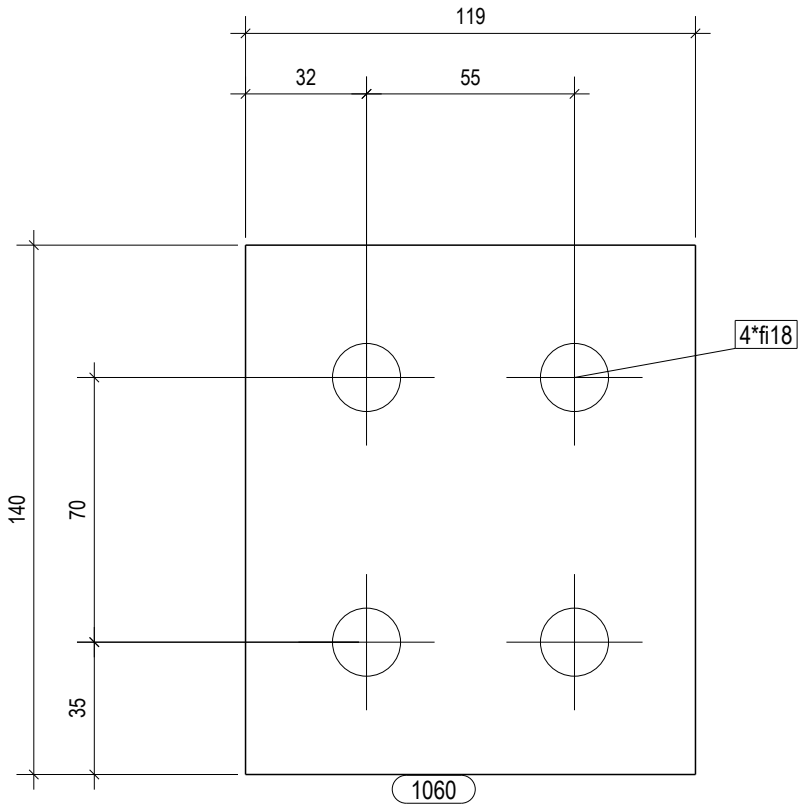

HRVATSKA KOMORA INŽENJERA GRAĐEVINARSTVA
Danijel Ivanušević
dipl.ing.građ.
Ovlašteni inženjer građevinarstva
G 5686

POZICIJA:	1060
Profil	PL20*140
Materijal	S235JR
Komada:	2
Težina (kg)	2.6
Duljina (mm)	119

PROJEKTIRANJE SUDIC d.o.o.
za projektiranje, nadzor i savjetovanje

Stara cesta 20a, Mala Rakovica
10430 Samobor (sjedište)
VII. Južna obala 12, 10000 Zagreb (ured)
tel. 01/ 888 9621
e-mail:
info@projektiranje-sudic.com

REVIZIJA 2:				DATUM REVIZIJE:	
REVIZIJA 1:				DATUM REVIZIJE:	
INVESTITOR:	APITAL d.o.o. Ulica Vladimira Nazora 33	GLAVNI PROJEKTANT:	Natalija Imprić , dipl.ing.arh	DATUM:	03.2022.
GRADEVINA:	PROIZVODNA HALA	PROJEKTANT GLAVNOG PROJEKTA:	Danijel Ivanušević, dipl. ing.	T.D.:	772-2021-IZ
LOKACIJA:	Radnička ulica, k.č.br.3295/24, k.o. Vrbovec VRBOVEC	PROJEKTANT RADIONICKE DOKUMENTACIJE:	Danijel Ivanušević, dipl. ing. građ	MJERILO:	1:2
RAZINA PROJEKTA :	RADIONICKA DOKUMENTACIJA	SURADNIK/CA:	-	BR.PRILOGA:	3.3
SADRŽAJ CRTEŽA:	ELEMENTI KONSTRUKCIJE			LIST:	176

1:2

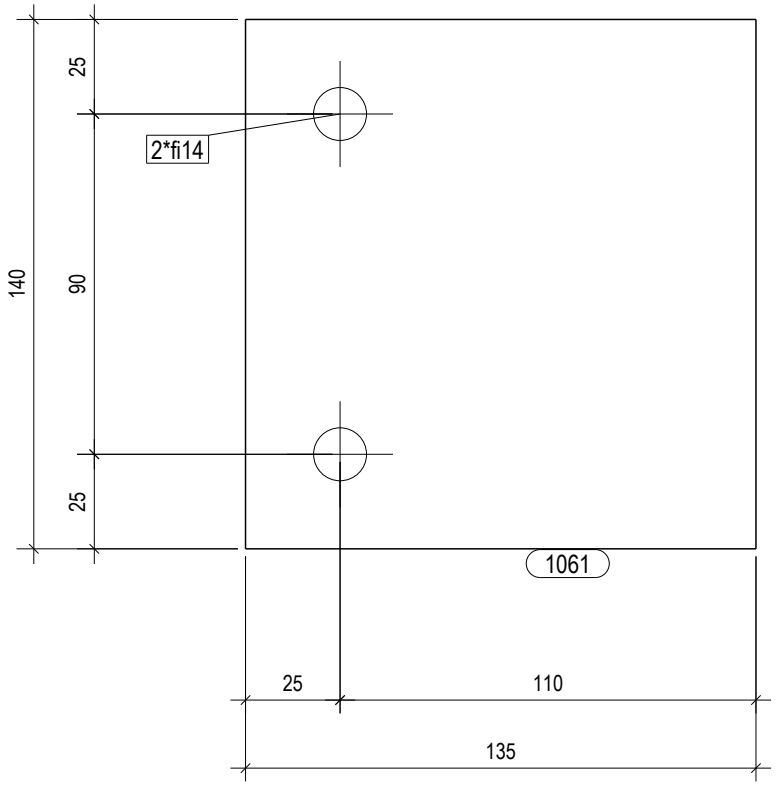

HRVATSKA KOMORA INŽENJERA GRAĐEVINARSTVA
Danijel Ivanuševic
dipl.ing.građ.
Ovlašteni inženjer građevinarstva
G 5686

POZICIJA:	1061
Profil	PL10*140
Materijal	S235JR
Komada:	2
Težina (kg)	1.5
Duljina (mm)	135

PROJEKTIRANJE SUDIC d.o.o.
za projektiranje, nadzor i savjetovanje

Stara cesta 20a, Mala Rakovica
10430 Samobor (sjedište)
VII. Južna obala 12, 10000 Zagreb (ured)
tel. 01/ 888 9621
e-mail:
info@projektiranje-sudic.com

REVIZIJA 2:				DATUM REVIZIJE:	
REVIZIJA 1:				DATUM REVIZIJE:	
INVESTITOR:	APITAL d.o.o. Ulica Vladimira Nazora 33	GLAVNI PROJEKTANT:	Natalija Imprić , dipl.ing.arh	DATUM:	03.2022.
GRADEVINA:	PROIZVODNA HALA	PROJEKTANT GLAVNOG PROJEKTA:	Danijel Ivanušević, dipl. ing.	T.D.:	772-2021-IZ
LOKACIJA:	Radnička ulica, k.č.br.3295/24, k.o. Vrbovec VRBOVEC	PROJEKTANT RADIONICKE DOKUMENTACIJE:	Danijel Ivanušević, dipl. ing. građ	MJERILO:	1:2
RAZINA PROJEKTA :	RADIONICKA DOKUMENTACIJA	SURADNIK/CA:	-	BR.PRILOGA:	3.3
SADRŽAJ CRTEŽA:	ELEMENTI KONSTRUKCIJE			LIST:	177

1:2

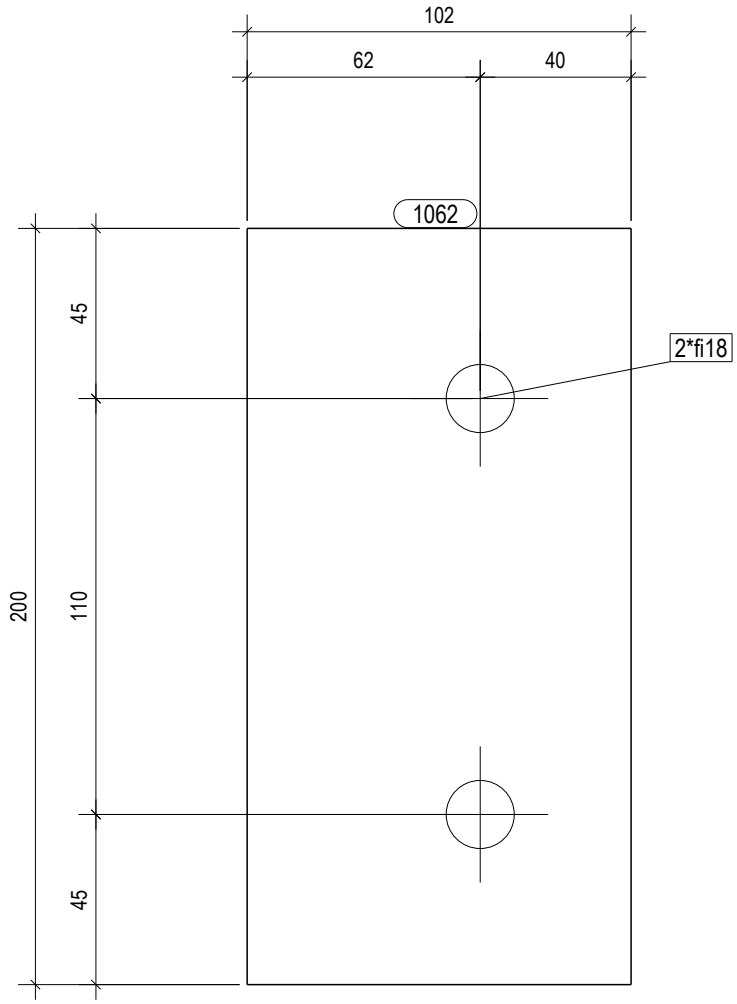

HRVATSKA KOMORA INŽENJERA GRAĐEVINARSTVA
Danijel Ivanušević
dipl.ing.građ.
Ovlašteni inženjer građevinarstva
G 5686

POZICIJA:	1062
Profil	PL200*10
Materijal	S355J0
Komada:	2
Težina (kg)	1.6
Duljina (mm)	102

PROJEKTIRANJE SUDIC d.o.o.
za projektiranje, nadzor i savjetovanje

Stara cesta 20a, Mala Rakovica
10430 Samobor (sjedište)
VII. Južna obala 12, 10000 Zagreb (ured)
tel. 01/ 888 9621
e-mail:
info@projektiranje-sudic.com

REVIZIJA 2:				DATUM REVIZIJE:	
REVIZIJA 1:				DATUM REVIZIJE:	
INVESTITOR:	APITAL d.o.o. Ulica Vladimira Nazora 33	GLAVNI PROJEKTANT:	Natalija Imprić , dipl.ing.arh	DATUM:	03.2022.
GRADEVINA:	PROIZVODNA HALA	PROJEKTANT GLAVNOG PROJEKTA:	Danijel Ivanušević, dipl. ing.	T.D.:	772-2021-IZ
LOKACIJA:	Radnička ulica, k.č.br.3295/24, k.o. Vrbovec VRBOVEC	PROJEKTANT RADIONICKE DOKUMENTACIJE:	Danijel Ivanušević, dipl. ing. građ	MJERILO:	1:2
RAZINA PROJEKTA :	RADIONICKA DOKUMENTACIJA	SURADNIK/CA:	-	BR.PRILOGA:	3.3
SADRŽAJ CRTEŽA:	ELEMENTI KONSTRUKCIJE			LIST:	178

1:2

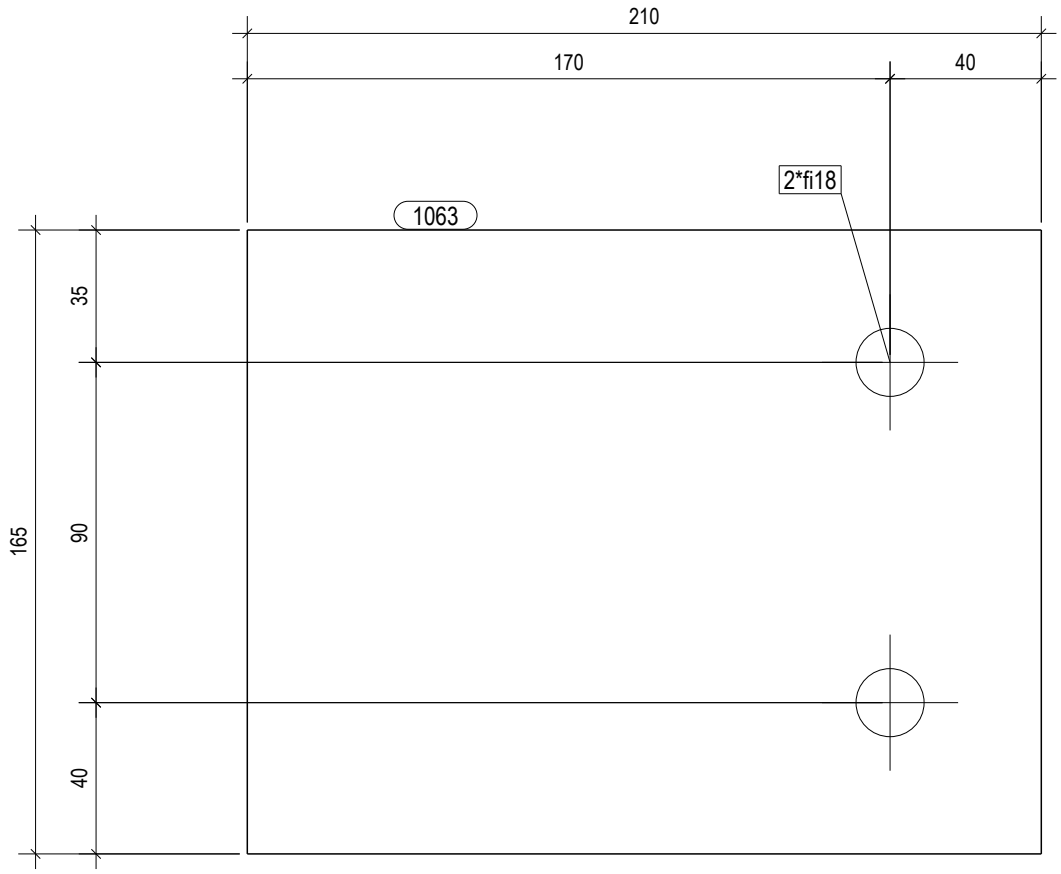

HRVATSKA KOMORA INŽENJERA GRAĐEVINARSTVA
Danijel Ivanušević
dipl.ing.građ.
Ovlašteni inženjer građevinarstva
G 5686

POZICIJA:	1063
Profil	PL10*165
Materijal	S355J0
Komada:	2
Težina (kg)	2.7
Duljina (mm)	210

PROJEKTIRANJE SUDIC d.o.o.
za projektiranje, nadzor i savjetovanje

Stara cesta 20a, Mala Rakovica
10430 Samobor (sjedište)
VII. Južna obala 12, 10000 Zagreb (ured)
tel. 01/ 888 9621
e-mail:
info@projektiranje-sudic.com

REVIZIJA 2:				DATUM REVIZIJE:	
REVIZIJA 1:				DATUM REVIZIJE:	
INVESTITOR:	APITAL d.o.o. Ulica Vladimira Nazora 33	GLAVNI PROJEKTANT:	Natalija Imprić , dipl.ing.arh	DATUM:	03.2022.
GRADEVINA:	PROIZVODNA HALA	PROJEKTANT GLAVNOG PROJEKTA:	Danijel Ivanušević, dipl. ing.	T.D.:	772-2021-IZ
LOKACIJA:	Radnička ulica, k.č.br.3295/24, k.o. Vrbovec VRBOVEC	PROJEKTANT RADIONICKE DOKUMENTACIJE:	Danijel Ivanušević, dipl. ing. građ	MJERILO:	1:2
RAZINA PROJEKTA :	RADIONICKA DOKUMENTACIJA	SURADNIK/CA:	-	BR.PRILOGA:	3.3
SADRŽAJ CRTEŽA:	ELEMENTI KONSTRUKCIJE			LIST:	179

1:5

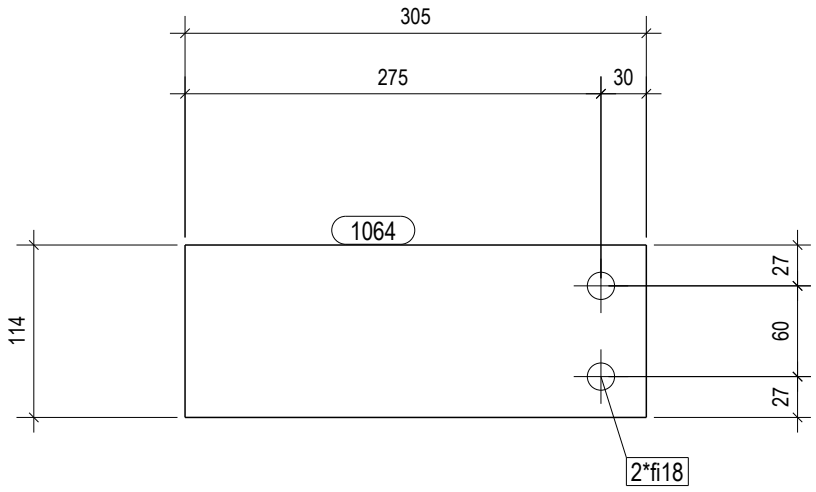

HRVATSKA KOMORA INŽENJERA GRAĐEVINARSTVA
Danijel Ivanušević
dipl.ing.građ.
Ovlašteni inženjer građevinarstva
G 5686

POZICIJA:	1064
Profil	PL10*114
Materijal	S235JR
Komada:	6
Težina (kg)	2.7
Duljina (mm)	305

PROJEKTIRANJE SUDIC d.o.o.
za projektiranje, nadzor i savjetovanje

Stara cesta 20a, Mala Rakovica
10430 Samobor (sjedište)
VII. Južna obala 12, 10000 Zagreb (ured)
tel. 01/ 888 9621
e-mail:
info@projektiranje-sudic.com

REVIZIJA 2:				DATUM REVIZIJE:	
REVIZIJA 1:				DATUM REVIZIJE:	
INVESTITOR:	APITAL d.o.o. Ulica Vladimira Nazora 33	GLAVNI PROJEKTANT:	Natalija Imprić , dipl.ing.arh	DATUM:	03.2022.
GRADEVINA:	PROIZVODNA HALA	PROJEKTANT GLAVNOG PROJEKTA:	Danijel Ivanušević, dipl. ing.	T.D.:	772-2021-IZ
LOKACIJA:	Radnička ulica, k.č.br.3295/24, k.o. Vrbovec VRBOVEC	PROJEKTANT RADIONICKE DOKUMENTACIJE:	Danijel Ivanušević, dipl. ing. građ	MJERILO:	1:5
RAZINA PROJEKTA :	RADIONICKA DOKUMENTACIJA	SURADNIK/CA:	-	BR.PRILOGA:	3.3
SADRŽAJ CRTEŽA:	ELEMENTI KONSTRUKCIJE			LIST:	180

1:5

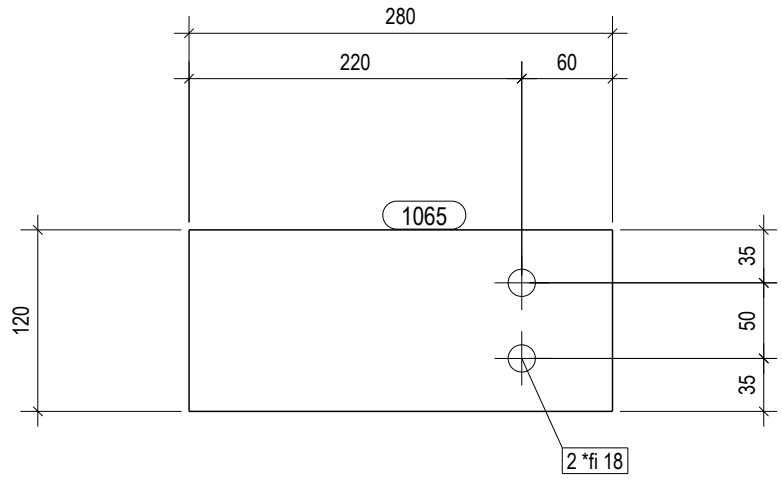

HRVATSKA KOMORA INŽENJERA GRAĐEVINARSTVA
Danijel Ivanušević
dipl.ing.građ.
Ovlašteni inženjer građevinarstva
G 5686

POZICIJA:	1065
Profil	PL10*120
Materijal	S355J0
Komada:	1
Težina (kg)	2.6
Duljina (mm)	280

PROJEKTIRANJE SUDIC d.o.o.
za projektiranje, nadzor i savjetovanje

Stara cesta 20a, Mala Rakovica
10430 Samobor (sjedište)
VII. Južna obala 12, 10000 Zagreb (ured)
tel. 01/ 888 9621
e-mail:
info@projektiranje-sudic.com

REVIZIJA 2:				DATUM REVIZIJE:	
REVIZIJA 1:				DATUM REVIZIJE:	
INVESTITOR:	APITAL d.o.o. Ulica Vladimira Nazora 33	GLAVNI PROJEKTANT:	Natalija Imprić , dipl.ing.arh	DATUM:	03.2022.
GRADEVINA:	PROIZVODNA HALA	PROJEKTANT GLAVNOG PROJEKTA:	Danijel Ivanušević, dipl. ing.	T.D.:	772-2021-IZ
LOKACIJA:	Radnička ulica, k.č.br.3295/24, k.o. Vrbovec VRBOVEC	PROJEKTANT RADIONICKE DOKUMENTACIJE:	Danijel Ivanušević, dipl. ing. građ	MJERILO:	1:5
RAZINA PROJEKTA :	RADIONICKA DOKUMENTACIJA	SURADNIK/CA:	-	BR.PRILOGA:	3.3
SADRŽAJ CRTEŽA:	ELEMENTI KONSTRUKCIJE			LIST:	181

1:2

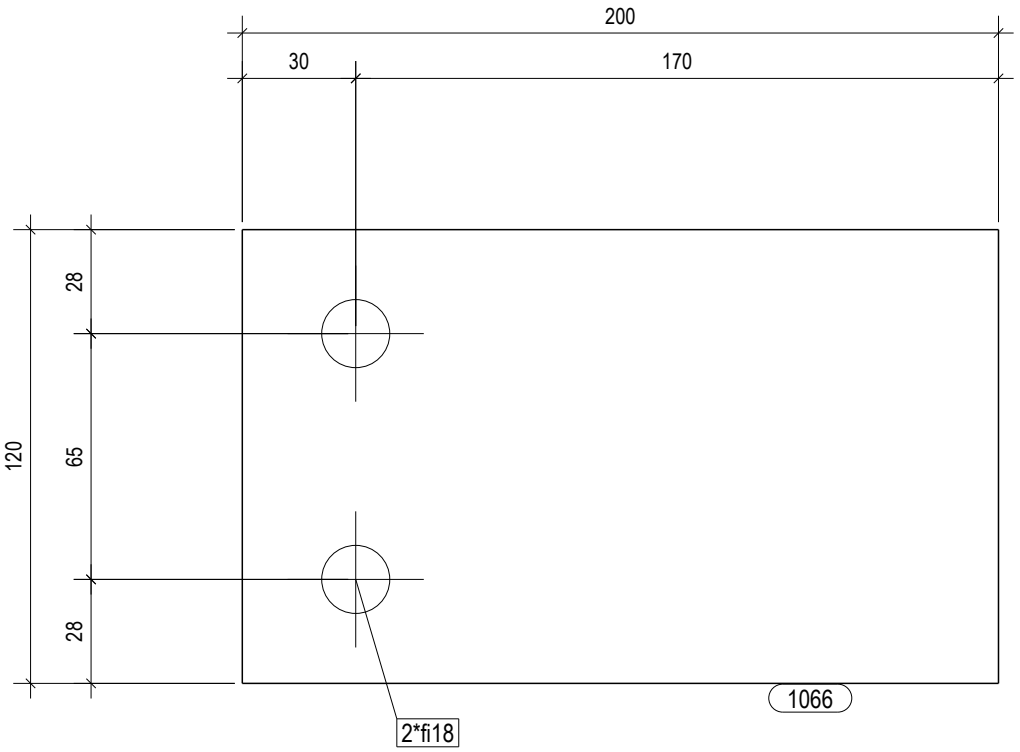

HRVATSKA KOMORA INŽENJERA GRAĐEVINARSTVA
Danijel Ivanušević
dipl.ing.građ.
Ovlašteni inženjer građevinarstva
G 5686

POZICIJA:	1066
Profil	PL10*120
Materijal	S355J0
Komada:	7
Težina (kg)	1.9
Duljina (mm)	200

PROJEKTIRANJE SUDIC d.o.o.
za projektiranje, nadzor i savjetovanje

Stara cesta 20a, Mala Rakovica
10430 Samobor (sjedište)
VII. Južna obala 12, 10000 Zagreb (ured)
tel. 01/ 888 9621
e-mail:
info@projektiranje-sudic.com

REVIZIJA 2:				DATUM REVIZIJE:	
REVIZIJA 1:				DATUM REVIZIJE:	
INVESTITOR:	APITAL d.o.o. Ulica Vladimira Nazora 33	GLAVNI PROJEKTANT:	Natalija Imprić , dipl.ing.arh	DATUM:	03.2022.
GRADEVINA:	PROIZVODNA HALA	PROJEKTANT GLAVNOG PROJEKTA:	Danijel Ivanušević, dipl. ing.	T.D.:	772-2021-IZ
LOKACIJA:	Radnička ulica, k.č.br.3295/24, k.o. Vrbovec VRBOVEC	PROJEKTANT RADIONICKE DOKUMENTACIJE:	Danijel Ivanušević, dipl. ing. građ	MJERILO:	1:2
RAZINA PROJEKTA :	RADIONICKA DOKUMENTACIJA	SURADNIK/CA:	-	BR.PRILOGA:	3.3
SADRŽAJ CRTEŽA:	ELEMENTI KONSTRUKCIJE			LIST:	182

1:2

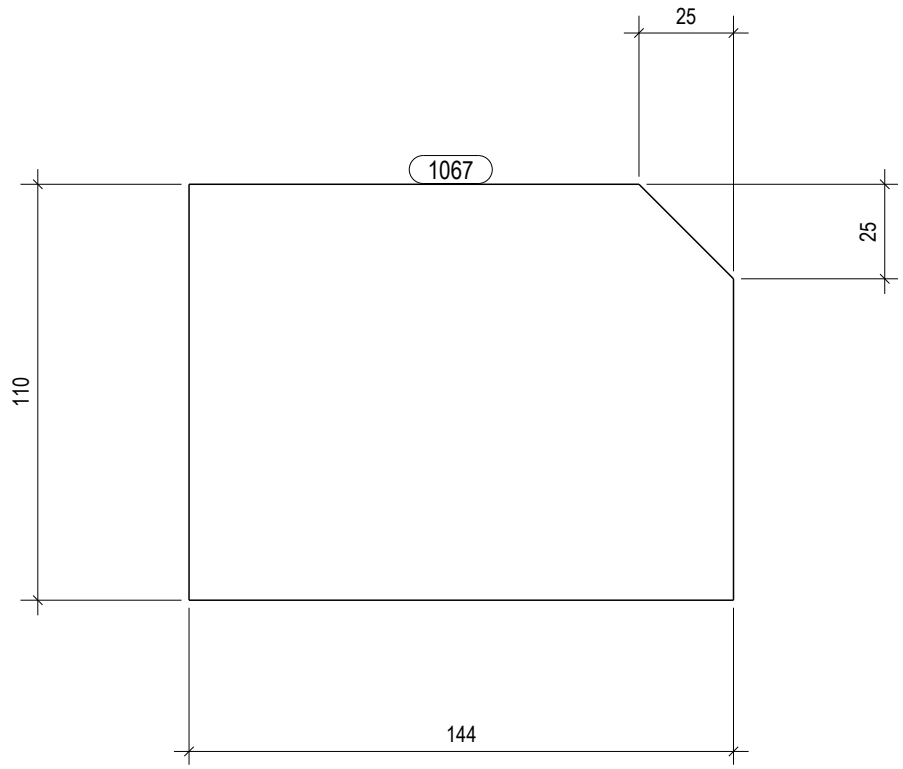

HRVATSKA KOMORA INŽENJERA GRAĐEVINARSTVA
Danijel Ivanušević
dipl.ing.građ.
Ovlašteni inženjer građevinarstva
G 5686

POZICIJA:	1067
Profil	PL10*110
Materijal	S235JR
Komada:	1
Težina (kg)	1.2
Duljina (mm)	144

PROJEKTIRANJE SUDIC d.o.o.
za projektiranje, nadzor i savjetovanje

Stara cesta 20a, Mala Rakovica
10430 Samobor (sjedište)
VII. Južna obala 12, 10000 Zagreb (ured)
tel. 01/ 888 9621
e-mail:
info@projektiranje-sudic.com

REVIZIJA 2:				DATUM REVIZIJE:	
REVIZIJA 1:				DATUM REVIZIJE:	
INVESTITOR:	APITAL d.o.o. Ulica Vladimira Nazora 33	GLAVNI PROJEKTANT:	Natalija Imprić , dipl.ing.arh	DATUM:	03.2022.
GRADEVINA:	PROIZVODNA HALA	PROJEKTANT GLAVNOG PROJEKTA:	Danijel Ivanušević, dipl. ing.	T.D.:	772-2021-IZ
LOKACIJA:	Radnička ulica, k.č.br.3295/24, k.o. Vrbovec VRBOVEC	PROJEKTANT RADIONICKE DOKUMENTACIJE:	Danijel Ivanušević, dipl. ing. građ	MJERILO:	1:2
RAZINA PROJEKTA :	RADIONICKA DOKUMENTACIJA	SURADNIK/CA:	-	BR.PRILOGA:	3.3
SADRŽAJ CRTEŽA:	ELEMENTI KONSTRUKCIJE			LIST:	183

1:2

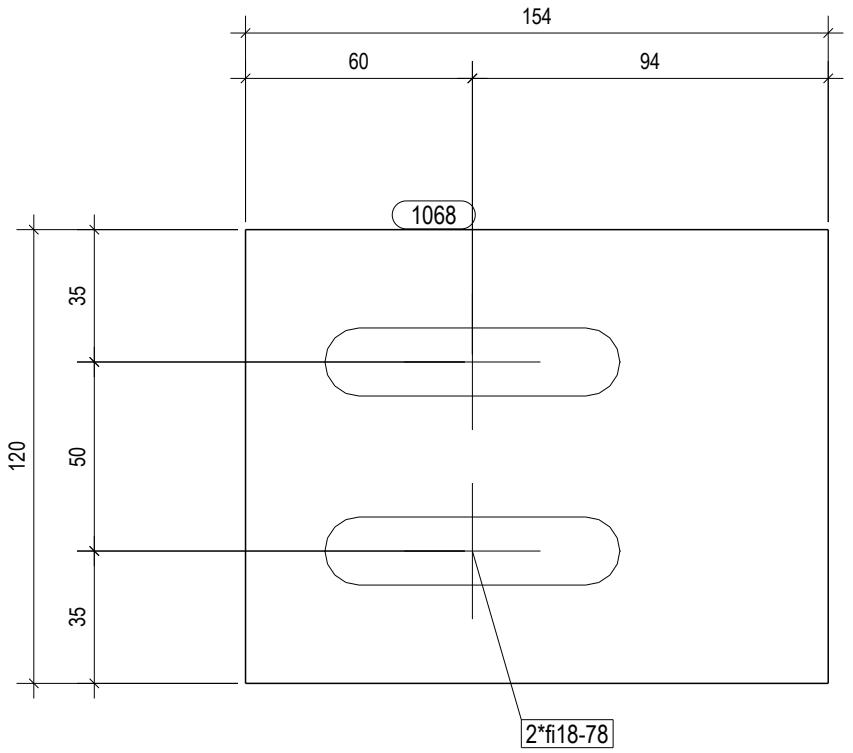

HRVATSKA KOMORA INŽENJERA GRAĐEVINARSTVA
Danijel Ivanušević
dipl.ing.grad.
Ovlašteni inženjer građevinarstva
G 5686

POZICIJA:	1068
Profil	PL10*120
Materijal	S355J0
Komada:	1
Težina (kg)	1.5
Duljina (mm)	154

PROJEKTIRANJE SUDIC d.o.o.
za projektiranje, nadzor i savjetovanje

Stara cesta 20a, Mala Rakovica
10430 Samobor (sjedište)
VII. Južna obala 12, 10000 Zagreb (ured)
tel. 01/ 888 9621
e-mail:
info@projektiranje-sudic.com

REVIZIJA 2:				DATUM REVIZIJE:	
REVIZIJA 1:				DATUM REVIZIJE:	
INVESTITOR:	APITAL d.o.o. Ulica Vladimira Nazora 33	GLAVNI PROJEKTANT:	Natalija Imprić , dipl.ing.arh	DATUM:	03.2022.
GRADEVINA:	PROIZVODNA HALA	PROJEKTANT GLAVNOG PROJEKTA:	Danijel Ivanušević, dipl. ing.	T.D.:	772-2021-IZ
LOKACIJA:	Radnička ulica, k.č.br.3295/24, k.o. Vrbovec VRBOVEC	PROJEKTANT RADIONICKE DOKUMENTACIJE:	Danijel Ivanušević, dipl. ing. građ	MJERILO:	1:2
RAZINA PROJEKTA :	RADIONICKA DOKUMENTACIJA	SURADNIK/CA:	-	BR.PRILOGA:	3.3
SADRŽAJ CRTEŽA:	ELEMENTI KONSTRUKCIJE			LIST:	184

1:2

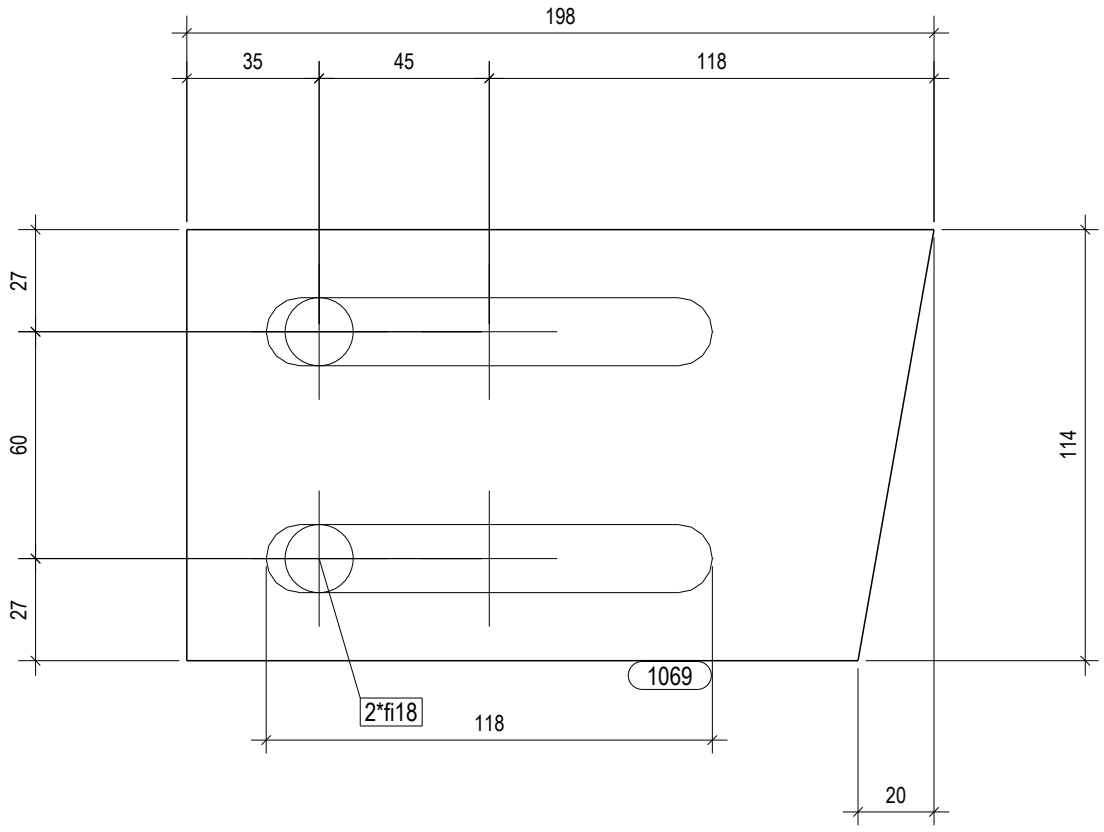

HRVATSKA KOMORA INŽENJERA GRAĐEVINARSTVA
Danijel Ivanušević
dipl.ing.grad.
Ovlašteni inženjer građevinarstva
G 5686

POZICIJA:	1069
Profil	PL10*114
Materijal	S355J0
Komada:	6
Težina (kg)	1.7
Duljina (mm)	198

PROJEKTIRANJE SUDIC d.o.o.
za projektiranje, nadzor i savjetovanje

Stara cesta 20a, Mala Rakovica
10430 Samobor (sjedište)
VII. Južna obala 12, 10000 Zagreb (ured)
tel. 01/ 888 9621
e-mail:
info@projektiranje-sudic.com

REVIZIJA 2:				DATUM REVIZIJE:	
REVIZIJA 1:				DATUM REVIZIJE:	
INVESTITOR:	APITAL d.o.o. Ulica Vladimira Nazora 33	GLAVNI PROJEKTANT:	Natalija Imprić , dipl.ing.arh	DATUM:	03.2022.
GRADEVINA:	PROIZVODNA HALA	PROJEKTANT GLAVNOG PROJEKTA:	Danijel Ivanušević, dipl. ing.	T.D.:	772-2021-IZ
LOKACIJA:	Radnička ulica, k.č.br.3295/24, k.o. Vrbovec VRBOVEC	PROJEKTANT RADIONICKE DOKUMENTACIJE:	Danijel Ivanušević, dipl. ing. građ	MJERILO:	1:2
RAZINA PROJEKTA :	RADIONICKA DOKUMENTACIJA	SURADNIK/CA:	-	BR.PRILOGA:	3.3
SADRŽAJ CRTEŽA:	ELEMENTI KONSTRUKCIJE			LIST:	185

1:5

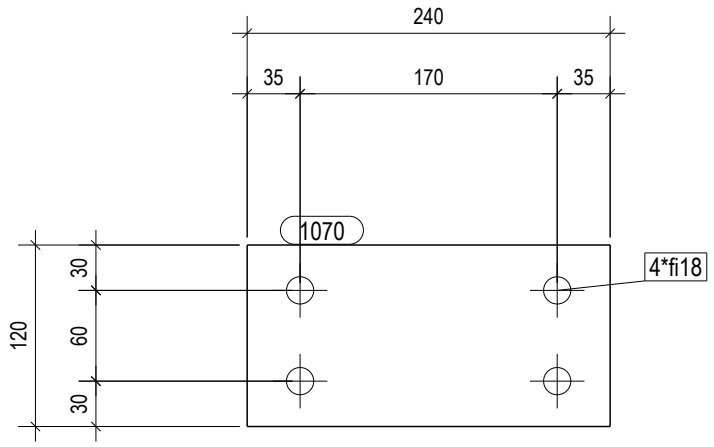

HRVATSKA KOMORA INŽENJERA GRAĐEVINARSTVA
Danijel Ivanušević
dipl.ing.grad.
Ovlašteni inženjer građevinarstva
G 5686

POZICIJA:	1070
Profil	PL10*120
Materijal	S235JR
Komada:	2
Težina (kg)	2.3
Duljina (mm)	240

PROJEKTIRANJE SUDIC d.o.o.
za projektiranje, nadzor i savjetovanje

Stara cesta 20a, Mala Rakovica
10430 Samobor (sjedište)
VII. Južna obala 12, 10000 Zagreb (ured)
tel. 01/ 888 9621
e-mail:
info@projektiranje-sudic.com

REVIZIJA 2:				DATUM REVIZIJE:	
REVIZIJA 1:				DATUM REVIZIJE:	
INVESTITOR:	APITAL d.o.o. Ulica Vladimira Nazora 33	GLAVNI PROJEKTANT:	Natalija Imprić , dipl.ing.arh	DATUM:	03.2022.
GRADEVINA:	PROIZVODNA HALA	PROJEKTANT GLAVNOG PROJEKTA:	Danijel Ivanušević, dipl. ing.	T.D.:	772-2021-IZ
LOKACIJA:	Radnička ulica, k.č.br.3295/24, k.o. Vrbovec VRBOVEC	PROJEKTANT RADIONICKE DOKUMENTACIJE:	Danijel Ivanušević, dipl. ing. građ	MJERILO:	1:5
RAZINA PROJEKTA :	RADIONICKA DOKUMENTACIJA	SURADNIK/CA:	-	BR.PRILOGA:	3.3
SADRŽAJ CRTEŽA:	ELEMENTI KONSTRUKCIJE			LIST:	186

1:2

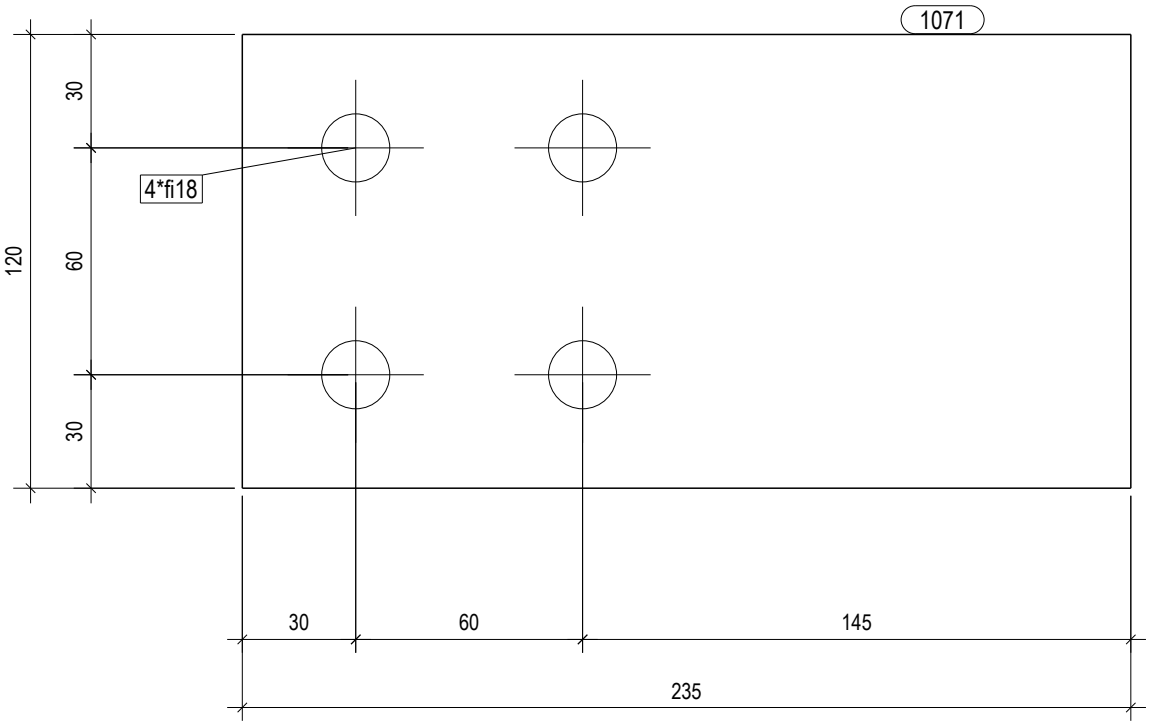

HRVATSKA KOMORA INŽENJERA GRAĐEVINARSTVA
Danijel Ivanušević
dipl.ing.građ.
Ovlašteni inženjer građevinarstva
G 5686

POZICIJA:	1071
Profil	PL10*120
Materijal	S235JR
Komada:	12
Težina (kg)	2.2
Duljina (mm)	235

PROJEKTIRANJE SUDIC d.o.o.
za projektiranje, nadzor i savjetovanje

Stara cesta 20a, Mala Rakovica
10430 Samobor (sjedište)
VII. Južna obala 12, 10000 Zagreb (ured)
tel. 01/ 888 9621
e-mail:
info@projektiranje-sudic.com

REVIZIJA 2:				DATUM REVIZIJE:	
REVIZIJA 1:				DATUM REVIZIJE:	
INVESTITOR:	APITAL d.o.o. Ulica Vladimira Nazora 33	GLAVNI PROJEKTANT:	Natalija Imprić , dipl.ing.arh	DATUM:	03.2022.
GRADEVINA:	PROIZVODNA HALA	PROJEKTANT GLAVNOG PROJEKTA:	Danijel Ivanušević, dipl. ing.	T.D.:	772-2021-IZ
LOKACIJA:	Radnička ulica, k.č.br.3295/24, k.o. Vrbovec VRBOVEC	PROJEKTANT RADIONICKE DOKUMENTACIJE:	Danijel Ivanušević, dipl. ing. građ	MJERILO:	1:2
RAZINA PROJEKTA :	RADIONICKA DOKUMENTACIJA	SURADNIK/CA:	-	BR.PRILOGA:	3.3
SADRŽAJ CRTEŽA:	ELEMENTI KONSTRUKCIJE			LIST:	187

1:5

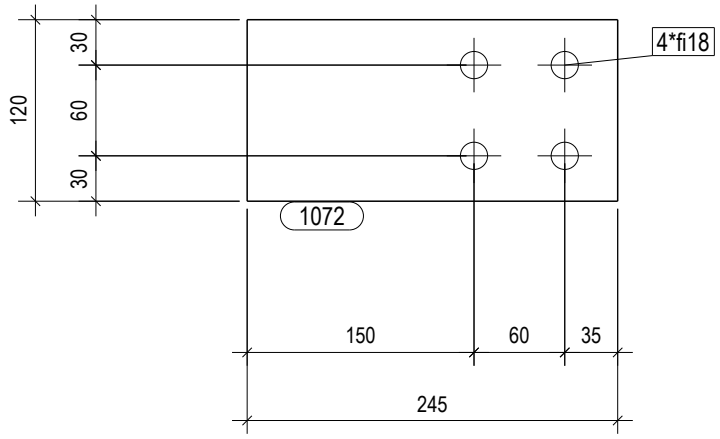

HRVATSKA KOMORA INŽENJERA GRAĐEVINARSTVA
Danijel Ivanušević
dipl.ing.građ.
Ovlašteni inženjer građevinarstva
G 5686

POZICIJA:	1072
Profil	PL10*120
Materijal	S235JR
Komada:	6
Težina (kg)	2.3
Duljina (mm)	245

PROJEKTIRANJE SUDIC d.o.o.
za projektiranje, nadzor i savjetovanje

Stara cesta 20a, Mala Rakovica
10430 Samobor (sjedište)
VII. Južna obala 12, 10000 Zagreb (ured)
tel. 01/ 888 9621
e-mail:
info@projektiranje-sudic.com

REVIZIJA 2:				DATUM REVIZIJE:	
REVIZIJA 1:				DATUM REVIZIJE:	
INVESTITOR:	APITAL d.o.o. Ulica Vladimira Nazora 33	GLAVNI PROJEKTANT:	Natalija Imprić , dipl.ing.arh	DATUM:	03.2022.
GRADEVINA:	PROIZVODNA HALA	PROJEKTANT GLAVNOG PROJEKTA:	Danijel Ivanušević, dipl. ing.	T.D.:	772-2021-IZ
LOKACIJA:	Radnička ulica, k.č.br.3295/24, k.o. Vrbovec VRBOVEC	PROJEKTANT RADIONICKE DOKUMENTACIJE:	Danijel Ivanušević, dipl. ing. građ	MJERILO:	1:5
RAZINA PROJEKTA :	RADIONICKA DOKUMENTACIJA	SURADNIK/CA:	-	BR.PRILOGA:	3.3
SADRŽAJ CRTEŽA:	ELEMENTI KONSTRUKCIJE			LIST:	188

1:2

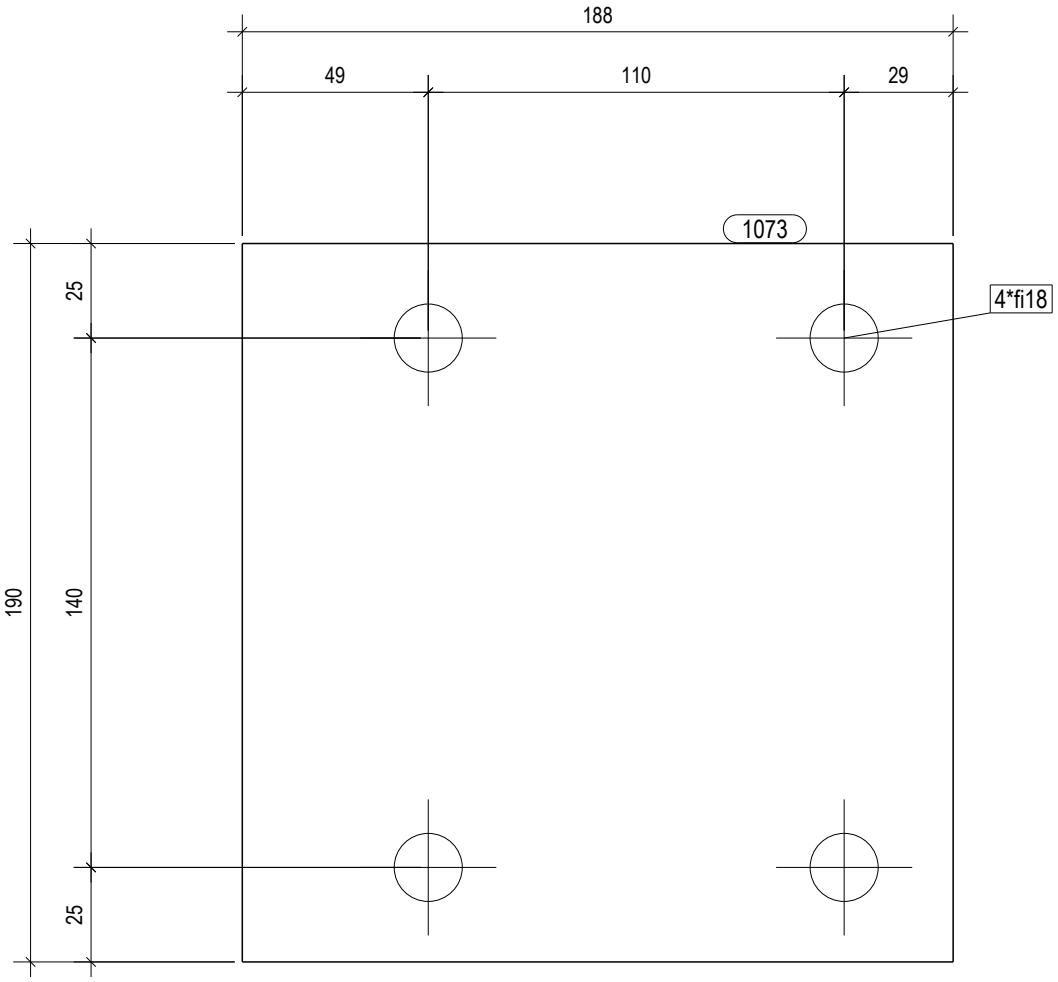

HRVATSKA KOMORA INŽENJERA GRAĐEVINARSTVA
Danijel Ivanušević
dipl.ing.građ.
Ovlašteni inženjer građevinarstva
G 5686

POZICIJA:	1073
Profil	PL10*190
Materijal	S235JR
Komada:	7
Težina (kg)	2.8
Duljina (mm)	188

PROJEKTIRANJE SUDIC d.o.o.
za projektiranje, nadzor i savjetovanje

Stara cesta 20a, Mala Rakovica
10430 Samobor (sjedište)
VII. Južna obala 12, 10000 Zagreb (ured)
tel. 01/ 888 9621
e-mail:
info@projektiranje-sudic.com

REVIZIJA 2:				DATUM REVIZIJE:	
REVIZIJA 1:				DATUM REVIZIJE:	
INVESTITOR:	APITAL d.o.o. Ulica Vladimira Nazora 33	GLAVNI PROJEKTANT:	Natalija Imprić , dipl.ing.arh	DATUM:	03.2022.
GRADEVINA:	PROIZVODNA HALA	PROJEKTANT GLAVNOG PROJEKTA:	Danijel Ivanušević, dipl. ing.	T.D.:	772-2021-IZ
LOKACIJA:	Radnička ulica, k.č.br.3295/24, k.o. Vrbovec VRBOVEC	PROJEKTANT RADIONICKE DOKUMENTACIJE:	Danijel Ivanušević, dipl. ing. građ	MJERILO:	1:2
RAZINA PROJEKTA :	RADIONICKA DOKUMENTACIJA	SURADNIK/CA:	-	BR.PRILOGA:	3.3
SADRŽAJ CRTEŽA:	ELEMENTI KONSTRUKCIJE			LIST:	189

1:2

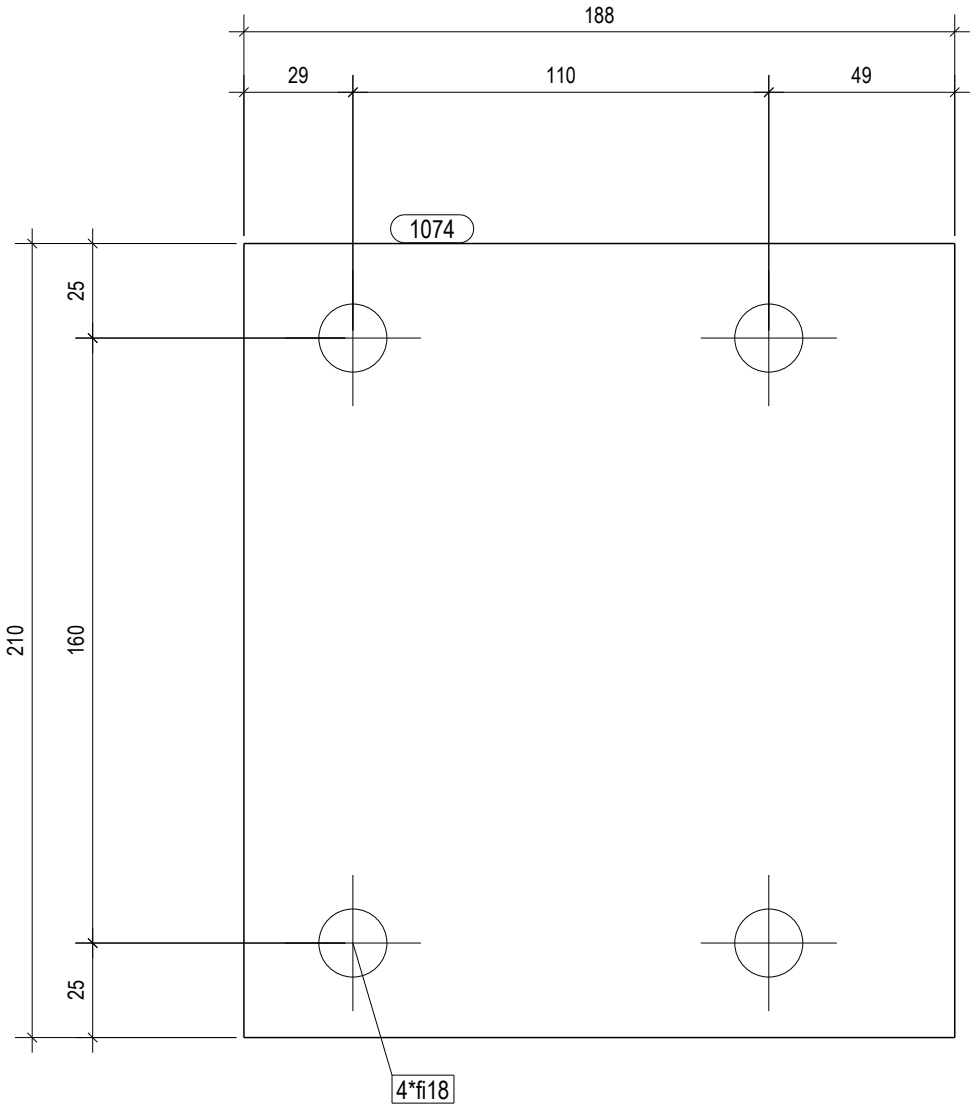

HRVATSKA KOMORA INŽENJERA GRAĐEVINARSTVA
Danijel Ivanušević
dipl.ing.grad.
Ovlašteni inženjer građevinarstva
G 5686

POZICIJA:	1074
Profil	PL10*210
Materijal	S235JR
Komada:	4
Težina (kg)	3.1
Duljina (mm)	188

PROJEKTIRANJE SUDIC d.o.o.
za projektiranje, nadzor i savjetovanje

Stara cesta 20a, Mala Rakovica
10430 Samobor (sjedište)
VII. Južna obala 12, 10000 Zagreb (ured)
tel. 01/ 888 9621
e-mail:
info@projektiranje-sudic.com

REVIZIJA 2:				DATUM REVIZIJE:	
REVIZIJA 1:				DATUM REVIZIJE:	
INVESTITOR:	APITAL d.o.o. Ulica Vladimira Nazora 33	GLAVNI PROJEKTANT:	Natalija Imprić , dipl.ing.arh	DATUM:	03.2022.
GRADEVINA:	PROIZVODNA HALA	PROJEKTANT GLAVNOG PROJEKTA:	Danijel Ivanušević, dipl. ing.	T.D.:	772-2021-IZ
LOKACIJA:	Radnička ulica, k.č.br.3295/24, k.o. Vrbovec VRBOVEC	PROJEKTANT RADIONICKE DOKUMENTACIJE:	Danijel Ivanušević, dipl. ing. građ	MJERILO:	1:2
RAZINA PROJEKTA :	RADIONICKA DOKUMENTACIJA	SURADNIK/CA:	-	BR.PRILOGA:	3.3
SADRŽAJ CRTEŽA:	ELEMENTI KONSTRUKCIJE			LIST:	190

1:2

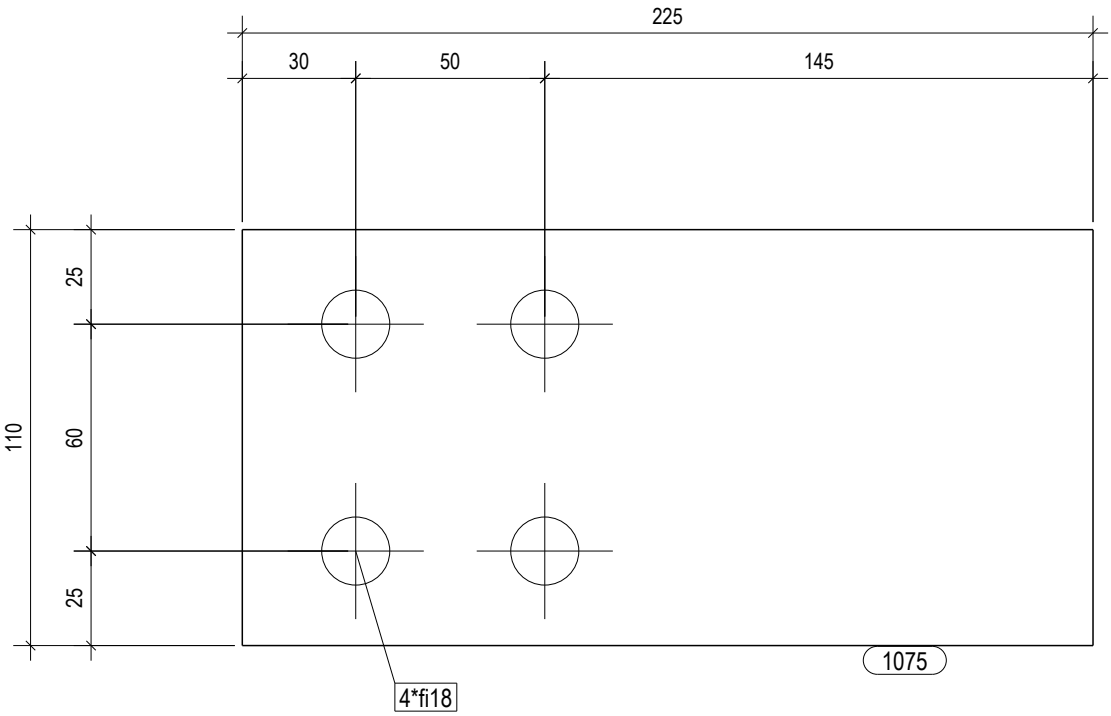

HRVATSKA KOMORA INŽENJERA GRAĐEVINARSTVA
Danijel Ivanušević
dipl.ing.građ.
Ovlašteni inženjer građevinarstva
G 5686

POZICIJA:	1075
Profil	PL10*110
Materijal	S235JR
Komada:	120
Težina (kg)	1.9
Duljina (mm)	225

PROJEKTIRANJE SUDIC d.o.o.
za projektiranje, nadzor i savjetovanje

Stara cesta 20a, Mala Rakovica
10430 Samobor (sjedište)
VII. Južna obala 12, 10000 Zagreb (ured)
tel. 01/ 888 9621
e-mail:
info@projektiranje-sudic.com

REVIZIJA 2:				DATUM REVIZIJE:	
REVIZIJA 1:				DATUM REVIZIJE:	
INVESTITOR:	APITAL d.o.o. Ulica Vladimira Nazora 33	GLAVNI PROJEKTANT:	Natalija Imprić , dipl.ing.arh	DATUM:	03.2022.
GRADEVINA:	PROIZVODNA HALA	PROJEKTANT GLAVNOG PROJEKTA:	Danijel Ivanušević, dipl. ing.	T.D.:	772-2021-IZ
LOKACIJA:	Radnička ulica, k.č.br.3295/24, k.o. Vrbovec VRBOVEC	PROJEKTANT RADIONICKE DOKUMENTACIJE:	Danijel Ivanušević, dipl. ing. građ	MJERILO:	1:2
RAZINA PROJEKTA :	RADIONICKA DOKUMENTACIJA	SURADNIK/CA:	-	BR.PRILOGA:	3.3
SADRŽAJ CRTEŽA:	ELEMENTI KONSTRUKCIJE			LIST:	191

1:2

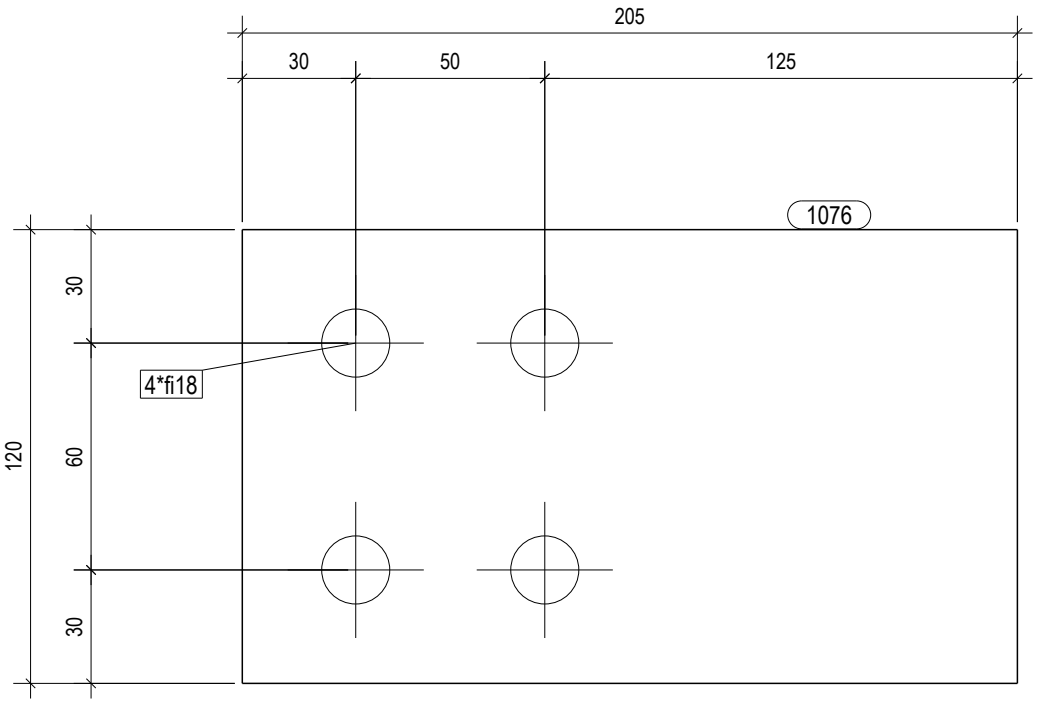

HRVATSKA KOMORA INŽENJERA GRAĐEVINARSTVA
Danijel Ivanušević
dipl.ing.građ.
Ovlašteni inženjer građevinarstva
G 5686

POZICIJA:	1076
Profil	PL10*120
Materijal	S235JR
Komada:	12
Težina (kg)	1.9
Duljina (mm)	205

PROJEKTIRANJE SUDIC d.o.o.
za projektiranje, nadzor i savjetovanje

Stara cesta 20a, Mala Rakovica
10430 Samobor (sjedište)
VII. Južna obala 12, 10000 Zagreb (ured)
tel. 01/ 888 9621
e-mail:
info@projektiranje-sudic.com

REVIZIJA 2:				DATUM REVIZIJE:	
REVIZIJA 1:				DATUM REVIZIJE:	
INVESTITOR:	APITAL d.o.o. Ulica Vladimira Nazora 33	GLAVNI PROJEKTANT:	Natalija Imprić , dipl.ing.arh	DATUM:	03.2022.
GRADEVINA:	PROIZVODNA HALA	PROJEKTANT GLAVNOG PROJEKTA:	Danijel Ivanušević, dipl. ing.	T.D.:	772-2021-IZ
LOKACIJA:	Radnička ulica, k.č.br.3295/24, k.o. Vrbovec VRBOVEC	PROJEKTANT RADIONICKE DOKUMENTACIJE:	Danijel Ivanušević, dipl. ing. građ	MJERILO:	1:2
RAZINA PROJEKTA :	RADIONICKA DOKUMENTACIJA	SURADNIK/CA:	-	BR.PRILOGA:	3.3
SADRŽAJ CRTEŽA:	ELEMENTI KONSTRUKCIJE			LIST:	192

1:5

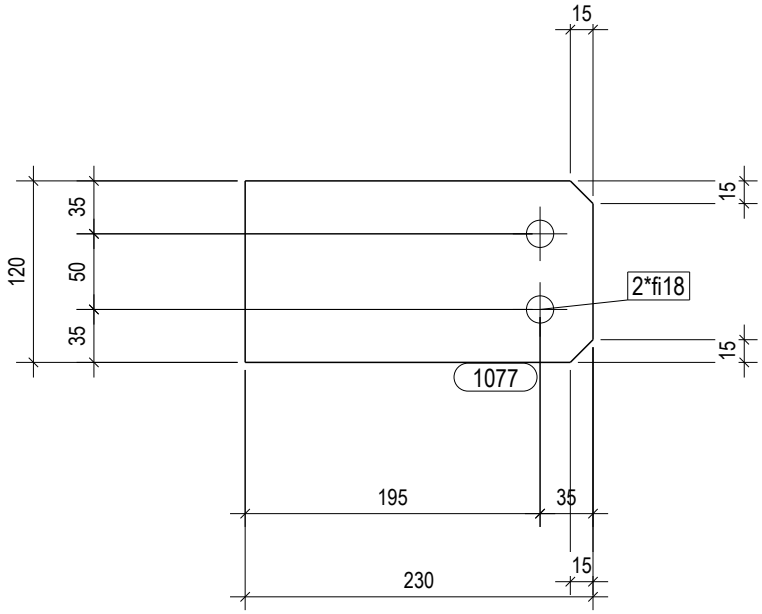

HRVATSKA KOMORA INŽENJERA GRAĐEVINARSTVA
Danijel Ivanušević
dipl.ing.građ.
Ovlašteni inženjer građevinarstva
G 5686

POZICIJA:	1077
Profil	PL10*120
Materijal	S355J0
Komada:	167
Težina (kg)	2.1
Duljina (mm)	230

PROJEKTIRANJE SUDIC d.o.o.
za projektiranje, nadzor i savjetovanje

Stara cesta 20a, Mala Rakovica
10430 Samobor (sjedište)
VII. Južna obala 12, 10000 Zagreb (ured)
tel. 01/ 888 9621
e-mail:
info@projektiranje-sudic.com

REVIZIJA 2:				DATUM REVIZIJE:	
REVIZIJA 1:				DATUM REVIZIJE:	
INVESTITOR:	APITAL d.o.o. Ulica Vladimira Nazora 33	GLAVNI PROJEKTANT:	Natalija Imprić , dipl.ing.arh	DATUM:	03.2022.
GRADEVINA:	PROIZVODNA HALA	PROJEKTANT GLAVNOG PROJEKTA:	Danijel Ivanušević, dipl. ing.	T.D.:	772-2021-IZ
LOKACIJA:	Radnička ulica, k.č.br.3295/24, k.o. Vrbovec VRBOVEC	PROJEKTANT RADIONICKE DOKUMENTACIJE:	Danijel Ivanušević, dipl. ing. građ	MJERILO:	1:5
RAZINA PROJEKTA :	RADIONICKA DOKUMENTACIJA	SURADNIK/CA:	-	BR.PRILOGA:	3.3
SADRŽAJ CRTEŽA:	ELEMENTI KONSTRUKCIJE			LIST:	193

1:2

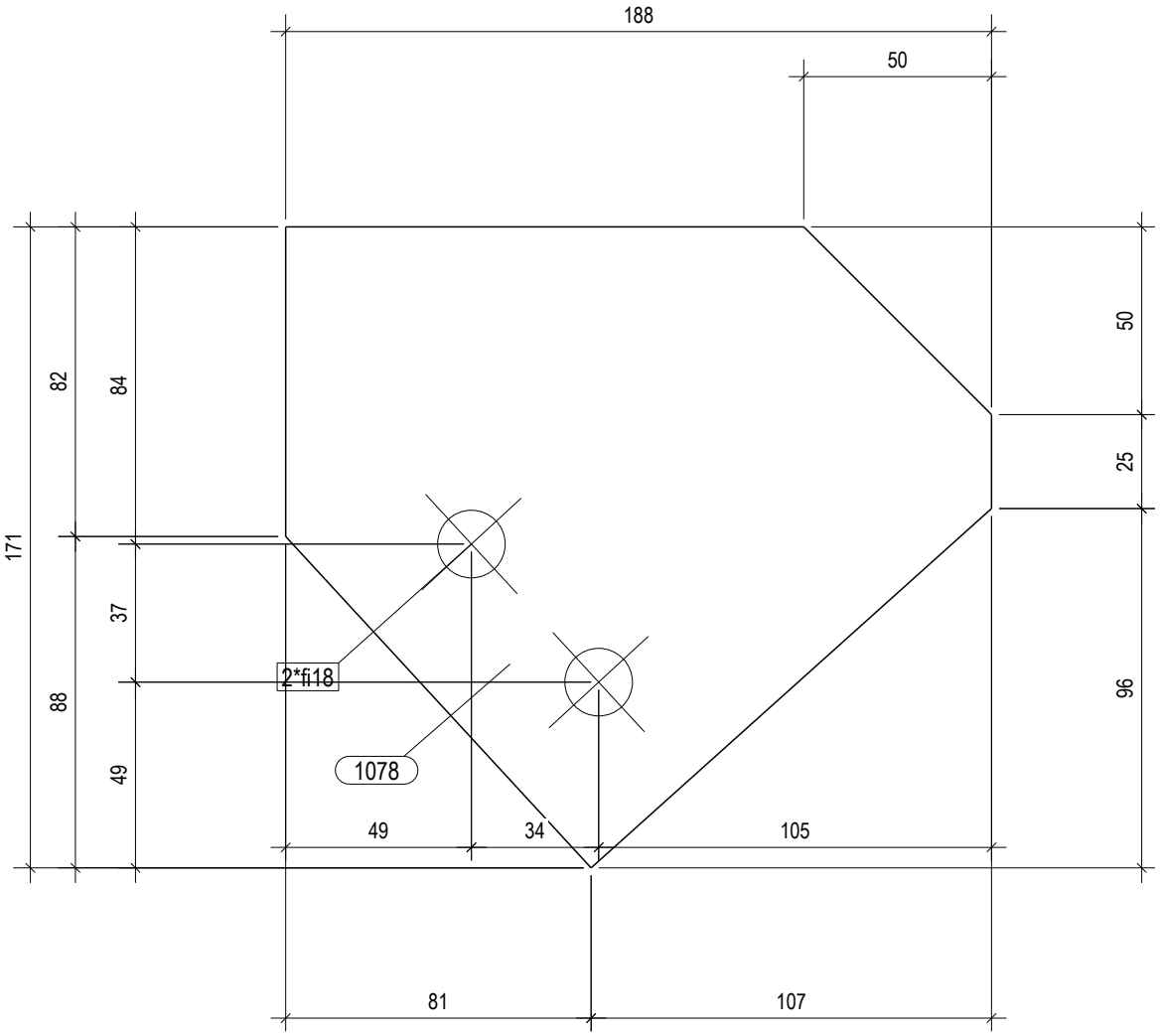

HRVATSKA KOMORA INŽENJERA GRAĐEVINARSTVA
Danijel Ivanušević
dipl.ing.građ.
Ovlašteni inženjer građevinarstva
G 5686

POZICIJA:	1078
Profil	PL10*171
Materijal	S355J0
Komada:	36
Težina (kg)	1.7
Duljina (mm)	188

PROJEKTIRANJE SUDIC d.o.o.
za projektiranje, nadzor i savjetovanje

Stara cesta 20a, Mala Rakovica
10430 Samobor (sjedište)
VII. Južna obala 12, 10000 Zagreb (ured)
tel. 01/ 888 9621
e-mail:
info@projektiranje-sudic.com

REVIZIJA 2:				DATUM REVIZIJE:	
REVIZIJA 1:				DATUM REVIZIJE:	
INVESTITOR:	APITAL d.o.o. Ulica Vladimira Nazora 33	GLAVNI PROJEKTANT:	Natalija Imprić , dipl.ing.arh	DATUM:	03.2022.
GRADEVINA:	PROIZVODNA HALA	PROJEKTANT GLAVNOG PROJEKTA:	Danijel Ivanušević, dipl. ing.	T.D.:	772-2021-IZ
LOKACIJA:	Radnička ulica, k.č.br.3295/24, k.o. Vrbovec VRBOVEC	PROJEKTANT RADIONICKE DOKUMENTACIJE:	Danijel Ivanušević, dipl. ing. građ	MJERILO:	1:2
RAZINA PROJEKTA :	RADIONICKA DOKUMENTACIJA	SURADNIK/CA:	-	BR.PRILOGA:	3.3
SADRŽAJ CRTEŽA:	ELEMENTI KONSTRUKCIJE			LIST:	194

1:2

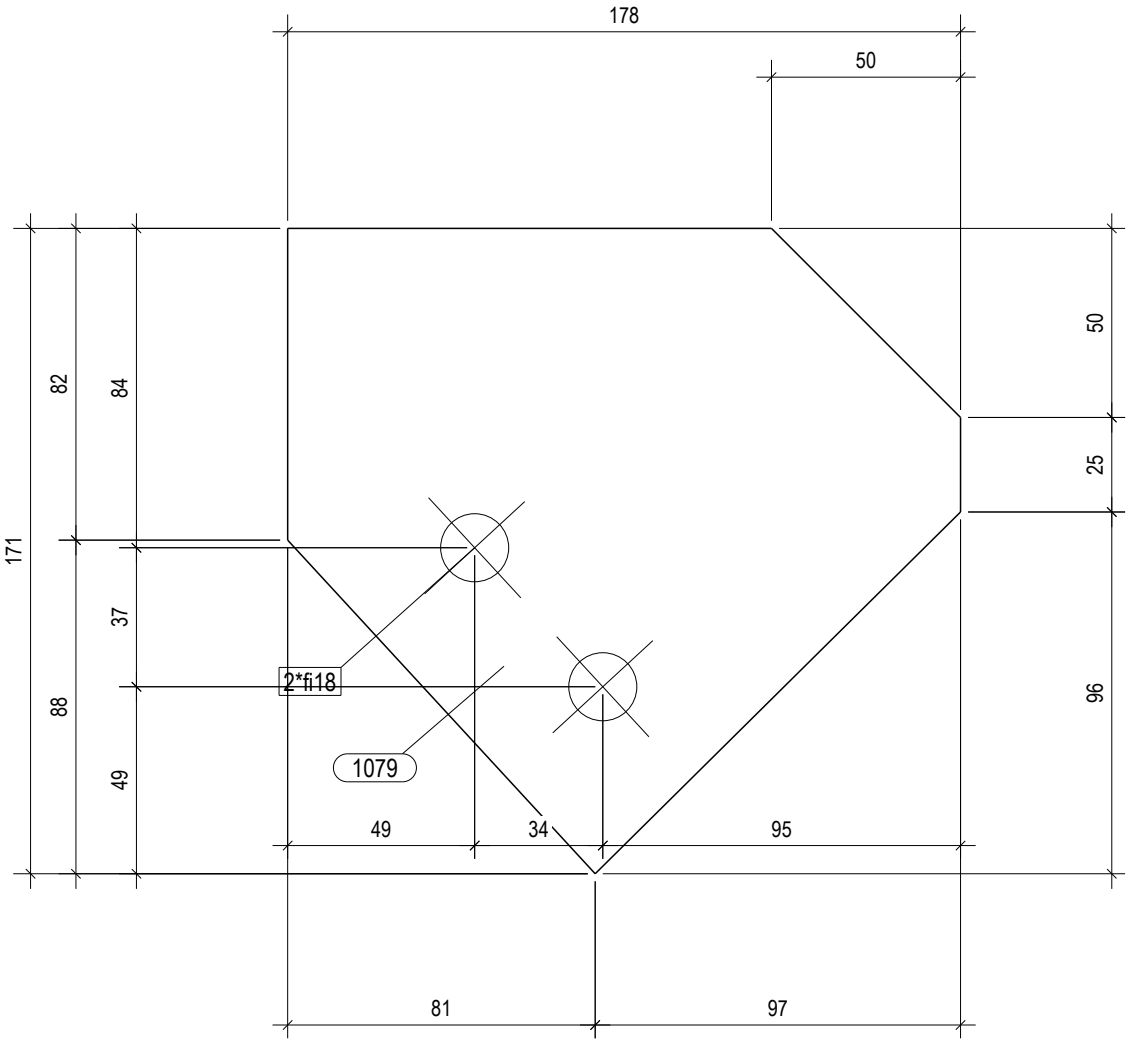

HRVATSKA KOMORA INŽENJERA GRAĐEVINARSTVA
Danijel Ivanušević
dipl.ing.grad.
Ovlašteni inženjer građevinarstva
G 5686

POZICIJA:	1079
Profil	PL10*171
Materijal	S355J0
Komada:	4
Težina (kg)	1.6
Duljina (mm)	178

PROJEKTIRANJE SUDIC d.o.o.
za projektiranje, nadzor i savjetovanje

Stara cesta 20a, Mala Rakovica
10430 Samobor (sjedište)
VII. Južna obala 12, 10000 Zagreb (ured)
tel. 01/ 888 9621
e-mail:
info@projektiranje-sudic.com

REVIZIJA 2:				DATUM REVIZIJE:	
REVIZIJA 1:				DATUM REVIZIJE:	
INVESTITOR:	APITAL d.o.o. Ulica Vladimira Nazora 33	GLAVNI PROJEKTANT:	Natalija Imprić , dipl.ing.arh	DATUM:	03.2022.
GRADEVINA:	PROIZVODNA HALA	PROJEKTANT GLAVNOG PROJEKTA:	Danijel Ivanušević, dipl. ing.	T.D.:	772-2021-IZ
LOKACIJA:	Radnička ulica, k.č.br.3295/24, k.o. Vrbovec VRBOVEC	PROJEKTANT RADIONICKE DOKUMENTACIJE:	Danijel Ivanušević, dipl. ing. građ	MJERILO:	1:2
RAZINA PROJEKTA :	RADIONICKA DOKUMENTACIJA	SURADNIK/CA:	-	BR.PRILOGA:	3.3
SADRŽAJ CRTEŽA:	ELEMENTI KONSTRUKCIJE			LIST:	195

1:5

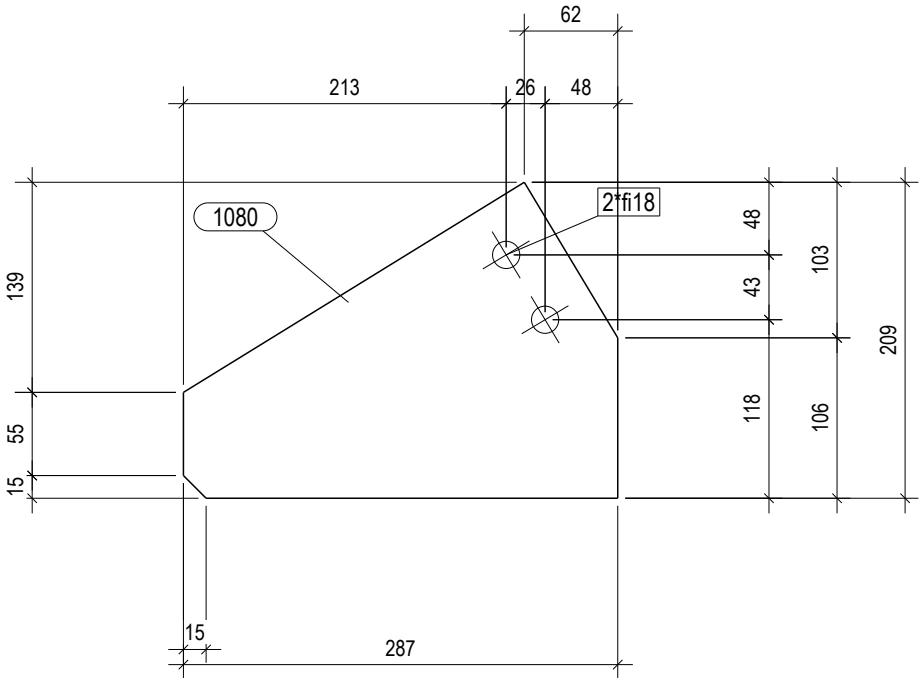

HRVATSKA KOMORA INŽENJERA GRAĐEVINARSTVA
Danijel Ivanušević
dipl.ing.građ.
Ovlašteni inženjer građevinarstva
G 5686

POZICIJA:	1080
Profil	PL10*209
Materijal	S355J0
Komada:	8
Težina (kg)	3.2
Duljina (mm)	287

PROJEKTIRANJE SUDIC d.o.o.
za projektiranje, nadzor i savjetovanje

Stara cesta 20a, Mala Rakovica
10430 Samobor (sjedište)
VII. Južna obala 12, 10000 Zagreb (ured)
tel. 01/ 888 9621
e-mail:
info@projektiranje-sudic.com

REVIZIJA 2:				DATUM REVIZIJE:	
REVIZIJA 1:				DATUM REVIZIJE:	
INVESTITOR:	APITAL d.o.o. Ulica Vladimira Nazora 33	GLAVNI PROJEKTANT:	Natalija Imprić , dipl.ing.arh	DATUM:	03.2022.
GRADEVINA:	PROIZVODNA HALA	PROJEKTANT GLAVNOG PROJEKTA:	Danijel Ivanušević, dipl. ing.	T.D.:	772-2021-IZ
LOKACIJA:	Radnička ulica, k.č.br.3295/24, k.o. Vrbovec VRBOVEC	PROJEKTANT RADIONICKE DOKUMENTACIJE:	Danijel Ivanušević, dipl. ing. građ	MJERILO:	1:5
RAZINA PROJEKTA :	RADIONICKA DOKUMENTACIJA	SURADNIK/CA:	-	BR.PRILOGA:	3.3
SADRŽAJ CRTEŽA:	ELEMENTI KONSTRUKCIJE			LIST:	196

1:2

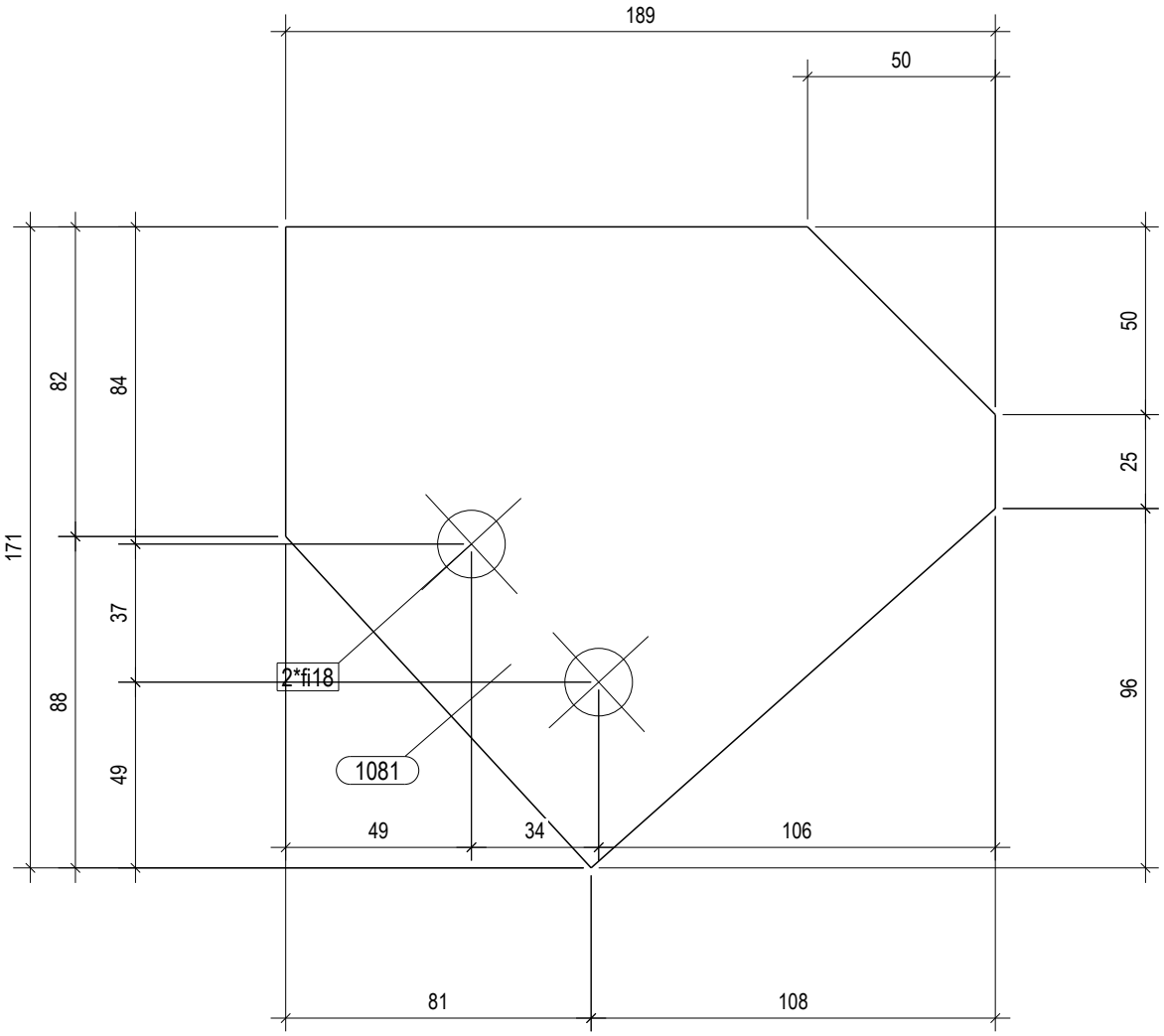

HRVATSKA KOMORA INŽENJERA GRAĐEVINARSTVA
Danijel Ivanušević
dipl.ing.građ.
Ovlašteni inženjer građevinarstva
G 5686

POZICIJA:	1081
Profil	PL10*171
Materijal	S355J0
Komada:	16
Težina (kg)	1.7
Duljina (mm)	189

PROJEKTIRANJE SUDIC d.o.o.
za projektiranje, nadzor i savjetovanje

Stara cesta 20a, Mala Rakovica
10430 Samobor (sjedište)
VII. Južna obala 12, 10000 Zagreb (ured)
tel. 01/ 888 9621
e-mail:
info@projektiranje-sudic.com

REVIZIJA 2:				DATUM REVIZIJE:	
REVIZIJA 1:				DATUM REVIZIJE:	
INVESTITOR:	APITAL d.o.o. Ulica Vladimira Nazora 33	GLAVNI PROJEKTANT:	Natalija Imprić , dipl.ing.arh	DATUM:	03.2022.
GRADEVINA:	PROIZVODNA HALA	PROJEKTANT GLAVNOG PROJEKTA:	Danijel Ivanušević, dipl. ing.	T.D.:	772-2021-IZ
LOKACIJA:	Radnička ulica, k.č.br.3295/24, k.o. Vrbovec VRBOVEC	PROJEKTANT RADIONICKE DOKUMENTACIJE:	Danijel Ivanušević, dipl. ing. građ	MJERILO:	1:2
RAZINA PROJEKTA :	RADIONICKA DOKUMENTACIJA	SURADNIK/CA:	-	BR.PRILOGA:	3.3
SADRŽAJ CRTEŽA:	ELEMENTI KONSTRUKCIJE			LIST:	197

1:5

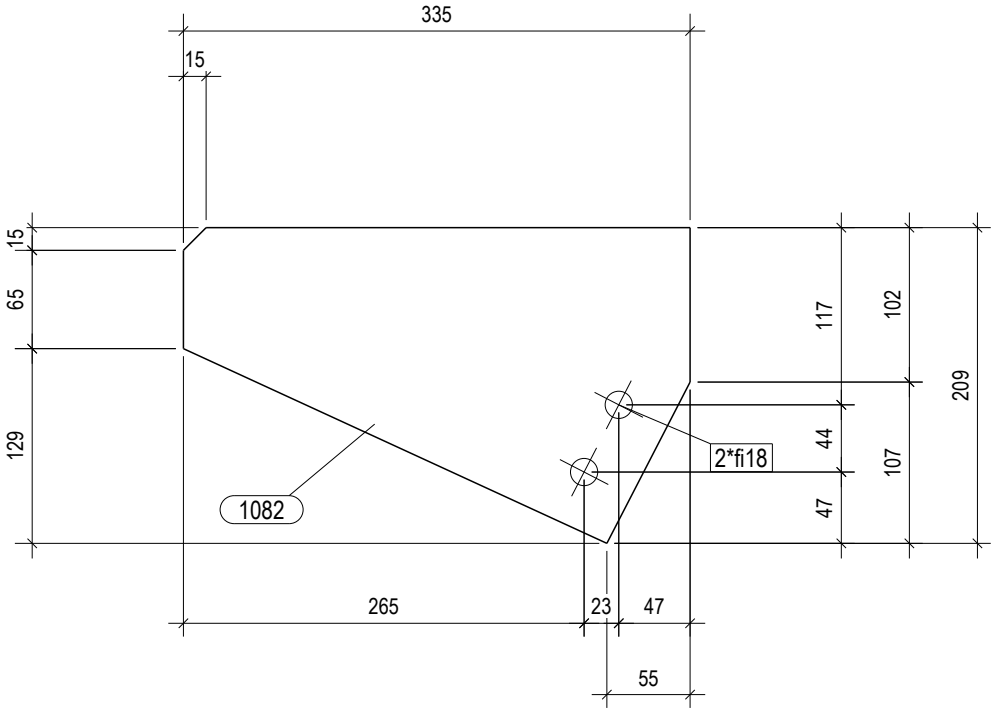

HRVATSKA KOMORA INŽENJERA GRAĐEVINARSTVA
Danijel Ivanušević
dipl.ing.grad.
Ovlašteni inženjer građevinarstva
G 5686

POZICIJA:	1082
Profil	PL10*209
Materijal	S355J0
Komada:	2
Težina (kg)	3.8
Duljina (mm)	335

PROJEKTIRANJE SUDIC d.o.o.
za projektiranje, nadzor i savjetovanje

Stara cesta 20a, Mala Rakovica
10430 Samobor (sjedište)
VII. Južna obala 12, 10000 Zagreb (ured)
tel. 01/ 888 9621
e-mail:
info@projektiranje-sudic.com

REVIZIJA 2:				DATUM REVIZIJE:	
REVIZIJA 1:				DATUM REVIZIJE:	
INVESTITOR:	APITAL d.o.o. Ulica Vladimira Nazora 33	GLAVNI PROJEKTANT:	Natalija Imprić , dipl.ing.arh	DATUM:	03.2022.
GRADEVINA:	PROIZVODNA HALA	PROJEKTANT GLAVNOG PROJEKTA:	Danijel Ivanušević, dipl. ing.	T.D.:	772-2021-IZ
LOKACIJA:	Radnička ulica, k.č.br.3295/24, k.o. Vrbovec VRBOVEC	PROJEKTANT RADIONICKE DOKUMENTACIJE:	Danijel Ivanušević, dipl. ing. građ	MJERILO:	1:5
RAZINA PROJEKTA :	RADIONICKA DOKUMENTACIJA	SURADNIK/CA:	-	BR.PRILOGA:	3.3
SADRŽAJ CRTEŽA:	ELEMENTI KONSTRUKCIJE			LIST:	198

1:5

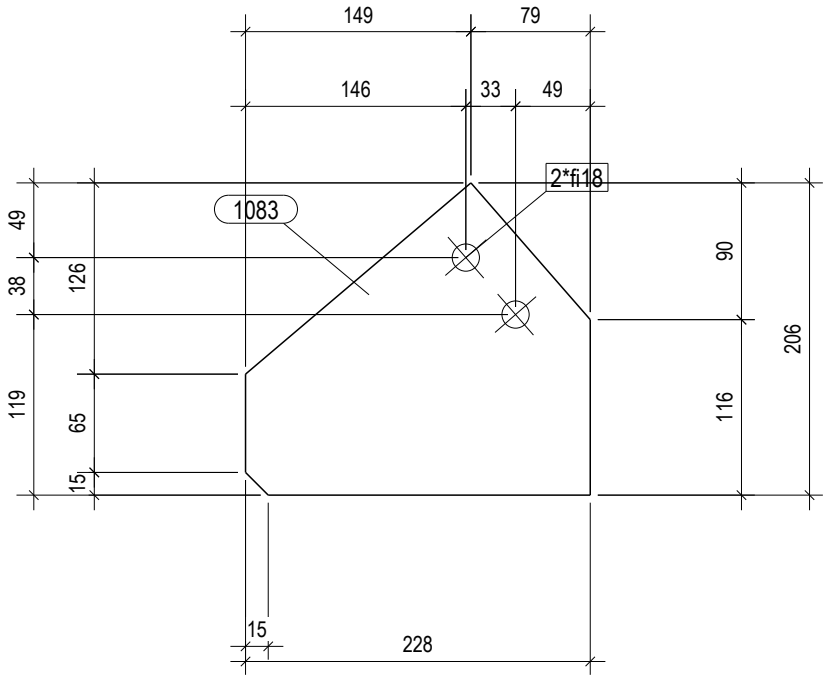

HRVATSKA KOMORA INŽENJERA GRAĐEVINARSTVA
Danijel Ivanušević
dipl.ing.grad.
Ovlašteni inženjer građevinarstva
G 5686

POZICIJA:	1083
Profil	PL10*206
Materijal	S355J0
Komada:	1
Težina (kg)	2.7
Duljina (mm)	228

PROJEKTIRANJE SUDIC d.o.o.
za projektiranje, nadzor i savjetovanje

Stara cesta 20a, Mala Rakovica
10430 Samobor (sjedište)
VII. Južna obala 12, 10000 Zagreb (ured)
tel. 01/ 888 9621
e-mail:
info@projektiranje-sudic.com

REVIZIJA 2:				DATUM REVIZIJE:	
REVIZIJA 1:				DATUM REVIZIJE:	
INVESTITOR:	APITAL d.o.o. Ulica Vladimira Nazora 33	GLAVNI PROJEKTANT:	Natalija Imprić , dipl.ing.arh	DATUM:	03.2022.
GRADEVINA:	PROIZVODNA HALA	PROJEKTANT GLAVNOG PROJEKTA:	Danijel Ivanušević, dipl. ing.	T.D.:	772-2021-IZ
LOKACIJA:	Radnička ulica, k.č.br.3295/24, k.o. Vrbovec VRBOVEC	PROJEKTANT RADIONICKE DOKUMENTACIJE:	Danijel Ivanušević, dipl. ing. građ	MJERILO:	1:5
RAZINA PROJEKTA :	RADIONICKA DOKUMENTACIJA	SURADNIK/CA:	-	BR.PRILOGA:	3.3
SADRŽAJ CRTEŽA:	ELEMENTI KONSTRUKCIJE			LIST:	199

1:5

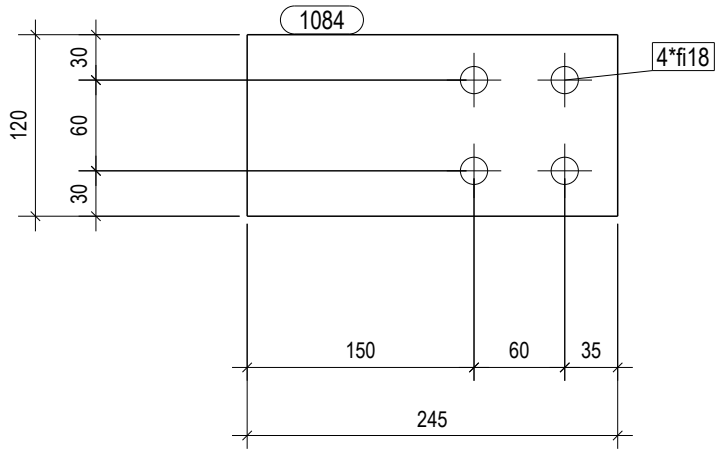

HRVATSKA KOMORA INŽENJERA GRAĐEVINARSTVA
Danijel Ivanušević
dipl.ing.građ.
Ovlašteni inženjer građevinarstva
G 5686

POZICIJA:	1084
Profil	PL10*120
Materijal	S235J0
Komada:	2
Težina (kg)	2.3
Duljina (mm)	245

PROJEKTIRANJE SUDIC d.o.o.
za projektiranje, nadzor i savjetovanje

Stara cesta 20a, Mala Rakovica
10430 Samobor (sjedište)
VII. Južna obala 12, 10000 Zagreb (ured)
tel. 01/ 888 9621
e-mail:
info@projektiranje-sudic.com

REVIZIJA 2:				DATUM REVIZIJE:	
REVIZIJA 1:				DATUM REVIZIJE:	
INVESTITOR:	APITAL d.o.o. Ulica Vladimira Nazora 33	GLAVNI PROJEKTANT:	Natalija Imprić , dipl.ing.arh	DATUM:	03.2022.
GRADEVINA:	PROIZVODNA HALA	PROJEKTANT GLAVNOG PROJEKTA:	Danijel Ivanušević, dipl. ing.	T.D.:	772-2021-IZ
LOKACIJA:	Radnička ulica, k.č.br.3295/24, k.o. Vrbovec VRBOVEC	PROJEKTANT RADIONICKE DOKUMENTACIJE:	Danijel Ivanušević, dipl. ing. građ	MJERILO:	1:5
RAZINA PROJEKTA :	RADIONICKA DOKUMENTACIJA	SURADNIK/CA:	-	BR.PRILOGA:	3.3
SADRŽAJ CRTEŽA:	ELEMENTI KONSTRUKCIJE			LIST:	200

1:10

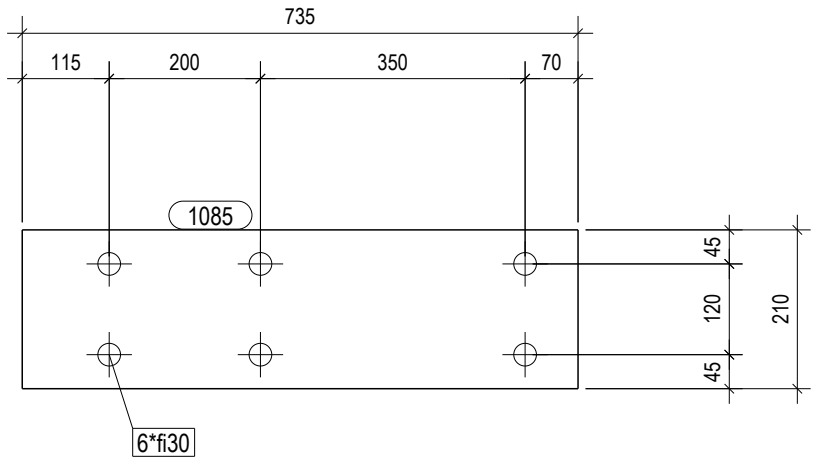

HRVATSKA KOMORA INŽENJERA GRAĐEVINARSTVA
Danijel Ivanušević
dipl.ing.građ.
Ovlašteni inženjer građevinarstva
G 5686

POZICIJA:	1085
Profil	PL20*210
Materijal	S355J0
Komada:	14
Težina (kg)	24.2
Duljina (mm)	735

PROJEKTIRANJE SUDIC d.o.o.
za projektiranje, nadzor i savjetovanje

Stara cesta 20a, Mala Rakovica
10430 Samobor (sjedište)
VII. Južna obala 12, 10000 Zagreb (ured)
tel. 01/ 888 9621
e-mail:
info@projektiranje-sudic.com

REVIZIJA 2:				DATUM REVIZIJE:	
REVIZIJA 1:				DATUM REVIZIJE:	
INVESTITOR:	APITAL d.o.o. Ulica Vladimira Nazora 33	GLAVNI PROJEKTANT:	Natalija Imprić , dipl.ing.arh	DATUM:	03.2022.
GRADEVINA:	PROIZVODNA HALA	PROJEKTANT GLAVNOG PROJEKTA:	Danijel Ivanušević, dipl. ing.	T.D.:	772-2021-IZ
LOKACIJA:	Radnička ulica, k.č.br.3295/24, k.o. Vrbovec VRBOVEC	PROJEKTANT RADIONICKE DOKUMENTACIJE:	Danijel Ivanušević, dipl. ing. građ	MJERILO:	1:10
RAZINA PROJEKTA :	RADIONICKA DOKUMENTACIJA	SURADNIK/CA:	-	BR.PRILOGA:	3.3
SADRŽAJ CRTEŽA:	ELEMENTI KONSTRUKCIJE			LIST:	201

1:2

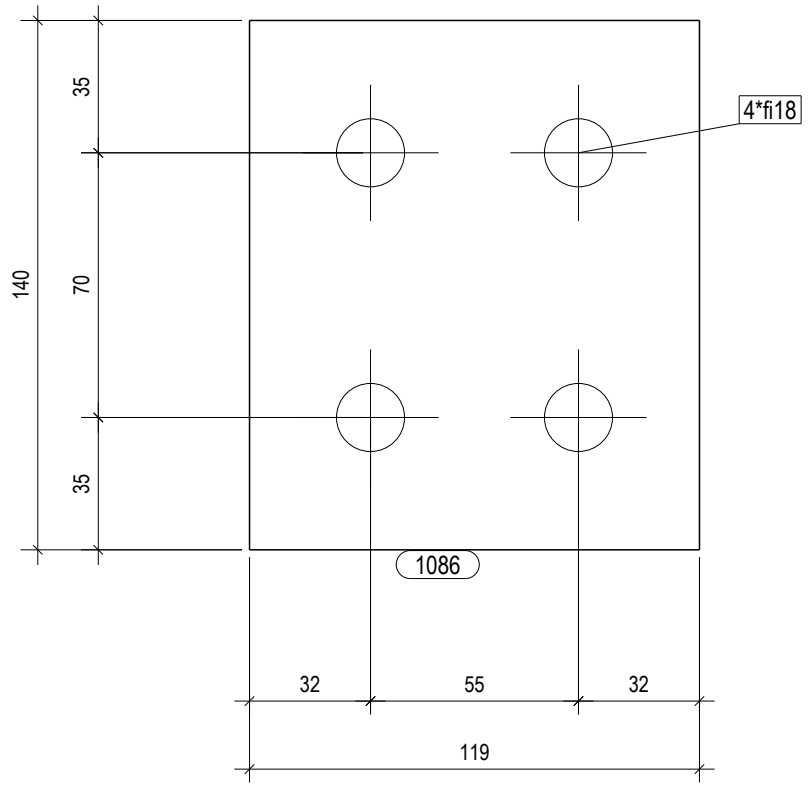

HRVATSKA KOMORA INŽENJERA GRAĐEVINARSTVA
Danijel Ivanušević
dipl.ing.građ.
Ovlašteni inženjer građevinarstva
G 5686

POZICIJA:	1086
Profil	PL20*140
Materijal	S355J0
Komada:	302
Težina (kg)	2.6
Duljina (mm)	119

PROJEKTIRANJE SUDIC d.o.o.
za projektiranje, nadzor i savjetovanje

Stara cesta 20a, Mala Rakovica
10430 Samobor (sjedište)
VII. Južna obala 12, 10000 Zagreb (ured)
tel. 01/ 888 9621
e-mail:
info@projektiranje-sudic.com

REVIZIJA 2:				DATUM REVIZIJE:	
REVIZIJA 1:				DATUM REVIZIJE:	
INVESTITOR:	APITAL d.o.o. Ulica Vladimira Nazora 33	GLAVNI PROJEKTANT:	Natalija Imprić , dipl.ing.arh	DATUM:	03.2022.
GRADEVINA:	PROIZVODNA HALA	PROJEKTANT GLAVNOG PROJEKTA:	Danijel Ivanušević, dipl. ing.	T.D.:	772-2021-IZ
LOKACIJA:	Radnička ulica, k.č.br.3295/24, k.o. Vrbovec VRBOVEC	PROJEKTANT RADIONICKE DOKUMENTACIJE:	Danijel Ivanušević, dipl. ing. građ	MJERILO:	1:2
RAZINA PROJEKTA :	RADIONICKA DOKUMENTACIJA	SURADNIK/CA:	-	BR.PRILOGA:	3.3
SADRŽAJ CRTEŽA:	ELEMENTI KONSTRUKCIJE			LIST:	202

1:2

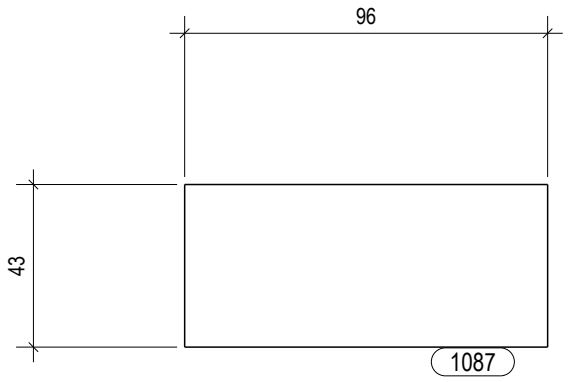

HRVATSKA KOMORA INŽENJERA GRAĐEVINARSTVA
Danijel Ivanušević
dipl.ing.građ.
Ovlašteni inženjer građevinarstva
G 5686

POZICIJA:	1087
Profil	PL5*43
Materijal	S355J0
Komada:	334
Težina (kg)	0.2
Duljina (mm)	96

PROJEKTIRANJE SUDIC d.o.o.
za projektiranje, nadzor i savjetovanje

Stara cesta 20a, Mala Rakovica
10430 Samobor (sjedište)
VII. Južna obala 12, 10000 Zagreb (ured)
tel. 01/ 888 9621
e-mail:
info@projektiranje-sudic.com

REVIZIJA 2:				DATUM REVIZIJE:	
REVIZIJA 1:				DATUM REVIZIJE:	
INVESTITOR:	APITAL d.o.o. Ulica Vladimira Nazora 33	GLAVNI PROJEKTANT:	Natalija Imprić , dipl.ing.arh	DATUM:	03.2022.
GRADEVINA:	PROIZVODNA HALA	PROJEKTANT GLAVNOG PROJEKTA:	Danijel Ivanušević, dipl. ing.	T.D.:	772-2021-IZ
LOKACIJA:	Radnička ulica, k.č.br.3295/24, k.o. Vrbovec VRBOVEC	PROJEKTANT RADIONICKE DOKUMENTACIJE:	Danijel Ivanušević, dipl. ing. građ	MJERILO:	1:2
RAZINA PROJEKTA :	RADIONICKA DOKUMENTACIJA	SURADNIK/CA:	-	BR.PRILOGA:	3.3
SADRŽAJ CRTEŽA:	ELEMENTI KONSTRUKCIJE			LIST:	203

1:2

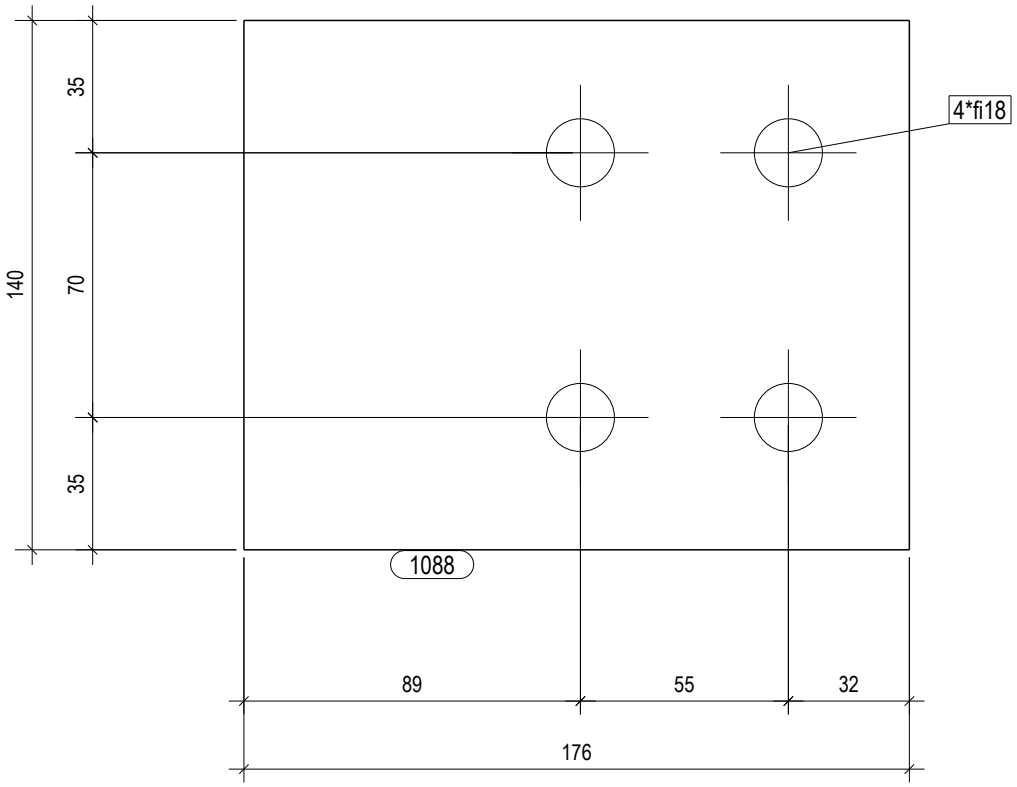

HRVATSKA KOMORA INŽENJERA GRAĐEVINARSTVA
Danijel Ivanušević
dipl.ing.građ.
Ovlašteni inženjer građevinarstva
G 5686

POZICIJA:	1088
Profil	PL20*140
Materijal	S355J0
Komada:	16
Težina (kg)	3.9
Duljina (mm)	176

PROJEKTIRANJE SUDIC d.o.o.
za projektiranje, nadzor i savjetovanje

Stara cesta 20a, Mala Rakovica
10430 Samobor (sjedište)
VII. Južna obala 12, 10000 Zagreb (ured)
tel. 01/ 888 9621
e-mail:
info@projektiranje-sudic.com

REVIZIJA 2:				DATUM REVIZIJE:	
REVIZIJA 1:				DATUM REVIZIJE:	
INVESTITOR:	APITAL d.o.o. Ulica Vladimira Nazora 33	GLAVNI PROJEKTANT:	Natalija Imprić , dipl.ing.arh	DATUM:	03.2022.
GRADEVINA:	PROIZVODNA HALA	PROJEKTANT GLAVNOG PROJEKTA:	Danijel Ivanušević, dipl. ing.	T.D.:	772-2021-IZ
LOKACIJA:	Radnička ulica, k.č.br.3295/24, k.o. Vrbovec VRBOVEC	PROJEKTANT RADIONICKE DOKUMENTACIJE:	Danijel Ivanušević, dipl. ing. građ	MJERILO:	1:2
RAZINA PROJEKTA :	RADIONICKA DOKUMENTACIJA	SURADNIK/CA:	-	BR.PRILOGA:	3.3
SADRŽAJ CRTEŽA:	ELEMENTI KONSTRUKCIJE			LIST:	204

1:2

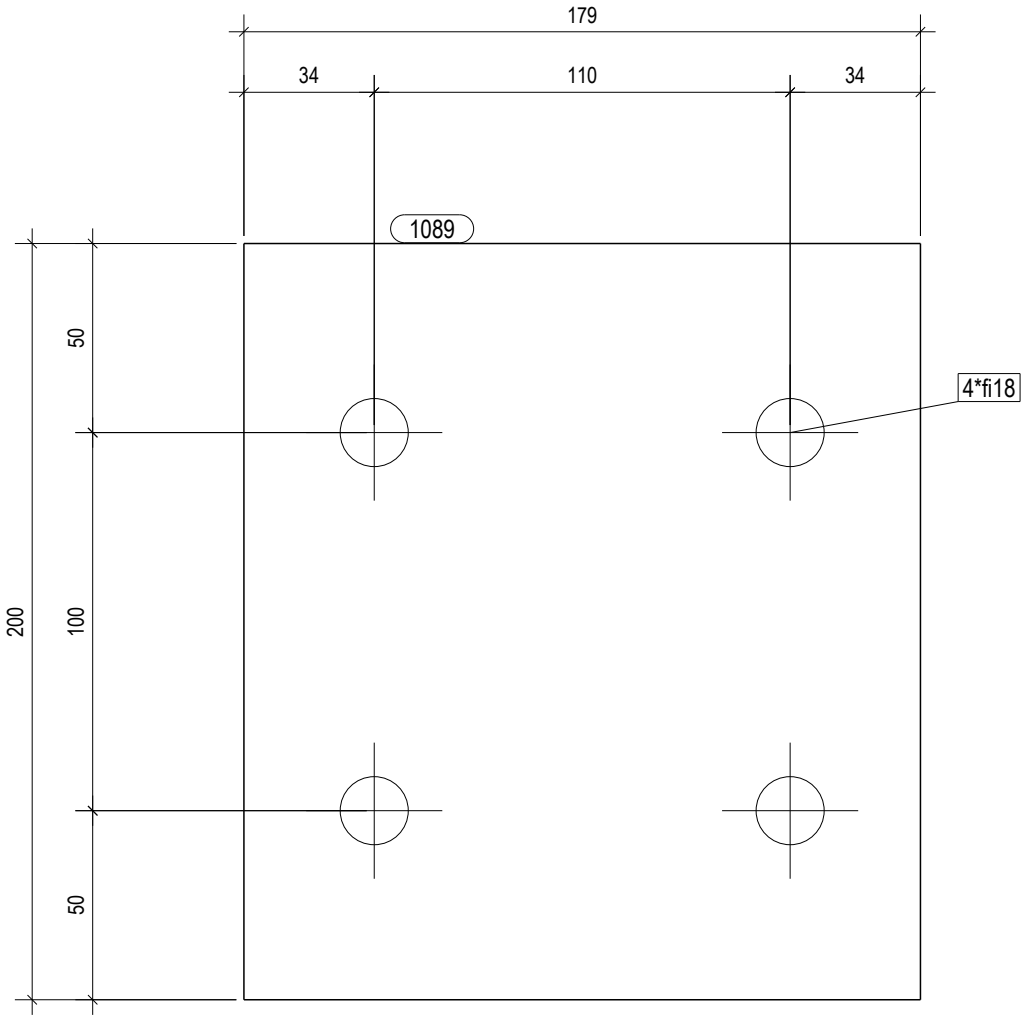

HRVATSKA KOMORA INŽENJERA GRAĐEVINARSTVA
Danijel Ivanušević
dipl.ing.građ.
Ovlašteni inženjer građevinarstva
G 5686

POZICIJA:	1089
Profil	PL20*200
Materijal	S355J0
Komada:	4
Težina (kg)	5.6
Duljina (mm)	179

PROJEKTIRANJE SUDIC d.o.o.
za projektiranje, nadzor i savjetovanje

Stara cesta 20a, Mala Rakovica
10430 Samobor (sjedište)
VII. Južna obala 12, 10000 Zagreb (ured)
tel. 01/ 888 9621
e-mail:
info@projektiranje-sudic.com

REVIZIJA 2:				DATUM REVIZIJE:	
REVIZIJA 1:				DATUM REVIZIJE:	
INVESTITOR:	APITAL d.o.o. Ulica Vladimira Nazora 33	GLAVNI PROJEKTANT:	Natalija Imprić , dipl.ing.arh	DATUM:	03.2022.
GRADEVINA:	PROIZVODNA HALA	PROJEKTANT GLAVNOG PROJEKTA:	Danijel Ivanušević, dipl. ing.	T.D.:	772-2021-IZ
LOKACIJA:	Radnička ulica, k.č.br.3295/24, k.o. Vrbovec VRBOVEC	PROJEKTANT RADIONICKE DOKUMENTACIJE:	Danijel Ivanušević, dipl. ing. građ	MJERILO:	1:2
RAZINA PROJEKTA :	RADIONICKA DOKUMENTACIJA	SURADNIK/CA:	-	BR.PRILOGA:	3.3
SADRŽAJ CRTEŽA:	ELEMENTI KONSTRUKCIJE			LIST:	205

1:2

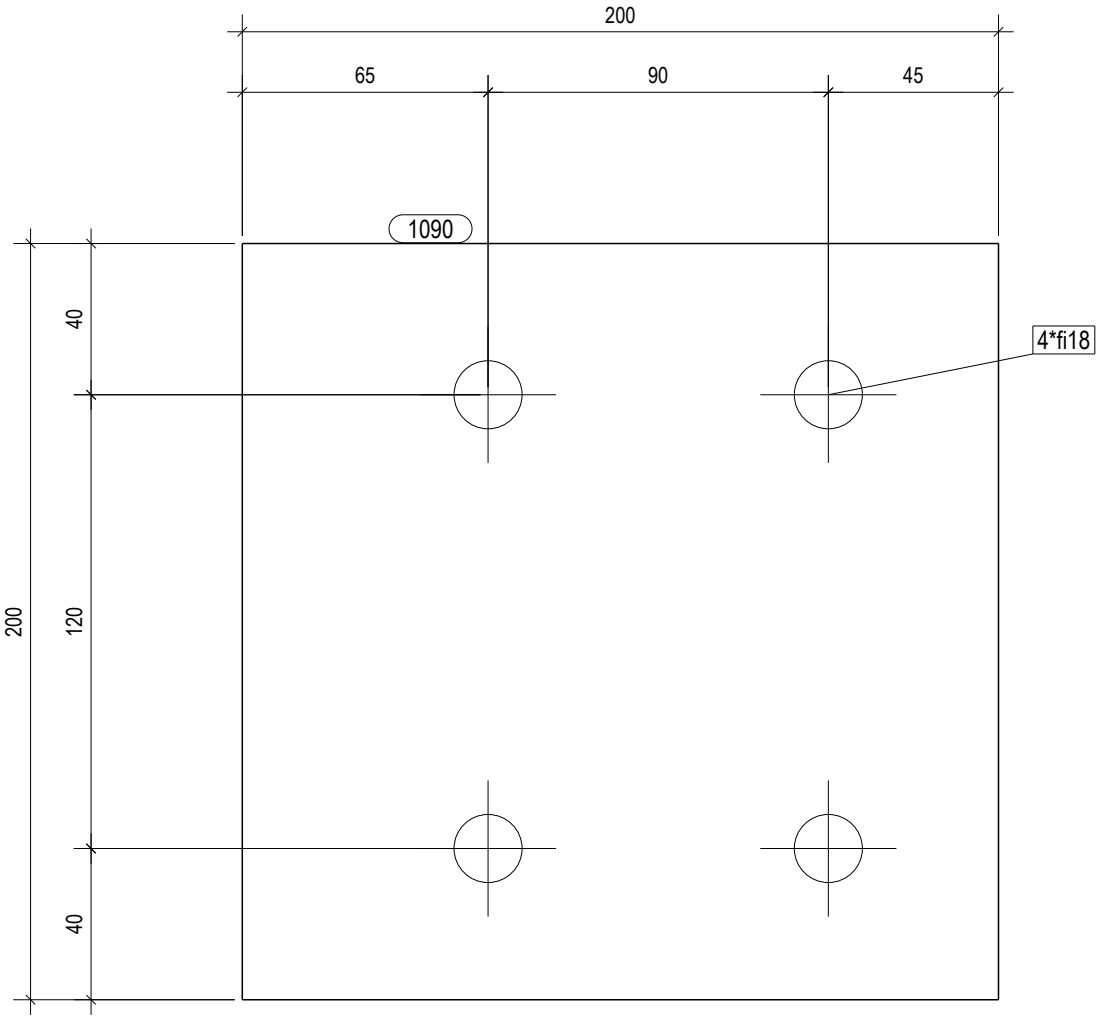

HRVATSKA KOMORA INŽENJERA GRAĐEVINARSTVA
Danijel Ivanušević
dipl.ing.građ.
Ovlašteni inženjer građevinarstva
G 5686

POZICIJA:	1090
Profil	PL20*200
Materijal	S355J0
Komada:	4
Težina (kg)	6.3
Duljina (mm)	200

PROJEKTIRANJE SUDIC d.o.o.
za projektiranje, nadzor i savjetovanje

Stara cesta 20a, Mala Rakovica
10430 Samobor (sjedište)
VII. Južna obala 12, 10000 Zagreb (ured)
tel. 01/ 888 9621
e-mail:
info@projektiranje-sudic.com

REVIZIJA 2:				DATUM REVIZIJE:	
REVIZIJA 1:				DATUM REVIZIJE:	
INVESTITOR:	APITAL d.o.o. Ulica Vladimira Nazora 33	GLAVNI PROJEKTANT:	Natalija Imprić , dipl.ing.arh	DATUM:	03.2022.
GRADEVINA:	PROIZVODNA HALA	PROJEKTANT GLAVNOG PROJEKTA:	Danijel Ivanušević, dipl. ing.	T.D.:	772-2021-IZ
LOKACIJA:	Radnička ulica, k.č.br.3295/24, k.o. Vrbovec VRBOVEC	PROJEKTANT RADIONICKE DOKUMENTACIJE:	Danijel Ivanušević, dipl. ing. građ	MJERILO:	1:2
RAZINA PROJEKTA :	RADIONICKA DOKUMENTACIJA	SURADNIK/CA:	-	BR.PRILOGA:	3.3
SADRŽAJ CRTEŽA:	ELEMENTI KONSTRUKCIJE			LIST:	206

1:2

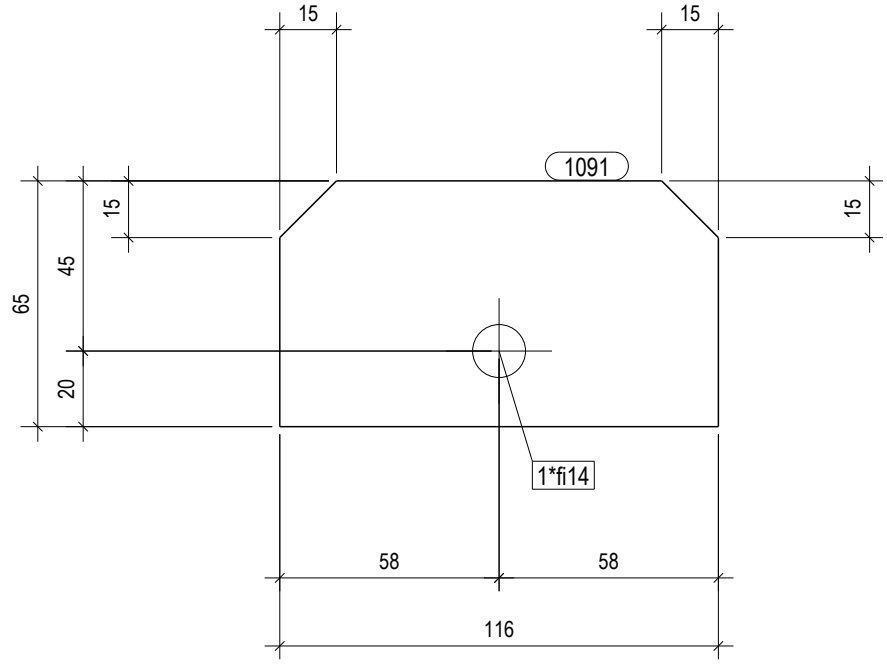

HRVATSKA KOMORA INŽENJERA GRAĐEVINARSTVA
Danijel Ivanušević
dipl.ing.građ.
Ovlašteni inženjer građevinarstva
G 5686

POZICIJA:	1091
Profil	PL5*65
Materijal	S355J0
Komada:	4
Težina (kg)	0.3
Duljina (mm)	116

PROJEKTIRANJE SUDIC d.o.o.
za projektiranje, nadzor i savjetovanje

Stara cesta 20a, Mala Rakovica
10430 Samobor (sjedište)
VII. Južna obala 12, 10000 Zagreb (ured)
tel. 01/ 888 9621
e-mail:
info@projektiranje-sudic.com

REVIZIJA 2:				DATUM REVIZIJE:	
REVIZIJA 1:				DATUM REVIZIJE:	
INVESTITOR:	APITAL d.o.o. Ulica Vladimira Nazora 33	GLAVNI PROJEKTANT:	Natalija Imprić , dipl.ing.arh	DATUM:	03.2022.
GRADEVINA:	PROIZVODNA HALA	PROJEKTANT GLAVNOG PROJEKTA:	Danijel Ivanušević, dipl. ing.	T.D.:	772-2021-IZ
LOKACIJA:	Radnička ulica, k.č.br.3295/24, k.o. Vrbovec VRBOVEC	PROJEKTANT RADIONICKE DOKUMENTACIJE:	Danijel Ivanušević, dipl. ing. građ	MJERILO:	1:2
RAZINA PROJEKTA :	RADIONICKA DOKUMENTACIJA	SURADNIK/CA:	-	BR.PRILOGA:	3.3
SADRŽAJ CRTEŽA:	ELEMENTI KONSTRUKCIJE			LIST:	207

1:2

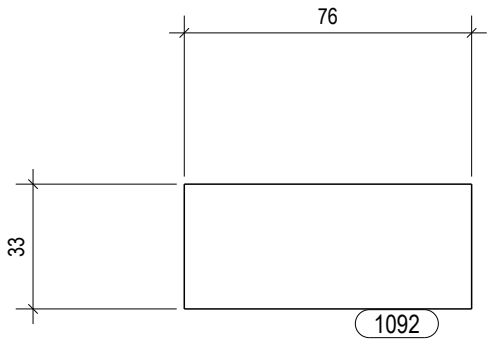

HRVATSKA KOMORA INŽENJERA GRAĐEVINARSTVA
Danijel Ivanušević
dipl.ing.grad.
Ovlašteni inženjer građevinarstva
G 5686

POZICIJA:	1092
Profil	PL5*33
Materijal	S235JR
Komada:	16
Težina (kg)	0.1
Duljina (mm)	76

PROJEKTIRANJE SUDIC d.o.o.
za projektiranje, nadzor i savjetovanje

Stara cesta 20a, Mala Rakovica
10430 Samobor (sjedište)
VII. Južna obala 12, 10000 Zagreb (ured)
tel. 01/ 888 9621
e-mail:
info@projektiranje-sudic.com

REVIZIJA 2:				DATUM REVIZIJE:	
REVIZIJA 1:				DATUM REVIZIJE:	
INVESTITOR:	APITAL d.o.o. Ulica Vladimira Nazora 33	GLAVNI PROJEKTANT:	Natalija Imprić , dipl.ing.arh	DATUM:	03.2022.
GRADEVINA:	PROIZVODNA HALA	PROJEKTANT GLAVNOG PROJEKTA:	Danijel Ivanušević, dipl. ing.	T.D.:	772-2021-IZ
LOKACIJA:	Radnička ulica, k.č.br.3295/24, k.o. Vrbovec VRBOVEC	PROJEKTANT RADIONICKE DOKUMENTACIJE:	Danijel Ivanušević, dipl. ing. građ	MJERILO:	1:2
RAZINA PROJEKTA :	RADIONICKA DOKUMENTACIJA	SURADNIK/CA:	-	BR.PRILOGA:	3.3
SADRŽAJ CRTEŽA:	ELEMENTI KONSTRUKCIJE			LIST:	208

1:2

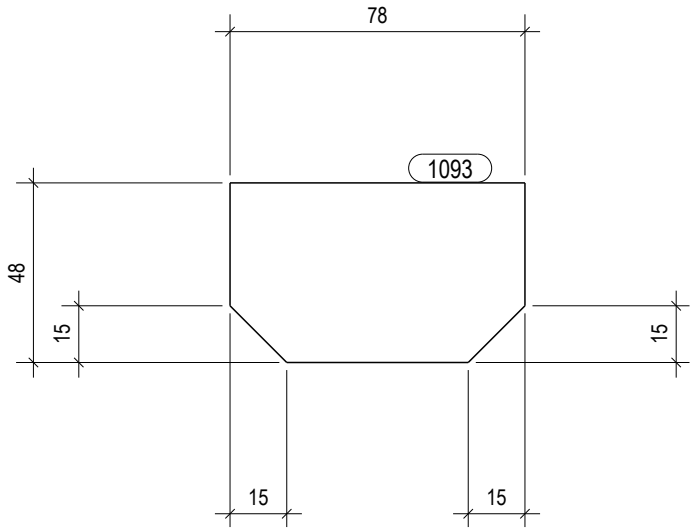

HRVATSKA KOMORA INŽENJERA GRAĐEVINARSTVA
Danijel Ivanušević
dipl.ing.grad.
Ovlašteni inženjer građevinarstva
G 5686

POZICIJA:	1093
Profil	PL5*48
Materijal	S235JR
Komada:	51
Težina (kg)	0.1
Duljina (mm)	78

PROJEKTIRANJE SUDIC d.o.o.
za projektiranje, nadzor i savjetovanje

Stara cesta 20a, Mala Rakovica
10430 Samobor (sjedište)
VII. Južna obala 12, 10000 Zagreb (ured)
tel. 01/ 888 9621
e-mail:
info@projektiranje-sudic.com

REVIZIJA 2:				DATUM REVIZIJE:	
REVIZIJA 1:				DATUM REVIZIJE:	
INVESTITOR:	APITAL d.o.o. Ulica Vladimira Nazora 33	GLAVNI PROJEKTANT:	Natalija Imprić , dipl.ing.arh	DATUM:	03.2022.
GRADEVINA:	PROIZVODNA HALA	PROJEKTANT GLAVNOG PROJEKTA:	Danijel Ivanušević, dipl. ing.	T.D.:	772-2021-IZ
LOKACIJA:	Radnička ulica, k.č.br.3295/24, k.o. Vrbovec VRBOVEC	PROJEKTANT RADIONICKE DOKUMENTACIJE:	Danijel Ivanušević, dipl. ing. građ	MJERILO:	1:2
RAZINA PROJEKTA :	RADIONICKA DOKUMENTACIJA	SURADNIK/CA:	-	BR.PRILOGA:	3.3
SADRŽAJ CRTEŽA:	ELEMENTI KONSTRUKCIJE			LIST:	209

1:2

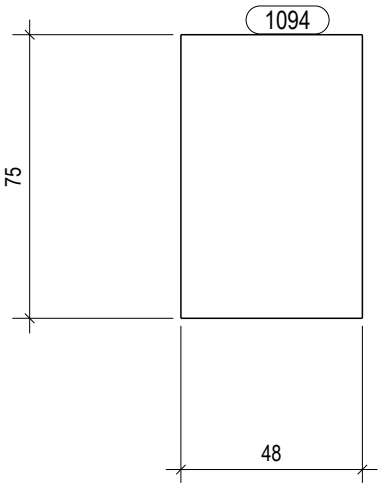

HRVATSKA KOMORA INŽENJERA GRAĐEVINARSTVA
Danijel Ivanušević
dipl.ing.građ.
Ovlašteni inženjer građevinarstva
G 5686

POZICIJA:	1094
Profil	PL5X75
Materijal	S235JR
Komada:	7
Težina (kg)	0.1
Duljina (mm)	48

PROJEKTIRANJE SUDIC d.o.o.
za projektiranje, nadzor i savjetovanje

Stara cesta 20a, Mala Rakovica
10430 Samobor (sjedište)
VII. Južna obala 12, 10000 Zagreb (ured)
tel. 01/ 888 9621
e-mail:
info@projektiranje-sudic.com

REVIZIJA 2:				DATUM REVIZIJE:	
REVIZIJA 1:				DATUM REVIZIJE:	
INVESTITOR:	APITAL d.o.o. Ulica Vladimira Nazora 33	GLAVNI PROJEKTANT:	Natalija Imprić , dipl.ing.arh	DATUM:	03.2022.
GRADEVINA:	PROIZVODNA HALA	PROJEKTANT GLAVNOG PROJEKTA:	Danijel Ivanušević, dipl. ing.	T.D.:	772-2021-IZ
LOKACIJA:	Radnička ulica, k.č.br.3295/24, k.o. Vrbovec VRBOVEC	PROJEKTANT RADIONICKE DOKUMENTACIJE:	Danijel Ivanušević, dipl. ing. građ	MJERILO:	1:2
RAZINA PROJEKTA :	RADIONICKA DOKUMENTACIJA	SURADNIK/CA:	-	BR.PRILOGA:	3.3
SADRŽAJ CRTEŽA:	ELEMENTI KONSTRUKCIJE			LIST:	210

1:2

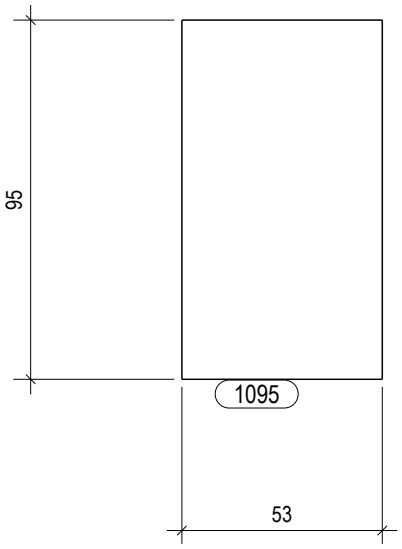

HRVATSKA KOMORA INŽENJERA GRAĐEVINARSTVA
Danijel Ivanušević
dipl.ing.građ.
Ovlašteni inženjer građevinarstva
G 5686

POZICIJA:	1095
Profil	PL5X95
Materijal	S235JR
Komada:	4
Težina (kg)	0.2
Duljina (mm)	53

PROJEKTIRANJE SUDIC d.o.o.
za projektiranje, nadzor i savjetovanje

Stara cesta 20a, Mala Rakovica
10430 Samobor (sjedište)
VII. Južna obala 12, 10000 Zagreb (ured)
tel. 01/ 888 9621
e-mail:
info@projektiranje-sudic.com

REVIZIJA 2:				DATUM REVIZIJE:	
REVIZIJA 1:				DATUM REVIZIJE:	
INVESTITOR:	APITAL d.o.o. Ulica Vladimira Nazora 33	GLAVNI PROJEKTANT:	Natalija Imprić , dipl.ing.arh	DATUM:	03.2022.
GRADEVINA:	PROIZVODNA HALA	PROJEKTANT GLAVNOG PROJEKTA:	Danijel Ivanušević, dipl. ing.	T.D.:	772-2021-IZ
LOKACIJA:	Radnička ulica, k.č.br.3295/24, k.o. Vrbovec VRBOVEC	PROJEKTANT RADIONICKE DOKUMENTACIJE:	Danijel Ivanušević, dipl. ing. građ	MJERILO:	1:2
RAZINA PROJEKTA :	RADIONICKA DOKUMENTACIJA	SURADNIK/CA:	-	BR.PRILOGA:	3.3
SADRŽAJ CRTEŽA:	ELEMENTI KONSTRUKCIJE			LIST:	211

1:2

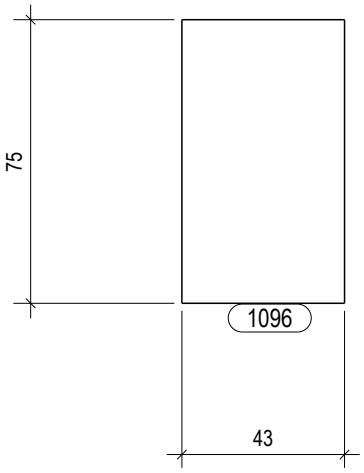

HRVATSKA KOMORA INŽENJERA GRAĐEVINARSTVA
Danijel Ivanušević
dipl.ing.građ.
Ovlašteni inženjer građevinarstva
G 5686

POZICIJA:	1096
Profil	PL5X75
Materijal	S235JR
Komada:	9
Težina (kg)	0.1
Duljina (mm)	43

PROJEKTIRANJE SUDIC d.o.o.
za projektiranje, nadzor i savjetovanje

Stara cesta 20a, Mala Rakovica
10430 Samobor (sjedište)
VII. Južna obala 12, 10000 Zagreb (ured)
tel. 01/ 888 9621
e-mail:
info@projektiranje-sudic.com

REVIZIJA 2:				DATUM REVIZIJE:	
REVIZIJA 1:				DATUM REVIZIJE:	
INVESTITOR:	APITAL d.o.o. Ulica Vladimira Nazora 33	GLAVNI PROJEKTANT:	Natalija Imprić , dipl.ing.arh	DATUM:	03.2022.
GRADEVINA:	PROIZVODNA HALA	PROJEKTANT GLAVNOG PROJEKTA:	Danijel Ivanušević, dipl. ing.	T.D.:	772-2021-IZ
LOKACIJA:	Radnička ulica, k.č.br.3295/24, k.o. Vrbovec VRBOVEC	PROJEKTANT RADIONICKE DOKUMENTACIJE:	Danijel Ivanušević, dipl. ing. građ	MJERILO:	1:2
RAZINA PROJEKTA :	RADIONICKA DOKUMENTACIJA	SURADNIK/CA:	-	BR.PRILOGA:	3.3
SADRŽAJ CRTEŽA:	ELEMENTI KONSTRUKCIJE			LIST:	212

1:2

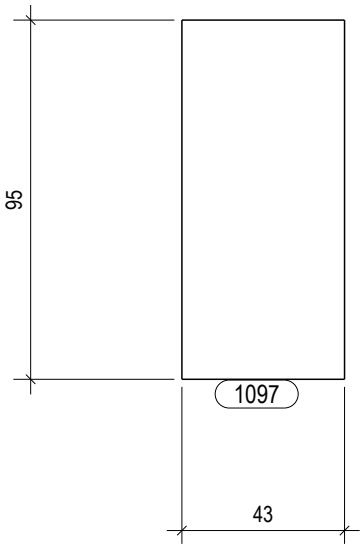

HRVATSKA KOMORA INŽENJERA GRAĐEVINARSTVA
Danijel Ivanušević
dipl.ing.građ.
Ovlašteni inženjer građevinarstva
G 5686

POZICIJA:	1097
Profil	PL5X95
Materijal	S235JR
Komada:	4
Težina (kg)	0.2
Duljina (mm)	43

PROJEKTIRANJE SUDIC d.o.o.
za projektiranje, nadzor i savjetovanje

Stara cesta 20a, Mala Rakovica
10430 Samobor (sjedište)
VII. Južna obala 12, 10000 Zagreb (ured)
tel. 01/ 888 9621
e-mail:
info@projektiranje-sudic.com

REVIZIJA 2:				DATUM REVIZIJE:	
REVIZIJA 1:				DATUM REVIZIJE:	
INVESTITOR:	APITAL d.o.o. Ulica Vladimira Nazora 33	GLAVNI PROJEKTANT:	Natalija Imprić , dipl.ing.arh	DATUM:	03.2022.
GRADEVINA:	PROIZVODNA HALA	PROJEKTANT GLAVNOG PROJEKTA:	Danijel Ivanušević, dipl. ing.	T.D.:	772-2021-IZ
LOKACIJA:	Radnička ulica, k.č.br.3295/24, k.o. Vrbovec VRBOVEC	PROJEKTANT RADIONICKE DOKUMENTACIJE:	Danijel Ivanušević, dipl. ing. građ	MJERILO:	1:2
RAZINA PROJEKTA :	RADIONICKA DOKUMENTACIJA	SURADNIK/CA:	-	BR.PRILOGA:	3.3
SADRŽAJ CRTEŽA:	ELEMENTI KONSTRUKCIJE			LIST:	213

1:2

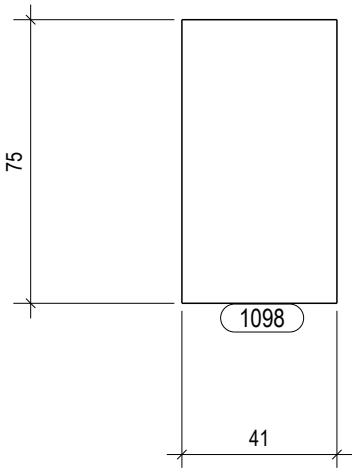

HRVATSKA KOMORA INŽENJERA GRAĐEVINARSTVA
Danijel Ivanušević
dipl.ing.građ.
Ovlašteni inženjer građevinarstva
G 5686

POZICIJA:	1098
Profil	PL5X75
Materijal	S235JR
Komada:	2
Težina (kg)	0.1
Duljina (mm)	41

PROJEKTIRANJE SUDIC d.o.o.
za projektiranje, nadzor i savjetovanje

Stara cesta 20a, Mala Rakovica
10430 Samobor (sjedište)
VII. Južna obala 12, 10000 Zagreb (ured)
tel. 01/ 888 9621
e-mail:
info@projektiranje-sudic.com

REVIZIJA 2:				DATUM REVIZIJE:	
REVIZIJA 1:				DATUM REVIZIJE:	
INVESTITOR:	APITAL d.o.o. Ulica Vladimira Nazora 33	GLAVNI PROJEKTANT:	Natalija Imprić , dipl.ing.arh	DATUM:	03.2022.
GRADEVINA:	PROIZVODNA HALA	PROJEKTANT GLAVNOG PROJEKTA:	Danijel Ivanušević, dipl. ing.	T.D.:	772-2021-IZ
LOKACIJA:	Radnička ulica, k.č.br.3295/24, k.o. Vrbovec VRBOVEC	PROJEKTANT RADIONICKE DOKUMENTACIJE:	Danijel Ivanušević, dipl. ing. građ	MJERILO:	1:2
RAZINA PROJEKTA :	RADIONICKA DOKUMENTACIJA	SURADNIK/CA:	-	BR.PRILOGA:	3.3
SADRŽAJ CRTEŽA:	ELEMENTI KONSTRUKCIJE			LIST:	214

1:2

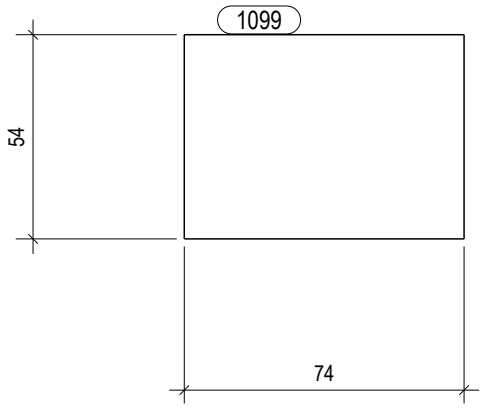

HRVATSKA KOMORA INŽENJERA GRAĐEVINARSTVA
Danijel Ivanušević
dipl.ing.grad.
Ovlašteni inženjer građevinarstva
G 5686

POZICIJA:	1099
Profil	PL5*54
Materijal	S235JR
Komada:	1
Težina (kg)	0.2
Duljina (mm)	74

PROJEKTIRANJE SUDIC d.o.o.
za projektiranje, nadzor i savjetovanje

Stara cesta 20a, Mala Rakovica
10430 Samobor (sjedište)
VII. Južna obala 12, 10000 Zagreb (ured)
tel. 01/ 888 9621
e-mail:
info@projektiranje-sudic.com

REVIZIJA 2:				DATUM REVIZIJE:	
REVIZIJA 1:				DATUM REVIZIJE:	
INVESTITOR:	APITAL d.o.o. Ulica Vladimira Nazora 33	GLAVNI PROJEKTANT:	Natalija Imprić , dipl.ing.arh	DATUM:	03.2022.
GRADEVINA:	PROIZVODNA HALA	PROJEKTANT GLAVNOG PROJEKTA:	Danijel Ivanušević, dipl. ing.	T.D.:	772-2021-IZ
LOKACIJA:	Radnička ulica, k.č.br.3295/24, k.o. Vrbovec VRBOVEC	PROJEKTANT RADIONICKE DOKUMENTACIJE:	Danijel Ivanušević, dipl. ing. građ	MJERILO:	1:2
RAZINA PROJEKTA :	RADIONICKA DOKUMENTACIJA	SURADNIK/CA:	-	BR.PRILOGA:	3.3
SADRŽAJ CRTEŽA:	ELEMENTI KONSTRUKCIJE			LIST:	215

1:2

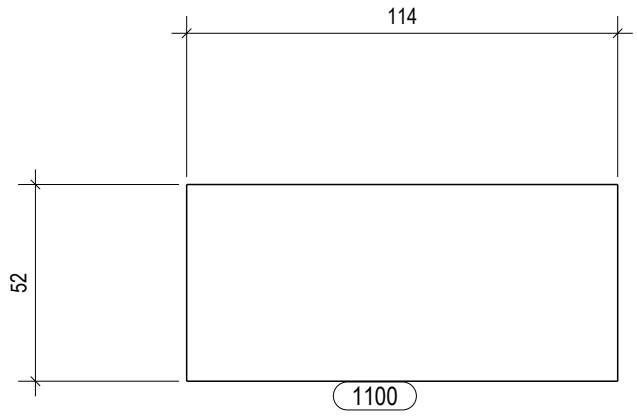

HRVATSKA KOMORA INŽENJERA GRAĐEVINARSTVA
Danijel Ivanušević
dipl.ing.grad.
Ovlašteni inženjer građevinarstva
G 5686

POZICIJA:	1100
Profil	PL5*52
Materijal	S235JR
Komada:	2
Težina (kg)	0.2
Duljina (mm)	114

PROJEKTIRANJE SUDIC d.o.o.
za projektiranje, nadzor i savjetovanje

Stara cesta 20a, Mala Rakovica
10430 Samobor (sjedište)
VII. Južna obala 12, 10000 Zagreb (ured)
tel. 01/ 888 9621
e-mail:
info@projektiranje-sudic.com

REVIZIJA 2:				DATUM REVIZIJE:	
REVIZIJA 1:				DATUM REVIZIJE:	
INVESTITOR:	APITAL d.o.o. Ulica Vladimira Nazora 33	GLAVNI PROJEKTANT:	Natalija Imprić , dipl.ing.arh	DATUM:	03.2022.
GRADEVINA:	PROIZVODNA HALA	PROJEKTANT GLAVNOG PROJEKTA:	Danijel Ivanušević, dipl. ing.	T.D.:	772-2021-IZ
LOKACIJA:	Radnička ulica, k.č.br.3295/24, k.o. Vrbovec VRBOVEC	PROJEKTANT RADIONICKE DOKUMENTACIJE:	Danijel Ivanušević, dipl. ing. građ	MJERILO:	1:2
RAZINA PROJEKTA :	RADIONICKA DOKUMENTACIJA	SURADNIK/CA:	-	BR.PRILOGA:	3.3
SADRŽAJ CRTEŽA:	ELEMENTI KONSTRUKCIJE			LIST:	216

1:2

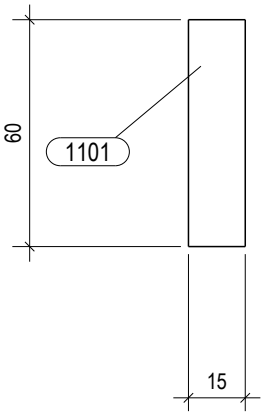

HRVATSKA KOMORA INŽENJERA GRAĐEVINARSTVA
Danijel Ivanušević
dipl.ing.građ.
Ovlašteni inženjer građevinarstva
G 5686

POZICIJA:	1101
Profil	PL5X60
Materijal	S235JR
Komada:	5
Težina (kg)	0.0
Duljina (mm)	15

PROJEKTIRANJE SUDIC d.o.o.
za projektiranje, nadzor i savjetovanje

Stara cesta 20a, Mala Rakovica
10430 Samobor (sjedište)
VII. Južna obala 12, 10000 Zagreb (ured)
tel. 01/ 888 9621
e-mail:
info@projektiranje-sudic.com

REVIZIJA 2:				DATUM REVIZIJE:	
REVIZIJA 1:				DATUM REVIZIJE:	
INVESTITOR:	APITAL d.o.o. Ulica Vladimira Nazora 33	GLAVNI PROJEKTANT:	Natalija Imprić , dipl.ing.arh	DATUM:	03.2022.
GRADEVINA:	PROIZVODNA HALA	PROJEKTANT GLAVNOG PROJEKTA:	Danijel Ivanušević, dipl. ing.	T.D.:	772-2021-IZ
LOKACIJA:	Radnička ulica, k.č.br.3295/24, k.o. Vrbovec VRBOVEC	PROJEKTANT RADIONICKE DOKUMENTACIJE:	Danijel Ivanušević, dipl. ing. građ	MJERILO:	1:2
RAZINA PROJEKTA :	RADIONICKA DOKUMENTACIJA	SURADNIK/CA:	-	BR.PRILOGA:	3.3
SADRŽAJ CRTEŽA:	ELEMENTI KONSTRUKCIJE			LIST:	217

1:2

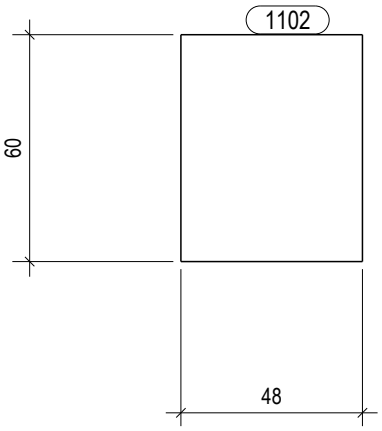

HRVATSKA KOMORA INŽENJERA GRAĐEVINARSTVA
Danijel Ivanušević
dipl.ing.građ.
Ovlašteni inženjer građevinarstva
G 5686

POZICIJA:	1102
Profil	PL5X60
Materijal	S235JR
Komada:	7
Težina (kg)	0.1
Duljina (mm)	48

PROJEKTIRANJE SUDIC d.o.o.
za projektiranje, nadzor i savjetovanje

Stara cesta 20a, Mala Rakovica
10430 Samobor (sjedište)
VII. Južna obala 12, 10000 Zagreb (ured)
tel. 01/ 888 9621
e-mail:
info@projektiranje-sudic.com

REVIZIJA 2:				DATUM REVIZIJE:	
REVIZIJA 1:				DATUM REVIZIJE:	
INVESTITOR:	APITAL d.o.o. Ulica Vladimira Nazora 33	GLAVNI PROJEKTANT:	Natalija Imprić , dipl.ing.arh	DATUM:	03.2022.
GRADEVINA:	PROIZVODNA HALA	PROJEKTANT GLAVNOG PROJEKTA:	Danijel Ivanušević, dipl. ing.	T.D.:	772-2021-IZ
LOKACIJA:	Radnička ulica, k.č.br.3295/24, k.o. Vrbovec VRBOVEC	PROJEKTANT RADIONICKE DOKUMENTACIJE:	Danijel Ivanušević, dipl. ing. građ	MJERILO:	1:2
RAZINA PROJEKTA :	RADIONICKA DOKUMENTACIJA	SURADNIK/CA:	-	BR.PRILOGA:	3.3
SADRŽAJ CRTEŽA:	ELEMENTI KONSTRUKCIJE			LIST:	218

1:2

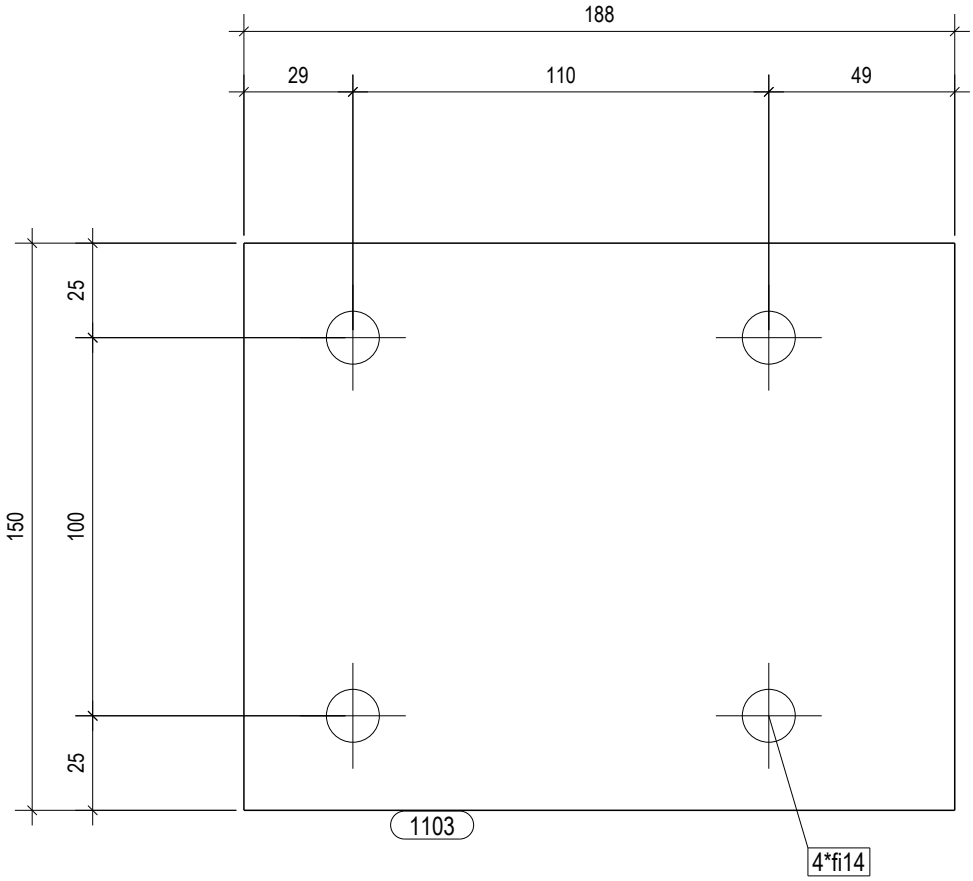

HRVATSKA KOMORA INŽENJERA GRAĐEVINARSTVA
Danijel Ivanušević
dipl.ing.građ.
Ovlašteni inženjer građevinarstva
G 5686

POZICIJA:	1103
Profil	PL5*150
Materijal	S235JR
Komada:	7
Težina (kg)	1.1
Duljina (mm)	188

PROJEKTIRANJE SUDIC d.o.o.
za projektiranje, nadzor i savjetovanje

Stara cesta 20a, Mala Rakovica
10430 Samobor (sjedište)
VII. Južna obala 12, 10000 Zagreb (ured)
tel. 01/ 888 9621
e-mail:
info@projektiranje-sudic.com

REVIZIJA 2:				DATUM REVIZIJE:	
REVIZIJA 1:				DATUM REVIZIJE:	
INVESTITOR:	APITAL d.o.o. Ulica Vladimira Nazora 33	GLAVNI PROJEKTANT:	Natalija Imprić , dipl.ing.arh	DATUM:	03.2022.
GRADEVINA:	PROIZVODNA HALA	PROJEKTANT GLAVNOG PROJEKTA:	Danijel Ivanušević, dipl. ing.	T.D.:	772-2021-IZ
LOKACIJA:	Radnička ulica, k.č.br.3295/24, k.o. Vrbovec VRBOVEC	PROJEKTANT RADIONICKE DOKUMENTACIJE:	Danijel Ivanušević, dipl. ing. građ	MJERILO:	1:2
RAZINA PROJEKTA :	RADIONICKA DOKUMENTACIJA	SURADNIK/CA:	-	BR.PRILOGA:	3.3
SADRŽAJ CRTEŽA:	ELEMENTI KONSTRUKCIJE			LIST:	219

1:2

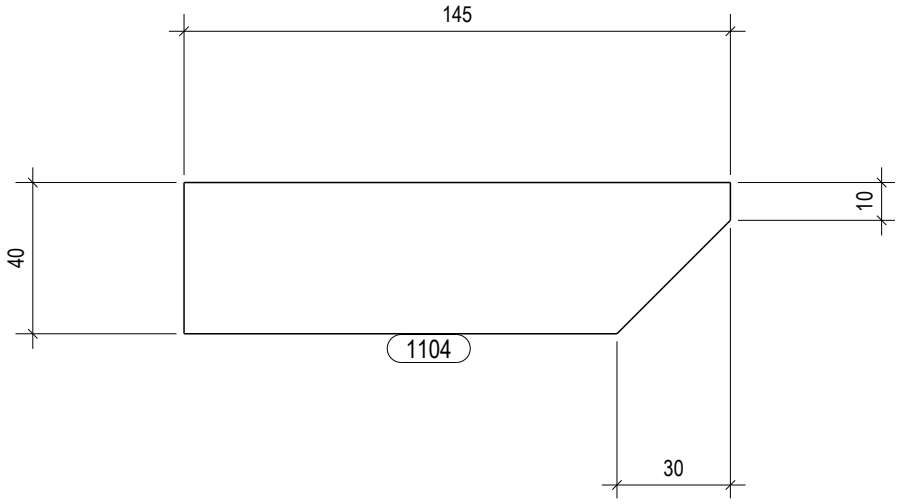

HRVATSKA KOMORA INŽENJERA GRAĐEVINARSTVA
Danijel Ivanušević
dipl.ing.građ.
Ovlašteni inženjer građevinarstva
G 5686

POZICIJA:	1104
Profil	PL5*40
Materijal	S235JR
Komada:	29
Težina (kg)	0.2
Duljina (mm)	145

PROJEKTIRANJE SUDIC d.o.o.
za projektiranje, nadzor i savjetovanje

Stara cesta 20a, Mala Rakovica
10430 Samobor (sjedište)
VII. Južna obala 12, 10000 Zagreb (ured)
tel. 01/ 888 9621
e-mail:
info@projektiranje-sudic.com

REVIZIJA 2:				DATUM REVIZIJE:	
REVIZIJA 1:				DATUM REVIZIJE:	
INVESTITOR:	APITAL d.o.o. Ulica Vladimira Nazora 33	GLAVNI PROJEKTANT:	Natalija Imprić , dipl.ing.arh	DATUM:	03.2022.
GRADEVINA:	PROIZVODNA HALA	PROJEKTANT GLAVNOG PROJEKTA:	Danijel Ivanušević, dipl. ing.	T.D.:	772-2021-IZ
LOKACIJA:	Radnička ulica, k.č.br.3295/24, k.o. Vrbovec VRBOVEC	PROJEKTANT RADIONICKE DOKUMENTACIJE:	Danijel Ivanušević, dipl. ing. građ	MJERILO:	1:2
RAZINA PROJEKTA :	RADIONICKA DOKUMENTACIJA	SURADNIK/CA:	-	BR.PRILOGA:	3.3
SADRŽAJ CRTEŽA:	ELEMENTI KONSTRUKCIJE			LIST:	220

1:2

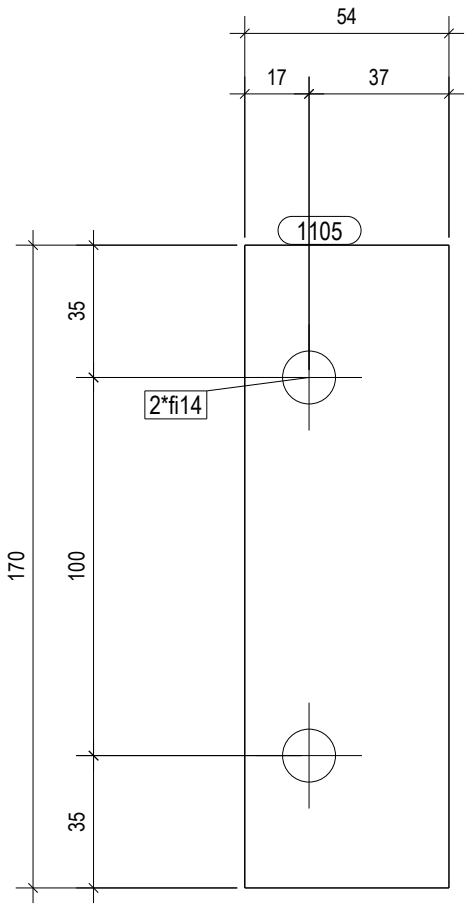

HRVATSKA KOMORA INŽENJERA GRAĐEVINARSTVA
Danijel Ivanušević
dipl.ing.građ.
Ovlašteni inženjer građevinarstva
G 5686

POZICIJA:	1105
Profil	PL5*170
Materijal	S235JR
Komada:	58
Težina (kg)	0.4
Duljina (mm)	54

PROJEKTIRANJE SUDIC d.o.o.
za projektiranje, nadzor i savjetovanje

Stara cesta 20a, Mala Rakovica
10430 Samobor (sjedište)
VII. Južna obala 12, 10000 Zagreb (ured)
tel. 01/ 888 9621
e-mail:
info@projektiranje-sudic.com

REVIZIJA 2:				DATUM REVIZIJE:	
REVIZIJA 1:				DATUM REVIZIJE:	
INVESTITOR:	APITAL d.o.o. Ulica Vladimira Nazora 33	GLAVNI PROJEKTANT:	Natalija Imprić , dipl.ing.arh	DATUM:	03.2022.
GRADEVINA:	PROIZVODNA HALA	PROJEKTANT GLAVNOG PROJEKTA:	Danijel Ivanušević, dipl. ing.	T.D.:	772-2021-IZ
LOKACIJA:	Radnička ulica, k.č.br.3295/24, k.o. Vrbovec VRBOVEC	PROJEKTANT RADIONICKE DOKUMENTACIJE:	Danijel Ivanušević, dipl. ing. građ	MJERILO:	1:2
RAZINA PROJEKTA :	RADIONICKA DOKUMENTACIJA	SURADNIK/CA:	-	BR.PRILOGA:	3.3
SADRŽAJ CRTEŽA:	ELEMENTI KONSTRUKCIJE			LIST:	221

1:2

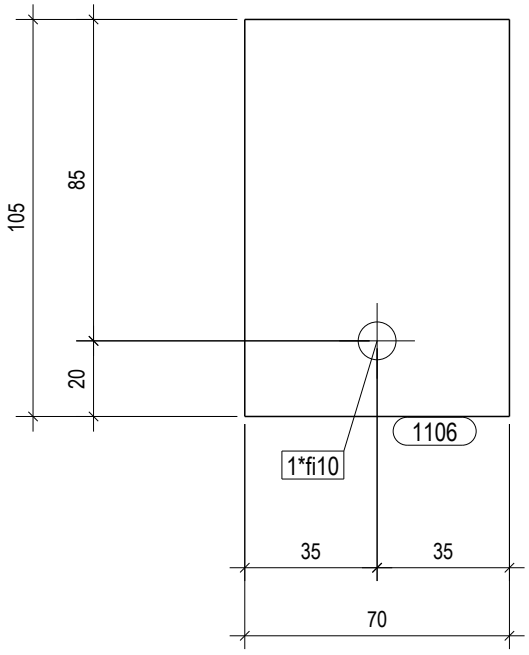

HRVATSKA KOMORA INŽENJERA GRAĐEVINARSTVA
Danijel Ivanušević
dipl.ing.građ.
Ovlašteni inženjer građevinarstva
G 5686

POZICIJA:	1106
Profil	PL5*105
Materijal	S235JR
Komada:	19
Težina (kg)	0.3
Duljina (mm)	70

PROJEKTIRANJE SUDIC d.o.o.
za projektiranje, nadzor i savjetovanje

Stara cesta 20a, Mala Rakovica
10430 Samobor (sjedište)
VII. Južna obala 12, 10000 Zagreb (ured)
tel. 01/ 888 9621
e-mail:
info@projektiranje-sudic.com

REVIZIJA 2:				DATUM REVIZIJE:	
REVIZIJA 1:				DATUM REVIZIJE:	
INVESTITOR:	APITAL d.o.o. Ulica Vladimira Nazora 33	GLAVNI PROJEKTANT:	Natalija Imprić , dipl.ing.arh	DATUM:	03.2022.
GRADEVINA:	PROIZVODNA HALA	PROJEKTANT GLAVNOG PROJEKTA:	Danijel Ivanušević, dipl. ing.	T.D.:	772-2021-IZ
LOKACIJA:	Radnička ulica, k.č.br.3295/24, k.o. Vrbovec VRBOVEC	PROJEKTANT RADIONICKE DOKUMENTACIJE:	Danijel Ivanušević, dipl. ing. građ	MJERILO:	1:2
RAZINA PROJEKTA :	RADIONICKA DOKUMENTACIJA	SURADNIK/CA:	-	BR.PRILOGA:	3.3
SADRŽAJ CRTEŽA:	ELEMENTI KONSTRUKCIJE			LIST:	222

1:5

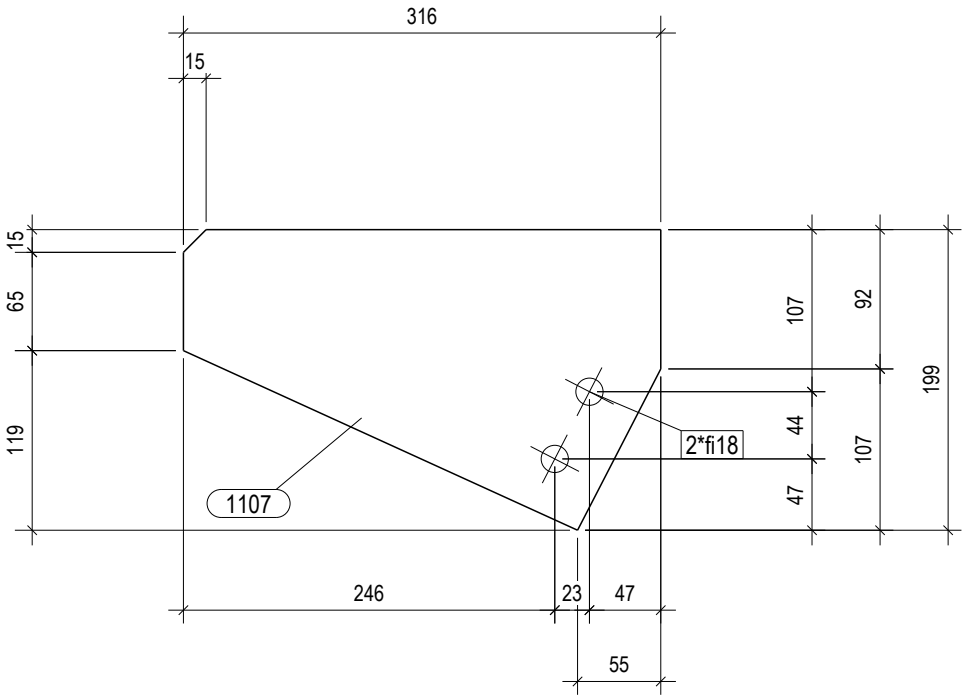

HRVATSKA KOMORA INŽENJERA GRAĐEVINARSTVA
Danijel Ivanušević
dipl.ing.građ.
Ovlašteni inženjer građevinarstva
G 5686

POZICIJA:	1107
Profil	PL10*199
Materijal	S355J0
Komada:	1
Težina (kg)	3.5
Duljina (mm)	316

PROJEKTIRANJE SUDIC d.o.o.
za projektiranje, nadzor i savjetovanje

Stara cesta 20a, Mala Rakovica
10430 Samobor (sjedište)
VII. Južna obala 12, 10000 Zagreb (ured)
tel. 01/ 888 9621
e-mail:
info@projektiranje-sudic.com

REVIZIJA 2:				DATUM REVIZIJE:	
REVIZIJA 1:				DATUM REVIZIJE:	
INVESTITOR:	APITAL d.o.o. Ulica Vladimira Nazora 33	GLAVNI PROJEKTANT:	Natalija Imprić , dipl.ing.arh	DATUM:	03.2022.
GRADEVINA:	PROIZVODNA HALA	PROJEKTANT GLAVNOG PROJEKTA:	Danijel Ivanušević, dipl. ing.	T.D.:	772-2021-IZ
LOKACIJA:	Radnička ulica, k.č.br.3295/24, k.o. Vrbovec VRBOVEC	PROJEKTANT RADIONICKE DOKUMENTACIJE:	Danijel Ivanušević, dipl. ing. građ	MJERILO:	1:5
RAZINA PROJEKTA :	RADIONICKA DOKUMENTACIJA	SURADNIK/CA:	-	BR.PRILOGA:	3.3
SADRŽAJ CRTEŽA:	ELEMENTI KONSTRUKCIJE			LIST:	223

1:2

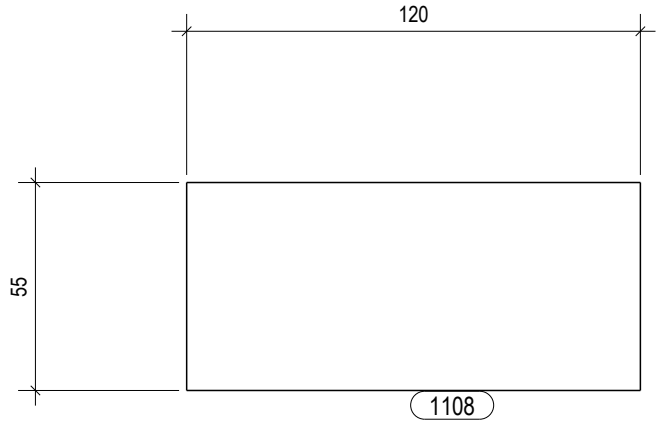

HRVATSKA KOMORA INŽENJERA GRAĐEVINARSTVA
Danijel Ivanušević
dipl.ing.građ.
Ovlašteni inženjer građevinarstva
G 5686

POZICIJA:	1108
Profil	PL5*55
Materijal	S235JR
Komada:	12
Težina (kg)	0.3
Duljina (mm)	120

PROJEKTIRANJE SUDIC d.o.o.
za projektiranje, nadzor i savjetovanje

Stara cesta 20a, Mala Rakovica
10430 Samobor (sjedište)
VII. Južna obala 12, 10000 Zagreb (ured)
tel. 01/ 888 9621
e-mail:
info@projektiranje-sudic.com

REVIZIJA 2:				DATUM REVIZIJE:	
REVIZIJA 1:				DATUM REVIZIJE:	
INVESTITOR:	APITAL d.o.o. Ulica Vladimira Nazora 33	GLAVNI PROJEKTANT:	Natalija Imprić , dipl.ing.arh	DATUM:	03.2022.
GRADEVINA:	PROIZVODNA HALA	PROJEKTANT GLAVNOG PROJEKTA:	Danijel Ivanušević, dipl. ing.	T.D.:	772-2021-IZ
LOKACIJA:	Radnička ulica, k.č.br.3295/24, k.o. Vrbovec VRBOVEC	PROJEKTANT RADIONICKE DOKUMENTACIJE:	Danijel Ivanušević, dipl. ing. građ	MJERILO:	1:2
RAZINA PROJEKTA :	RADIONICKA DOKUMENTACIJA	SURADNIK/CA:	-	BR.PRILOGA:	3.3
SADRŽAJ CRTEŽA:	ELEMENTI KONSTRUKCIJE			LIST:	224

1:2

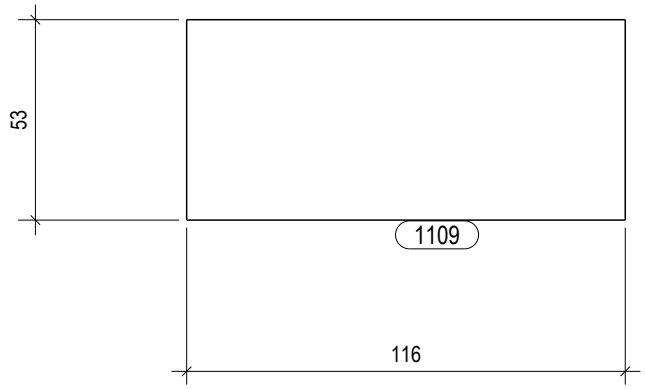

HRVATSKA KOMORA INŽENJERA GRAĐEVINARSTVA
Danijel Ivanušević
dipl.ing.građ.
Ovlašteni inženjer građevinarstva
G 5686

POZICIJA:	1109
Profil	PL5*53
Materijal	S355J0
Komada:	2
Težina (kg)	0.2
Duljina (mm)	116

PROJEKTIRANJE SUDIC d.o.o.
za projektiranje, nadzor i savjetovanje

Stara cesta 20a, Mala Rakovica
10430 Samobor (sjedište)
VII. Južna obala 12, 10000 Zagreb (ured)
tel. 01/ 888 9621
e-mail:
info@projektiranje-sudic.com

REVIZIJA 2:				DATUM REVIZIJE:	
REVIZIJA 1:				DATUM REVIZIJE:	
INVESTITOR:	APITAL d.o.o. Ulica Vladimira Nazora 33	GLAVNI PROJEKTANT:	Natalija Imprić , dipl.ing.arh	DATUM:	03.2022.
GRADEVINA:	PROIZVODNA HALA	PROJEKTANT GLAVNOG PROJEKTA:	Danijel Ivanušević, dipl. ing.	T.D.:	772-2021-IZ
LOKACIJA:	Radnička ulica, k.č.br.3295/24, k.o. Vrbovec VRBOVEC	PROJEKTANT RADIONICKE DOKUMENTACIJE:	Danijel Ivanušević, dipl. ing. građ	MJERILO:	1:2
RAZINA PROJEKTA :	RADIONICKA DOKUMENTACIJA	SURADNIK/CA:	-	BR.PRILOGA:	3.3
SADRŽAJ CRTEŽA:	ELEMENTI KONSTRUKCIJE			LIST:	225

1:2

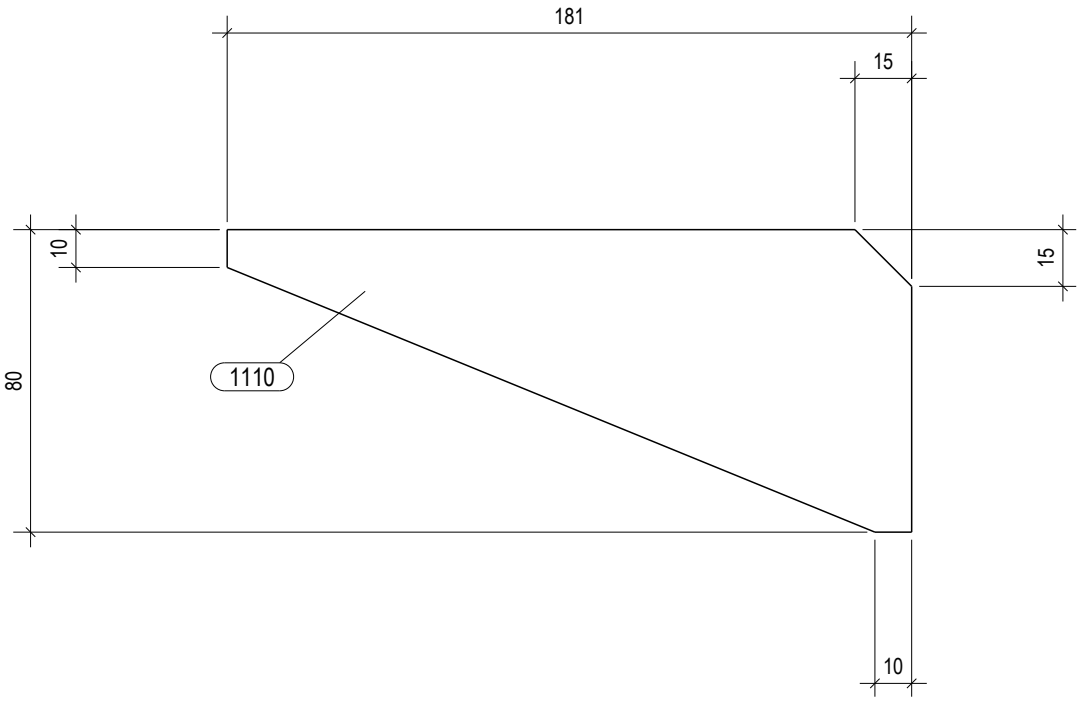

HRVATSKA KOMORA INŽENJERA GRAĐEVINARSTVA
Danijel Ivanušević
dipl.ing.građ.
Ovlašteni inženjer građevinarstva
G 5686

POZICIJA:	1110
Profil	PL5*80
Materijal	S355J0
Komada:	6
Težina (kg)	0.3
Duljina (mm)	181

PROJEKTIRANJE SUDIC d.o.o.
za projektiranje, nadzor i savjetovanje

Stara cesta 20a, Mala Rakovica
10430 Samobor (sjedište)
VII. Južna obala 12, 10000 Zagreb (ured)
tel. 01/ 888 9621
e-mail:
info@projektiranje-sudic.com

REVIZIJA 2:				DATUM REVIZIJE:	
REVIZIJA 1:				DATUM REVIZIJE:	
INVESTITOR:	APITAL d.o.o. Ulica Vladimira Nazora 33	GLAVNI PROJEKTANT:	Natalija Imprić , dipl.ing.arh	DATUM:	03.2022.
GRADEVINA:	PROIZVODNA HALA	PROJEKTANT GLAVNOG PROJEKTA:	Danijel Ivanušević, dipl. ing.	T.D.:	772-2021-IZ
LOKACIJA:	Radnička ulica, k.č.br.3295/24, k.o. Vrbovec VRBOVEC	PROJEKTANT RADIONICKE DOKUMENTACIJE:	Danijel Ivanušević, dipl. ing. građ	MJERILO:	1:2
RAZINA PROJEKTA :	RADIONICKA DOKUMENTACIJA	SURADNIK/CA:	-	BR.PRILOGA:	3.3
SADRŽAJ CRTEŽA:	ELEMENTI KONSTRUKCIJE			LIST:	226

1:2

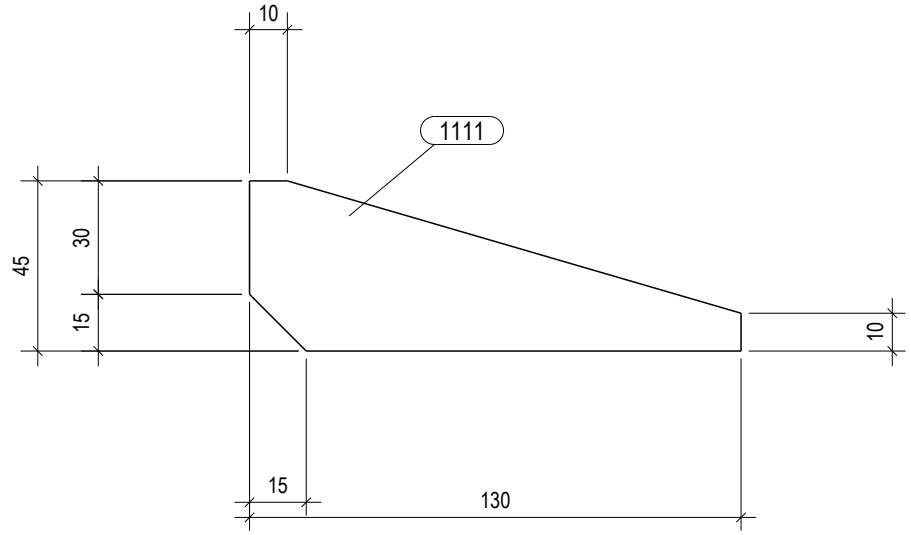

HRVATSKA KOMORA INŽENJERA GRAĐEVINARSTVA
Danijel Ivanušević
dipl.ing.građ.
Ovlašteni inženjer građevinarstva
G 5686

POZICIJA:	1111
Profil	PL5*45
Materijal	S235JR
Komada:	6
Težina (kg)	0.1
Duljina (mm)	130

PROJEKTIRANJE SUDIC d.o.o.
za projektiranje, nadzor i savjetovanje

Stara cesta 20a, Mala Rakovica
10430 Samobor (sjedište)
VII. Južna obala 12, 10000 Zagreb (ured)
tel. 01/ 888 9621
e-mail:
info@projektiranje-sudic.com

REVIZIJA 2:				DATUM REVIZIJE:	
REVIZIJA 1:				DATUM REVIZIJE:	
INVESTITOR:	APITAL d.o.o. Ulica Vladimira Nazora 33	GLAVNI PROJEKTANT:	Natalija Imprić , dipl.ing.arh	DATUM:	03.2022.
GRADEVINA:	PROIZVODNA HALA	PROJEKTANT GLAVNOG PROJEKTA:	Danijel Ivanušević, dipl. ing.	T.D.:	772-2021-IZ
LOKACIJA:	Radnička ulica, k.č.br.3295/24, k.o. Vrbovec VRBOVEC	PROJEKTANT RADIONICKE DOKUMENTACIJE:	Danijel Ivanušević, dipl. ing. građ	MJERILO:	1:2
RAZINA PROJEKTA :	RADIONICKA DOKUMENTACIJA	SURADNIK/CA:	-	BR.PRILOGA:	3.3
SADRŽAJ CRTEŽA:	ELEMENTI KONSTRUKCIJE			LIST:	227

1:2

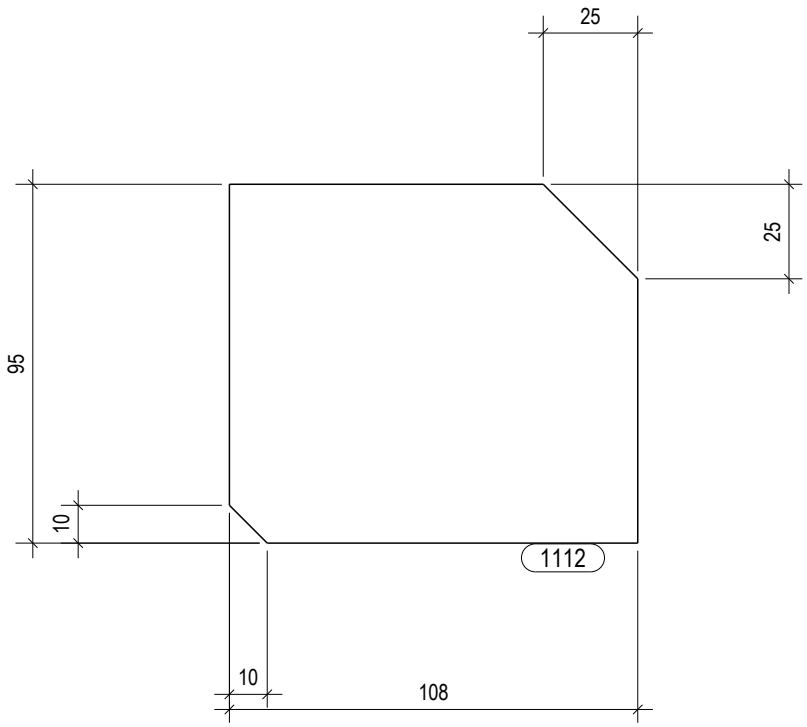

HRVATSKA KOMORA INŽENJERA GRAĐEVINARSTVA
Danijel Ivanušević
dipl.ing.građ.
Ovlašteni inženjer građevinarstva
G 5686

POZICIJA:	1112
Profil	PL5*95
Materijal	S355J0
Komada:	56
Težina (kg)	0.4
Duljina (mm)	108

PROJEKTIRANJE SUDIC d.o.o.
za projektiranje, nadzor i savjetovanje

Stara cesta 20a, Mala Rakovica
10430 Samobor (sjedište)
VII. Južna obala 12, 10000 Zagreb (ured)
tel. 01/ 888 9621
e-mail:
info@projektiranje-sudic.com

REVIZIJA 2:				DATUM REVIZIJE:	
REVIZIJA 1:				DATUM REVIZIJE:	
INVESTITOR:	APITAL d.o.o. Ulica Vladimira Nazora 33	GLAVNI PROJEKTANT:	Natalija Imprić , dipl.ing.arh	DATUM:	03.2022.
GRADEVINA:	PROIZVODNA HALA	PROJEKTANT GLAVNOG PROJEKTA:	Danijel Ivanušević, dipl. ing.	T.D.:	772-2021-IZ
LOKACIJA:	Radnička ulica, k.č.br.3295/24, k.o. Vrbovec VRBOVEC	PROJEKTANT RADIONICKE DOKUMENTACIJE:	Danijel Ivanušević, dipl. ing. građ	MJERILO:	1:2
RAZINA PROJEKTA :	RADIONICKA DOKUMENTACIJA	SURADNIK/CA:	-	BR.PRILOGA:	3.3
SADRŽAJ CRTEŽA:	ELEMENTI KONSTRUKCIJE			LIST:	228

1:2

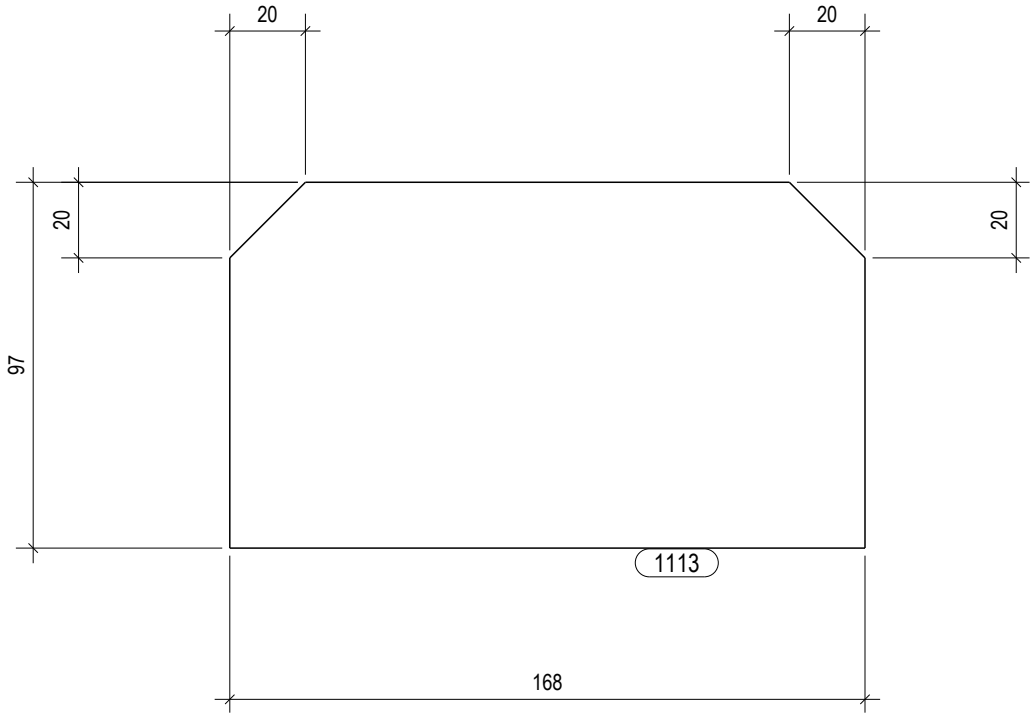

HRVATSKA KOMORA INŽENJERA GRAĐEVINARSTVA
Danijel Ivanušević
dipl.ing.građ.
Ovlašteni inženjer građevinarstva
G 5686

POZICIJA:	1113
Profil	PL5*97
Materijal	S355J0
Komada:	26
Težina (kg)	0.6
Duljina (mm)	168

PROJEKTIRANJE SUDIC d.o.o.
za projektiranje, nadzor i savjetovanje

Stara cesta 20a, Mala Rakovica
10430 Samobor (sjedište)
VII. Južna obala 12, 10000 Zagreb (ured)
tel. 01/ 888 9621
e-mail:
info@projektiranje-sudic.com

REVIZIJA 2:				DATUM REVIZIJE:	
REVIZIJA 1:				DATUM REVIZIJE:	
INVESTITOR:	APITAL d.o.o. Ulica Vladimira Nazora 33	GLAVNI PROJEKTANT:	Natalija Imprić , dipl.ing.arh	DATUM:	03.2022.
GRADEVINA:	PROIZVODNA HALA	PROJEKTANT GLAVNOG PROJEKTA:	Danijel Ivanušević, dipl. ing.	T.D.:	772-2021-IZ
LOKACIJA:	Radnička ulica, k.č.br.3295/24, k.o. Vrbovec VRBOVEC	PROJEKTANT RADIONICKE DOKUMENTACIJE:	Danijel Ivanušević, dipl. ing. građ	MJERILO:	1:2
RAZINA PROJEKTA :	RADIONICKA DOKUMENTACIJA	SURADNIK/CA:	-	BR.PRILOGA:	3.3
SADRŽAJ CRTEŽA:	ELEMENTI KONSTRUKCIJE			LIST:	229

1:2

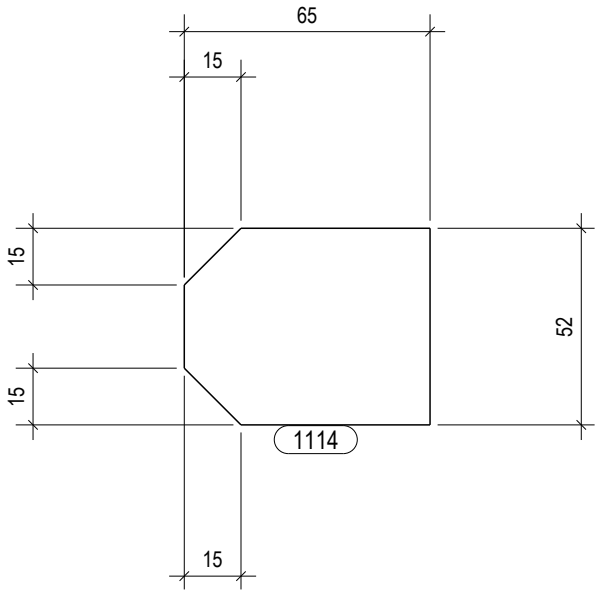

HRVATSKA KOMORA INŽENJERA GRAĐEVINARSTVA
Danijel Ivanušević
dipl.ing.građ.
Ovlašteni inženjer građevinarstva
G 5686

POZICIJA:	1114
Profil	PL5*52
Materijal	S355J0
Komada:	48
Težina (kg)	0.1
Duljina (mm)	65

PROJEKTIRANJE SUDIC d.o.o.
za projektiranje, nadzor i savjetovanje

Stara cesta 20a, Mala Rakovica
10430 Samobor (sjedište)
VII. Južna obala 12, 10000 Zagreb (ured)
tel. 01/ 888 9621
e-mail:
info@projektiranje-sudic.com

REVIZIJA 2:				DATUM REVIZIJE:	
REVIZIJA 1:				DATUM REVIZIJE:	
INVESTITOR:	APITAL d.o.o. Ulica Vladimira Nazora 33	GLAVNI PROJEKTANT:	Natalija Imprić , dipl.ing.arh	DATUM:	03.2022.
GRADEVINA:	PROIZVODNA HALA	PROJEKTANT GLAVNOG PROJEKTA:	Danijel Ivanušević, dipl. ing.	T.D.:	772-2021-IZ
LOKACIJA:	Radnička ulica, k.č.br.3295/24, k.o. Vrbovec VRBOVEC	PROJEKTANT RADIONICKE DOKUMENTACIJE:	Danijel Ivanušević, dipl. ing. građ	MJERILO:	1:2
RAZINA PROJEKTA :	RADIONICKA DOKUMENTACIJA	SURADNIK/CA:	-	BR.PRILOGA:	3.3
SADRŽAJ CRTEŽA:	ELEMENTI KONSTRUKCIJE			LIST:	230

1:2

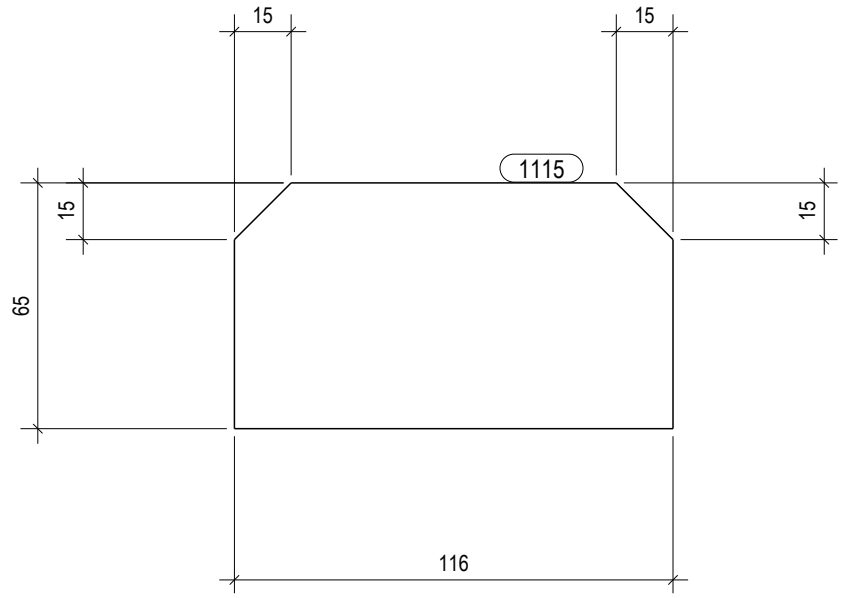

HRVATSKA KOMORA INŽENJERA GRAĐEVINARSTVA
Danijel Ivanušević
dipl.ing.grad.
Ovlašteni inženjer građevinarstva
G 5686

POZICIJA:	1115
Profil	PL5*65
Materijal	S355J0
Komada:	8
Težina (kg)	0.3
Duljina (mm)	116

PROJEKTIRANJE SUDIC d.o.o.
za projektiranje, nadzor i savjetovanje

Stara cesta 20a, Mala Rakovica
10430 Samobor (sjedište)
VII. Južna obala 12, 10000 Zagreb (ured)
tel. 01/ 888 9621
e-mail:
info@projektiranje-sudic.com

REVIZIJA 2:				DATUM REVIZIJE:	
REVIZIJA 1:				DATUM REVIZIJE:	
INVESTITOR:	APITAL d.o.o. Ulica Vladimira Nazora 33	GLAVNI PROJEKTANT:	Natalija Imprić , dipl.ing.arh	DATUM:	03.2022.
GRADEVINA:	PROIZVODNA HALA	PROJEKTANT GLAVNOG PROJEKTA:	Danijel Ivanušević, dipl. ing.	T.D.:	772-2021-IZ
LOKACIJA:	Radnička ulica, k.č.br.3295/24, k.o. Vrbovec VRBOVEC	PROJEKTANT RADIONICKE DOKUMENTACIJE:	Danijel Ivanušević, dipl. ing. građ	MJERILO:	1:2
RAZINA PROJEKTA :	RADIONICKA DOKUMENTACIJA	SURADNIK/CA:	-	BR.PRILOGA:	3.3
SADRŽAJ CRTEŽA:	ELEMENTI KONSTRUKCIJE			LIST:	231

1:2

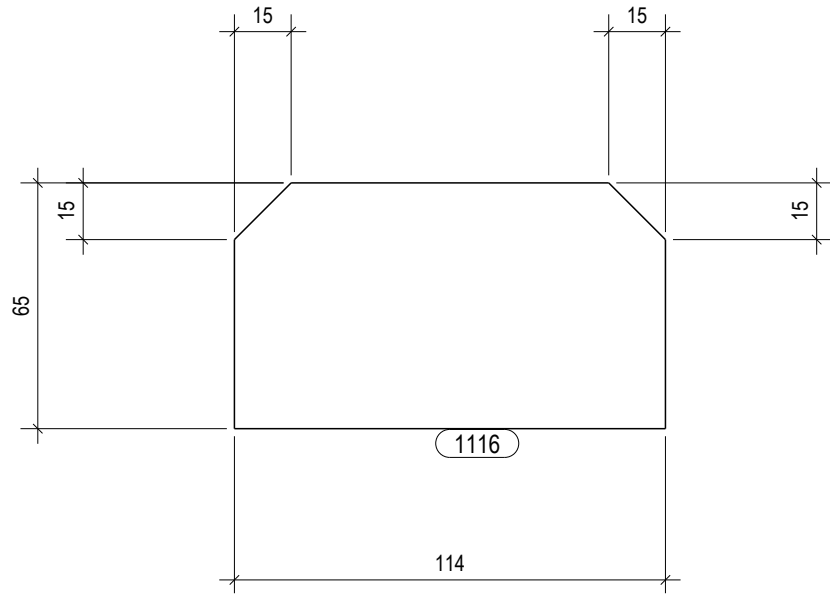

HRVATSKA KOMORA INŽENJERA GRAĐEVINARSTVA
Danijel Ivanušević
dipl.ing.građ.
Ovlašteni inženjer građevinarstva
G 5686

POZICIJA:	1116
Profil	PL5*65
Materijal	S355J0
Komada:	24
Težina (kg)	0.3
Duljina (mm)	114

PROJEKTIRANJE SUDIC d.o.o.
za projektiranje, nadzor i savjetovanje

Stara cesta 20a, Mala Rakovica
10430 Samobor (sjedište)
VII. Južna obala 12, 10000 Zagreb (ured)
tel. 01/ 888 9621
e-mail:
info@projektiranje-sudic.com

REVIZIJA 2:				DATUM REVIZIJE:	
REVIZIJA 1:				DATUM REVIZIJE:	
INVESTITOR:	APITAL d.o.o. Ulica Vladimira Nazora 33	GLAVNI PROJEKTANT:	Natalija Imprić , dipl.ing.arh	DATUM:	03.2022.
GRADEVINA:	PROIZVODNA HALA	PROJEKTANT GLAVNOG PROJEKTA:	Danijel Ivanušević, dipl. ing.	T.D.:	772-2021-IZ
LOKACIJA:	Radnička ulica, k.č.br.3295/24, k.o. Vrbovec VRBOVEC	PROJEKTANT RADIONICKE DOKUMENTACIJE:	Danijel Ivanušević, dipl. ing. građ	MJERILO:	1:2
RAZINA PROJEKTA :	RADIONICKA DOKUMENTACIJA	SURADNIK/CA:	-	BR.PRILOGA:	3.3
SADRŽAJ CRTEŽA:	ELEMENTI KONSTRUKCIJE			LIST:	232

1:5

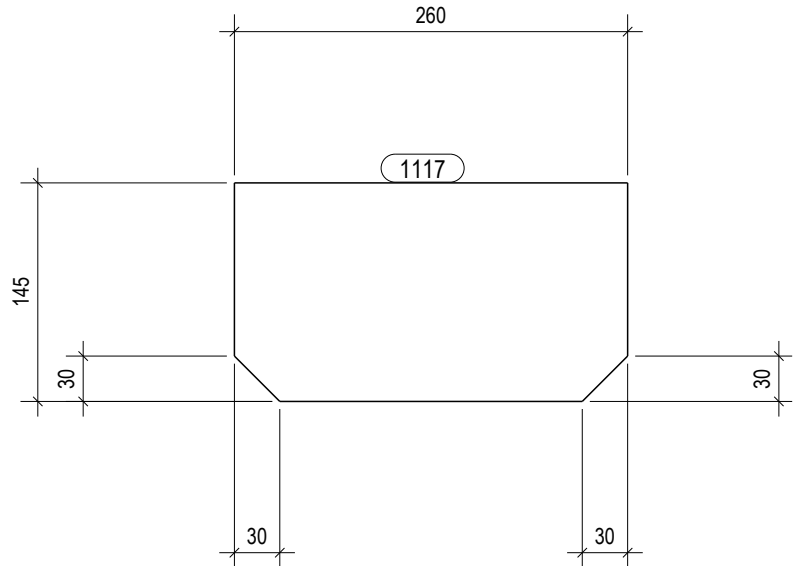

HRVATSKA KOMORA INŽENJERA GRAĐEVINARSTVA
Danijel Ivanušević
dipl.ing.građ.
Ovlašteni inženjer građevinarstva
G 5686

POZICIJA:	1117
Profil	PL5*145
Materijal	S355J0
Komada:	66
Težina (kg)	1.4
Duljina (mm)	260

PROJEKTIRANJE SUDIC d.o.o.
za projektiranje, nadzor i savjetovanje

Stara cesta 20a, Mala Rakovica
10430 Samobor (sjedište)
VII. Južna obala 12, 10000 Zagreb (ured)
tel. 01/ 888 9621
e-mail:
info@projektiranje-sudic.com

REVIZIJA 2:				DATUM REVIZIJE:	
REVIZIJA 1:				DATUM REVIZIJE:	
INVESTITOR:	APITAL d.o.o. Ulica Vladimira Nazora 33	GLAVNI PROJEKTANT:	Natalija Imprić , dipl.ing.arh	DATUM:	03.2022.
GRADEVINA:	PROIZVODNA HALA	PROJEKTANT GLAVNOG PROJEKTA:	Danijel Ivanušević, dipl. ing.	T.D.:	772-2021-IZ
LOKACIJA:	Radnička ulica, k.č.br.3295/24, k.o. Vrbovec VRBOVEC	PROJEKTANT RADIONICKE DOKUMENTACIJE:	Danijel Ivanušević, dipl. ing. građ	MJERILO:	1:5
RAZINA PROJEKTA :	RADIONICKA DOKUMENTACIJA	SURADNIK/CA:	-	BR.PRILOGA:	3.3
SADRŽAJ CRTEŽA:	ELEMENTI KONSTRUKCIJE			LIST:	233

1:2

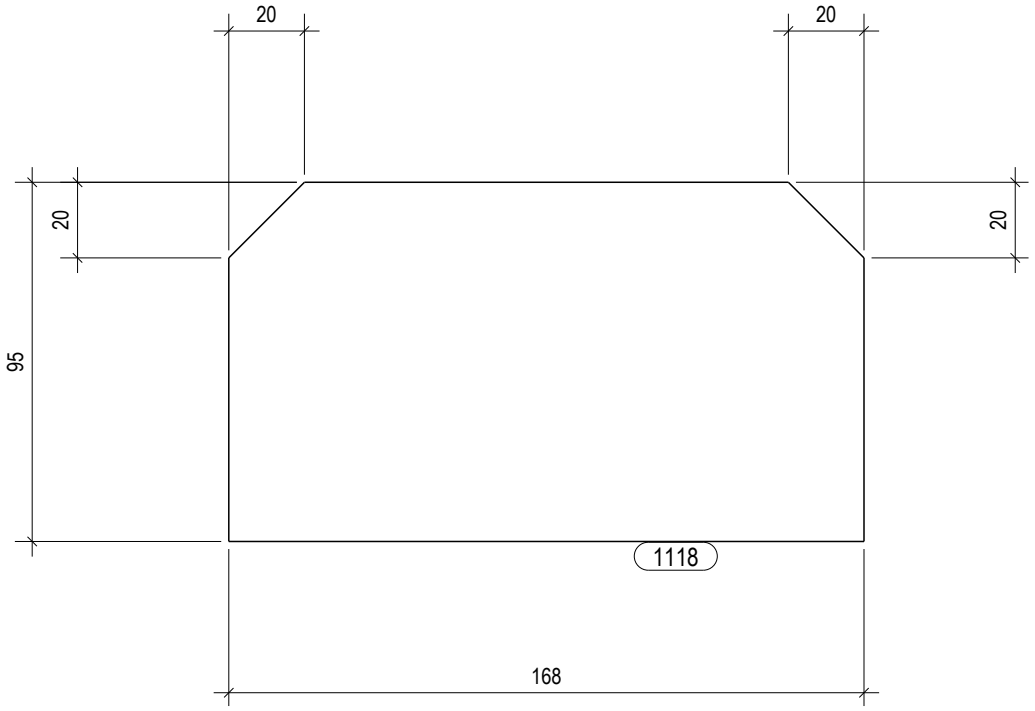

HRVATSKA KOMORA INŽENJERA GRAĐEVINARSTVA
Danijel Ivanušević
dipl.ing.građ.
Ovlašteni inženjer građevinarstva
G 5686

POZICIJA:	1118
Profil	PL5*95
Materijal	S355J0
Komada:	14
Težina (kg)	0.6
Duljina (mm)	168

PROJEKTIRANJE SUDIC d.o.o.
za projektiranje, nadzor i savjetovanje

Stara cesta 20a, Mala Rakovica
10430 Samobor (sjedište)
VII. Južna obala 12, 10000 Zagreb (ured)
tel. 01/ 888 9621
e-mail:
info@projektiranje-sudic.com

REVIZIJA 2:				DATUM REVIZIJE:	
REVIZIJA 1:				DATUM REVIZIJE:	
INVESTITOR:	APITAL d.o.o. Ulica Vladimira Nazora 33	GLAVNI PROJEKTANT:	Natalija Imprić , dipl.ing.arh	DATUM:	03.2022.
GRADEVINA:	PROIZVODNA HALA	PROJEKTANT GLAVNOG PROJEKTA:	Danijel Ivanušević, dipl. ing.	T.D.:	772-2021-IZ
LOKACIJA:	Radnička ulica, k.č.br.3295/24, k.o. Vrbovec VRBOVEC	PROJEKTANT RADIONICKE DOKUMENTACIJE:	Danijel Ivanušević, dipl. ing. građ	MJERILO:	1:2
RAZINA PROJEKTA :	RADIONICKA DOKUMENTACIJA	SURADNIK/CA:	-	BR.PRILOGA:	3.3
SADRŽAJ CRTEŽA:	ELEMENTI KONSTRUKCIJE			LIST:	234

1:5

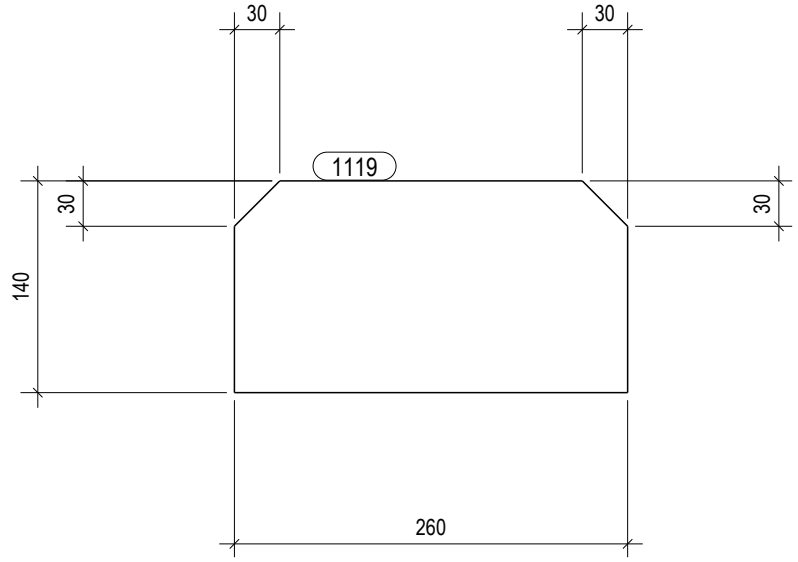

HRVATSKA KOMORA INŽENJERA GRAĐEVINARSTVA
Danijel Ivanušević
dipl.ing.građ.
Ovlašteni inženjer građevinarstva
G 5686

POZICIJA:	1119
Profil	PL5*140
Materijal	S355J0
Komada:	8
Težina (kg)	1.4
Duljina (mm)	260

PROJEKTIRANJE SUDIC d.o.o.
za projektiranje, nadzor i savjetovanje

Stara cesta 20a, Mala Rakovica
10430 Samobor (sjedište)
VII. Južna obala 12, 10000 Zagreb (ured)
tel. 01/ 888 9621
e-mail:
info@projektiranje-sudic.com

REVIZIJA 2:				DATUM REVIZIJE:	
REVIZIJA 1:				DATUM REVIZIJE:	
INVESTITOR:	APITAL d.o.o. Ulica Vladimira Nazora 33	GLAVNI PROJEKTANT:	Natalija Imprić , dipl.ing.arh	DATUM:	03.2022.
GRADEVINA:	PROIZVODNA HALA	PROJEKTANT GLAVNOG PROJEKTA:	Danijel Ivanušević, dipl. ing.	T.D.:	772-2021-IZ
LOKACIJA:	Radnička ulica, k.č.br.3295/24, k.o. Vrbovec VRBOVEC	PROJEKTANT RADIONICKE DOKUMENTACIJE:	Danijel Ivanušević, dipl. ing. građ	MJERILO:	1:5
RAZINA PROJEKTA :	RADIONICKA DOKUMENTACIJA	SURADNIK/CA:	-	BR.PRILOGA:	3.3
SADRŽAJ CRTEŽA:	ELEMENTI KONSTRUKCIJE			LIST:	235

1:2

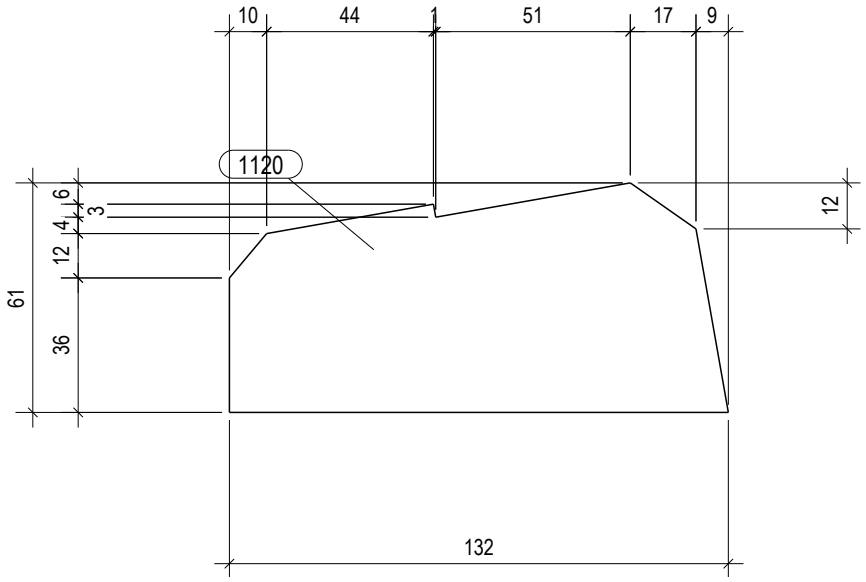

HRVATSKA KOMORA INŽENJERA GRAĐEVINARSTVA
Danijel Ivanušević
dipl.ing.građ.
Ovlašteni inženjer građevinarstva
G 5686

POZICIJA:	1120
Profil	PL5*61
Materijal	S235JR
Komada:	48
Težina (kg)	0.3
Duljina (mm)	132

PROJEKTIRANJE SUDIC d.o.o.
za projektiranje, nadzor i savjetovanje

Stara cesta 20a, Mala Rakovica
10430 Samobor (sjedište)
VII. Južna obala 12, 10000 Zagreb (ured)
tel. 01/ 888 9621
e-mail:
info@projektiranje-sudic.com

REVIZIJA 2:				DATUM REVIZIJE:	
REVIZIJA 1:				DATUM REVIZIJE:	
INVESTITOR:	APITAL d.o.o. Ulica Vladimira Nazora 33	GLAVNI PROJEKTANT:	Natalija Imprić , dipl.ing.arh	DATUM:	03.2022.
GRADEVINA:	PROIZVODNA HALA	PROJEKTANT GLAVNOG PROJEKTA:	Danijel Ivanušević, dipl. ing.	T.D.:	772-2021-IZ
LOKACIJA:	Radnička ulica, k.č.br.3295/24, k.o. Vrbovec VRBOVEC	PROJEKTANT RADIONICKE DOKUMENTACIJE:	Danijel Ivanušević, dipl. ing. građ	MJERILO:	1:2
RAZINA PROJEKTA :	RADIONICKA DOKUMENTACIJA	SURADNIK/CA:	-	BR.PRILOGA:	3.3
SADRŽAJ CRTEŽA:	ELEMENTI KONSTRUKCIJE			LIST:	236

1:2

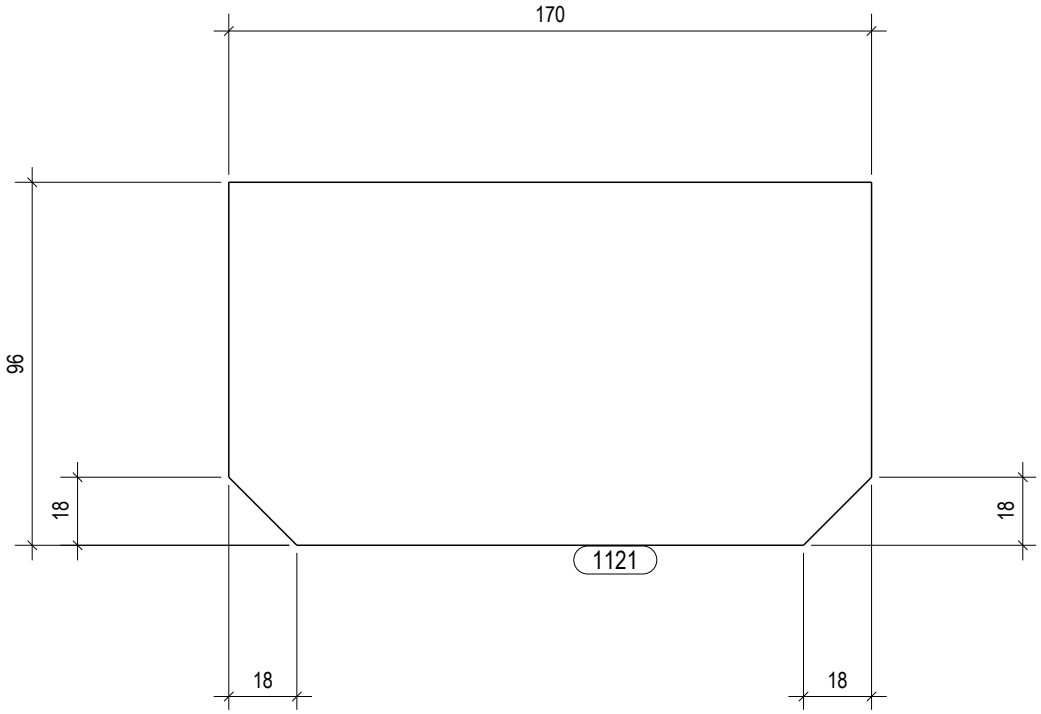

HRVATSKA KOMORA INŽENJERA GRAĐEVINARSTVA
Danijel Ivanušević
dipl.ing.građ.
Ovlašteni inženjer građevinarstva
G 5686

POZICIJA:	1121
Profil	PL8*96
Materijal	S355J0
Komada:	1
Težina (kg)	1.0
Duljina (mm)	170

PROJEKTIRANJE SUDIC d.o.o.
za projektiranje, nadzor i savjetovanje

Stara cesta 20a, Mala Rakovica
10430 Samobor (sjedište)
VII. Južna obala 12, 10000 Zagreb (ured)
tel. 01/ 888 9621
e-mail:
info@projektiranje-sudic.com

REVIZIJA 2:				DATUM REVIZIJE:	
REVIZIJA 1:				DATUM REVIZIJE:	
INVESTITOR:	APITAL d.o.o. Ulica Vladimira Nazora 33	GLAVNI PROJEKTANT:	Natalija Imprić , dipl.ing.arh	DATUM:	03.2022.
GRADEVINA:	PROIZVODNA HALA	PROJEKTANT GLAVNOG PROJEKTA:	Danijel Ivanušević, dipl. ing.	T.D.:	772-2021-IZ
LOKACIJA:	Radnička ulica, k.č.br.3295/24, k.o. Vrbovec VRBOVEC	PROJEKTANT RADIONICKE DOKUMENTACIJE:	Danijel Ivanušević, dipl. ing. građ	MJERILO:	1:2
RAZINA PROJEKTA :	RADIONICKA DOKUMENTACIJA	SURADNIK/CA:	-	BR.PRILOGA:	3.3
SADRŽAJ CRTEŽA:	ELEMENTI KONSTRUKCIJE			LIST:	237

1:2

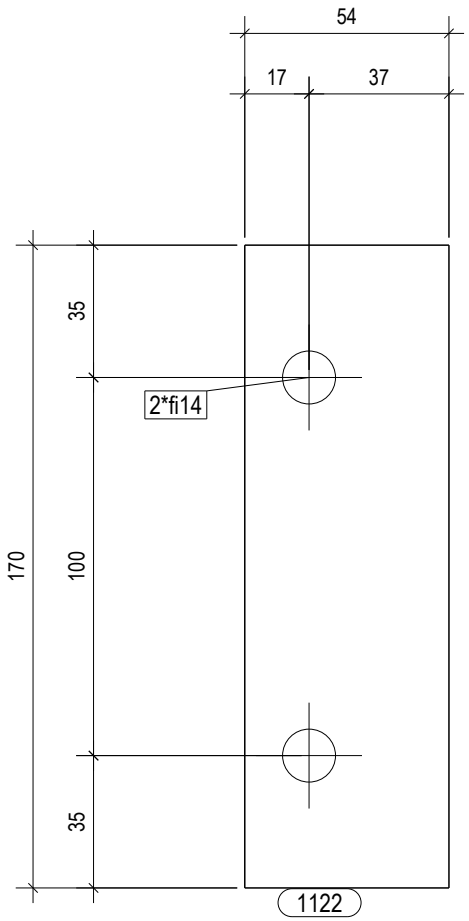

HRVATSKA KOMORA INŽENJERA GRAĐEVINARSTVA
Danijel Ivanušević
dipl.ing.građ.
Ovlašteni inženjer građevinarstva
G 5686

POZICIJA:	1122
Profil	PL5*170
Materijal	S355J0
Komada:	2
Težina (kg)	0.4
Duljina (mm)	54

PROJEKTIRANJE SUDIC d.o.o.
za projektiranje, nadzor i savjetovanje

Stara cesta 20a, Mala Rakovica
10430 Samobor (sjedište)
VII. Južna obala 12, 10000 Zagreb (ured)
tel. 01/ 888 9621
e-mail:
info@projektiranje-sudic.com

REVIZIJA 2:				DATUM REVIZIJE:	
REVIZIJA 1:				DATUM REVIZIJE:	
INVESTITOR:	APITAL d.o.o. Ulica Vladimira Nazora 33	GLAVNI PROJEKTANT:	Natalija Imprić , dipl.ing.arh	DATUM:	03.2022.
GRADEVINA:	PROIZVODNA HALA	PROJEKTANT GLAVNOG PROJEKTA:	Danijel Ivanušević, dipl. ing.	T.D.:	772-2021-IZ
LOKACIJA:	Radnička ulica, k.č.br.3295/24, k.o. Vrbovec VRBOVEC	PROJEKTANT RADIONICKE DOKUMENTACIJE:	Danijel Ivanušević, dipl. ing. građ	MJERILO:	1:2
RAZINA PROJEKTA :	RADIONICKA DOKUMENTACIJA	SURADNIK/CA:	-	BR.PRILOGA:	3.3
SADRŽAJ CRTEŽA:	ELEMENTI KONSTRUKCIJE			LIST:	238